2018 版
浙江省房屋建筑与装饰工程概算定额
（征求意见稿）

2019 年 8 月

总 说 明

一、《浙江省房屋建筑与装饰工程概算定额》（2018 版）（以下简称本定额）是根据省建设厅、省发改委、省财政厅《关于组织编制<浙江省建设工程计价依据（2018 版）>的通知》（建建发[2017]166 号）的精神及有关规定，在《浙江省房屋建筑与装饰工程预算定额》（2018 版）的基础上，结合《装配式建筑工程消耗量定额》（TY01-01(01)-2016）、《绿色建筑工程消耗量定额》（TY01-01(02)-2017）进一步综合扩大编制的。

二、本定额适用于浙江省区域内的工业与民用建筑的新建、扩建和改建房屋建筑与装饰工程。

三、本定额统一了浙江省房屋建筑与装饰工程概算工程的项目划分、工程量计算规则及计量单位，是工程项目建设投资评审、编制设计概算（书）和对设计方案进行技术经济分析的主要依据；也是编制概算指标、估算指标和计算主要材料需用量的基础。

四、本定额仅包括房屋建筑与装饰工程的消耗量和基价，其他相关费用应按照与本定额配套的《浙江省建设工程计价规则》（2018 版）计算。

五、本定额是按照主要分项工程规定的计量单位、计算规则，综合相关分项工序的预算定额确定人工、材料及机械台班的消耗量标准，反映了本省的平均消耗量水平。

六、本定额中人工、材料及机械台班消耗量已综合考虑了采用一般先进的施工工艺和技术的用量。材料与机械台班消耗量均以主要工序用量为准，定额中的模板按不同情况分别考虑了组合钢模、复合模板及铝模。

七、本定额已包括材料、成品及半成品从工地仓库、现场堆放地点或现场加工地点至操作地点的场内水平运输所需的人工及机械台班费用。

八、本定额的垂直运输系指单位工程在合理工期内完成全部工程项目所需的垂直运输机械台班数量。

九、混凝土强度等级如与设计规定不同时，按设计规定调整。

十、本定额中的钢筋含量是按常规情况考虑的，工程概算钢筋用量可结合实际不同结构类型工程作量差调整。

十一、本定额基价有关数据的取定：

1.人工日工资单价分为三类：土方工程、垂直运输工程按一类日工资单价 125 元计算；楼地面、天棚工程、门窗工程等涉及装饰工程以及装配式混凝土构件安装工程、金属结构工程的子目按三类日工资单价 155 元计算；其余工程均按二类日工资单价 135 元计算。

2.材料、成品及半成品的单价按《浙江省建筑安装材料基期价格》（2018 版）取定。

3.施工机械台班单价按《浙江省建设工程施工机械台班费用定额》（2018 版）取定。

十二、本定额未包括的项目，由概算编制单位根据设计要求，遵循本定额编制原则编制一次性补充定额，并按规定履行申报手续。

十三、使用本定额编制工程概算所依据的扩大初步设计图纸设计深度需满足现行的《建筑工程设计文件编制深度规定》的要求。

十四、本定额以预算定额为基础编制的，考虑概算定额与预算定额的水平幅度差及图纸设计深度等因素，编制概算时应按计算程序选取扩大系数计算其他费用。扩大系数为2%～4%，具体数值可根据工程的复杂程度和图纸的设计深度确定：

一般工程取中值；较复杂工程或图纸设计深度不够要求的取大值；工程较简单或图纸设计深度达到要求的取小值。

十五、使用本定额编制工程概算时，其取费基数及计算程序详见附录二“浙江省房屋建筑与装饰工程概算取费费率及计算程序”。

十六、概算计价时，实行人工、材料、机械市场信息价动态管理，其中的机械台班价格按浙江省建设工程造价管理总站发布的机械费指数进行调整。

十七、除《建筑工程建筑面积计算规范》（GB/T50353-2013）及各章有规定外，定额中凡注明“××以内”或“××以下”及“小于”者，均包括××本身；“××以外”、或“××以上”及“大于”者，则不包括××本身。

定额说明中未注明（或省略）尺寸单位的宽度、厚度、断面等，均以“mm”为单位。

十八、本总说明未尽事宜，详见各章说明和附录。

十九、本定额由浙江省建设工程造价管理总站负责解释与管理。

建筑工程建筑面积计算规范

GB/T 50353-2013

1 总 则

1．0．1 为规范工业与民用建筑工程建设全过程的建筑面积计算，统一计算方法，制定本规范。

1．0．2 本规范适用于新建、扩建、改建的工业与民用建筑工程建设全过程的建筑面积计算。

1．0．3 建筑工程的建筑面积计算，除应符合本规范外，尚应符合国家现行有关标准的规定。

2 术 语

2．0．1 建筑面积——建筑物（包括墙体）所形成的楼地面面积。

2．0．2 自然层——按楼地面结构分层的楼层。

2．0．3 结构层高——楼面或地面结构层上表面至上部结构层上表面之间的垂直距离。

2．0．4 围护结构——围合建筑空间的墙体、门、窗。

2．0．5 建筑空间——以建筑界面限定的、供人们生活和活动的场所。

2．0．6 结构净高——楼面或地面结构层上表面至上部结构层下表面之间的垂直距离。

2．0．7 围护设施——为保障安全而设置的栏杆、栏板等围挡。

2．0．8 地下室——室内地平面低于室外地平面的高度超过室内净高的1／2的房间。

2．0．9 半地下室——室内地平面低于室外地平面的高度超过室内净高的1／3，且不超过1／2的房间。

2．0．10 架空层——仅有结构支撑而无外围护结构的开敞空间层。

2．0．11 走廊——建筑物中的水平交通空间。

2．0．12 架空走廊——专门设置在建筑物的二层或二层以上，作为不同建筑物之间水平交通的空间。

2．0．13 结构层——整体结构体系中承重的楼板层。

2．0．14 落地橱窗——突出外墙面且根基落地的橱窗。

2．0．15 凸窗（飘窗）——凸出建筑物外墙面的窗户。

2．0．16 檐廊——建筑物挑檐下的水平交通空间。

2．0．17 挑廊——挑出建筑物外墙的水平交通空间。

2．0．18 门斗——建筑物入口处两道门之间的空间。

2．0．19 雨篷——建筑出入口上方为遮挡雨水而设置的部件。

2．0．20 门廊——建筑物入口前有顶棚的半围合空间。

2．0．21 楼梯——由连续行走的梯级、休息平台和维护安全的栏杆（或栏板）、扶手以及相应的支托结构组成的作为楼层之间垂直交通使用的建筑部件。

2．0．22 阳台——附设于建筑物外墙，设有栏杆或栏板，可供人活动的室外空间。

2．0．23 主体结构——接受、承担和传递建设工程所有上部荷载，维持上部结构整体性、稳定性和安全性的有机联系的构造。

2．0．24 变形缝——防止建筑物在某些因素作用下引起开裂甚至破坏而预留的构造缝。

2．0．25 骑楼——建筑底层沿街面后退且留出公共人行空间的建筑物。

2．0．26 过街楼——跨越道路上空并与两边建筑相连接的建筑物。

2．0．27　建筑物通道——为穿过建筑物而设置的空间。

2．0．28　露台——设置在屋面、首层地面或雨篷上的供人室外活动的有围护设施的平台。

2．0．29　勒脚——在房屋外墙接近地面部位设置的饰面保护构造。

2．0．30　台阶——联系室内外地坪或同楼层不同标高而设置的阶梯型踏步。

3 计算建筑面积的规定

3．0．1　建筑物的建筑面积应按自然层外墙结构外围水平面积之和计算。结构层高在2．20m及以上的，应计算全面积；结构层高在2．20m以下的，应计算1／2面积。

3．0．2　建筑物内设有局部楼层时，对于局部楼层的二层及以上楼层，有围护结构的应按其围护结构外围水平面积计算，无围护结构的应按其结构底板水平面积计算。结构层高在2．20m及以上的，应计算全面积；结构层高在2．20m以下的，应计算1／2面积。

3．0．3　形成建筑空间的坡屋顶，结构净高在2．10m及以上的部位应计算全面积；结构净高在1．20m及以上至2．10m以下的部位应计算1／2面积；结构净高在1．20m以下的部位不应计算建筑面积。

3．0．4　场馆看台下的建筑空间，结构净高在2．10m及以上的部位应计算全面积；结构净高在1．20m及以上至2．10m以下的部位应计算1／2面积；结构净高在1．20m以下的部位不应计算建筑面积。室内单独设置的有围护设施的悬挑看台，应按看台结构底板水平投影面积计算建筑面积。有顶盖无围护结构的场馆看台应按其顶盖水平投影面积的1／2计算面积。

3．0．5　地下室、半地下室应按其结构外围水平面积计算。结构层高在2．20m及以上的，应计算全面积；结构层高在2．20m以下的，应计算1／2面积。

3．0．6　出入口外墙外侧坡道有顶盖的部位，应按其外墙结构外围水平面积的1／2计算面积。

3．0．7　建筑物架空层及坡地建筑物吊脚架空层，应按其顶板水平投影计算建筑面积。结构层高在2．20m及以上的，应计算全面积；结构层高在2．20m以下的，应计算1／2面积。

3．0．8　建筑物的门厅、大厅按一层计算建筑面积。门厅、大厅内设置的走廊应按其结构底板水平投影面积计算建筑面积。结构层高在2．20m及以上的，应计算全面积；结构层高在2．20m以下的，应计算1／2面积。

3．0．9　建筑物间的架空走廊，有顶盖和围护结构的，应按其围护结构外围水平面积计算全面积；无围护结构、有围护设施的，应按其结构底板水平投影面积计算1／2面积。

3．0．10　立体书库、立体仓库、立体车库，有围护结构的，应按其围护结构外围水平面积计算建筑面积；无围护结构、有围护设施的，应按其结构底板水平投影面积计算建筑面积。无结构层的应按一层计算，有结构层的应按其结构层面积分别计算。结构层高在2．20m及以上的，应计算全面积；结构层高在2．20m以下的，应计算1／2面积。

3．0．11　有围护结构的舞台灯光控制室，应按其围护结构外围水平面积计算。结构层高在2．20m及以上的，应计算全面积；结构层高在2．20m以下的，应计算1／2面积。

3．0．12　附属在建筑物外墙的落地橱窗，应按其围护结构外围水平面积计算。结构层高在2．20m及以上的，应计算全面积；结构层高在2．20m以下的，应计算1／2面积。

3．0．13　窗台与室内楼地面高差在0.45m以下且结构净高在2.1m及以上的凸（飘）窗，应按其围护结构外围水平面积计算1／2面积。

3．0．14　有围护设施的室外走廊（挑廊），应按其结构底板水平投影面积计算1／2面积；有围护设施（或柱）的檐廊，应按其围护设施（或柱）外围水平面积计算1／2面积。

3．0．15　门斗应按其围护结构外围水平面积计算建筑面积。结构层高在2．20m及以上的，应

计算全面积；结构层高在 2. 20m 以下的，应计算 1 / 2 面积。

3. 0. 16　门廊应按其顶板水平投影面积的 1 / 2 计算建筑面积；有柱雨篷应按其结构板水平投影面积的 1 / 2 计算建筑面积；无柱雨篷的结构外边线至外墙结构外边线的宽度在 2. 10m 及以上的，应按雨篷结构板的水平投影面积的 1 / 2 计算建筑面积。

3. 0. 17　设在建筑物顶部的、有围护结构的楼梯间、水箱间、电梯机房等，结构层高在 2. 20m 及以上的，应计算全面积；结构层高在 2. 20m 以下的，应计算 1 / 2 面积。

3. 0. 18　围护结构不垂直于水平面的楼层，应按其底板面的外墙外围水平面积计算。结构净高在　2. 10m 及以上的部位，应计算全面积；结构净高在 1. 20m 及以上至 2. 10m 以下的部位，应计算 1 / 2 面积；结构净高在 1. 20m 以下的部位，不应计算建筑面积。

3. 0. 19　建筑物的室内楼梯、电梯井、提物井、管道井、通风排气竖井、烟道，应并入建筑物的自然层计算建筑面积。有顶盖的采光井应按一层计算建筑面积，结构净高在 2. 10m 及以上的，应计算全面积；结构净高在 2. 10m 以下的，应计算 1 / 2 面积。

3. 0. 20　室外楼梯应并入所依附建筑物自然层，并应按其水平投影面积的 1 / 2 计算建筑面积。

3. 0. 21　在主体结构内的阳台，应按其结构外围水平面积计算全面积；在主体结构外的阳台，应按其结构底板水平投影面积计算 1 / 2 面积。

3. 0. 22　有顶盖无围护结构的车棚、货棚、站台、加油站、收费站等，应按其顶盖水平投影面积的 1 / 2 计算建筑面积。

3. 0. 23　以幕墙作为围护结构的建筑物，应按幕墙外边线计算建筑面积。

3. 0. 24　建筑物的外墙外保温层，应按其保温材料的水平截面积计算，并计入自然层建筑面积。

3. 0. 25　与室内相通的变形缝，应按其自然层合并在建筑物建筑面积内计算。对于高低联跨的建筑物，当高低跨内部连通时，其变形缝应计算在低跨面积内。

3. 0. 26　对于建筑物内的设备层、管道层、避难层等有结构层的楼层，结构层高在 2. 20m 及以上的，应计算全面积；结构层高在 2. 20m 以下的，应计算 1 / 2 面积。

3. 0. 27　下列项目不应计算建筑面积：

1　与建筑物内不相连通的建筑部件；

2　骑楼、过街楼底层的开放公共空间和建筑物通道 ；

3　舞台及后台悬挂幕布和布景的天桥、挑台等；

4　露台、露天游泳池、花架、屋顶的水箱及装饰性结构构件；

5　建筑物内的操作平台、上料平台、安装箱和罐体的平台；

6　勒脚、附墙柱、垛、台阶、墙面抹灰、装饰面、镶贴块料面层、装饰性幕墙，主体结构外的空调室外机搁板(箱)、构件、配件，挑出宽度在 2. 10m 以下的无柱雨篷和顶盖高度达到或超过两个楼层的无柱雨篷；

7　窗台与室内地面高差在 0.45m 以下且结构净高在 2.10m 以下的凸（飘）窗，窗台与室内地面高差在 0.45m 及以上的凸（飘）窗；

8　室外爬梯、室外专用消防钢楼梯；

9　无围护结构的观光电梯；

10　建筑物以外的地下人防通道，独立的烟囱、烟道、地沟、油（水）罐、气柜、水塔、贮油（水）池、贮仓、栈桥等构筑物。

第一章　土方工程

说　　明

一、人工土方已包含在相应基础定额内。

二、机械土方定额适用于地下室等大开挖的基础土方和单独编制概算的机械土方工程。

三、本定额不包含淤泥、流砂等特殊土方及石方工程。如发生，可按《浙江省房屋建筑与装饰工程预算定额》（2018 版）的规定执行。

四、本定额综合考虑了常规施工工艺和技术装备水平及其他相关因素，执行过程中不得调整。

五、余土外运及处置可参照拟建工程当地相关政策文件。

六、挖掘机在有支撑的基坑内挖土，挖土深度 6m 以内时，套用相应定额乘以系数 1.2；挖土深度 6m 以上时，套用相应定额乘以系数 1.4，如发生土方翻运，不再另行计算。

七、井管间距应根据地质条件和施工降水要求，按施工组织设计确定，施工组织设计未考虑时，可按轻型井点管距 1.2m、喷射井点管距 2.5m 确定。

工程量计算规则

一、土石方体积均按天然密实体积计算，回填土按设计图示尺寸以体积计算。

二、挖土深度以自然地坪标高为准，填土深度以设计室外标高为准。

三、机械土方：

1.机械挖土工作面：挖地下室、半地下室土方按垫层底宽每边增加 1m 计算。

2.放坡系数按下表计算：

土方放坡起点深度和放坡系数表

土类	起点深度（>m）	放坡系数			
		人工挖土	机械挖土		
			基坑内作业	基坑上作业	沟槽上作业
一、二类土	1.20	1:0.50	1:0.33	1:0.75	1:0.50
三类土	1.50	1:0.33	1:0.25	1:0.67	1:0.33
四类土	2.00	1:0.25	1:0.10	1:0.33	1:0.25

注：1.淤泥、流砂及海涂工程，不适用于本表；

2.凡有围护或地下连续墙的部分，不再计算放坡系数。

3.当挖土有围护设计时，不考虑放坡，按围护设计施工方案计算。

4.平整场地按图示尺寸以“㎡”计算，填土碾压按图示尺寸以“㎥”计算。

四、基础排水

1.轻型井点以 50 根为一套，喷射井点以 30 根为一套，使用时累计根数轻型井点少于 25 根，喷射井点少于 15 根，使用费按相应定额乘以系数 0.7。

2.使用天数以每昼夜（24h）为一天，并按常规施工组织设计要求的使用天数计算。

附表：

土壤分类表

土壤分类	土壤名称	开挖方法
一、二类土	粉土、砂土（粉砂、细砂、中砂、粗砂、砾砂）、粉质黏土、弱中盐渍土、软土（淤泥质土、泥炭、泥炭质土）、软塑红黏土、冲填土	用锹、少许用镐、条锄开挖。机械能全部直接铲挖满载者
三类土	黏土、碎石土（圆砾、角砾）混合土、可塑红黏土、硬塑红黏土、强盐渍土、素填土、压实填土	主要用镐、条锄，少许用锹开挖。机械需部分刨松方能铲挖满载者，或可直接铲挖但不能满载者
四类土	碎石土（卵石、碎石、漂石、块石）、坚硬红黏土、超盐渍土、杂填土	全部用镐、条锄挖掘，少许用撬棍挖掘。机械须普遍刨松方能铲挖满载者

注：本表土的名称及其含义按国家标准《岩石工程勘察规范》GB 50021-2001（2009 年局部修订版）定义。

岩石分类表

岩石分类		定性鉴定	代表性岩石	岩石饱和单轴抗压强度 Rc（MPa）
软质岩	极软岩	锤击声哑，无回弹，有较深凹痕，手可捏碎；浸水后，可捏成团	1.全风化的各种岩石； 2.强风化的软岩； 3.各种半成岩	≦5
	软岩	锤击声哑，无回弹，有凹痕，易击碎； 浸水后，手可掰开	1.强风化的坚硬岩； 2.中等（弱）风化~强风化的较坚硬岩； 3. 中等（弱）风化的较软岩； 4.未风化的泥岩、泥质页岩、绿泥石片岩、娟云母片岩等	15~5
	较软岩	锤击声不清脆，无回弹，较易击碎； 浸水后，指甲可刻出印痕	1.强风化的坚硬岩； 2.中等（弱）风化的较坚硬岩； 3.未风化~微风化的： 凝灰岩、千枚岩、砂质泥岩、泥灰岩、泥质砂岩、粉砂岩、砂质页岩等	30~15
硬质岩	较坚硬岩	锤击声较清脆，有轻微回弹，稍震手，较难击碎； 浸水后，有轻微吸水反应	1.中等（弱）风化的坚硬岩； 2. 未风化~微风化的： 熔结凝灰岩、大理岩、板岩、白云岩、石灰岩、钙质砂岩、粗晶大理岩等	60~30
	坚硬岩	锤击声清脆，有回弹，震手，难击碎； 浸水后，大多无吸水反应	未风化~微风化的： 花岗岩、正长岩、闪长岩、辉绿岩、玄武岩、安山岩、片麻岩、硅质板岩、石英岩、硅质胶结的砾岩、石英砂岩、硅质石灰岩等	>60

注：本表依据《工程岩体分级标准》GB/T 50218-2014 进行分类。

一、 机械土方

1. 挖掘机挖一般土方

工作内容：挖土、装车，清底修边，清理机下余土。 **计量单位：**1000m³

定额编号					1-1	1-2	1-3
项　　目					挖掘机挖一般土方		
					装车		
					一、二类土	三类土	四类土
基　价 (元)					**3671.70**	**4491.40**	**5415.40**
其中	人 工 费 (元)				1097.50	1621.30	2267.50
	材 料 费 (元)				-	-	-
	机 械 费 (元)				2574.20	2870.10	3147.90
代 码		名　称	单位	单价	消 耗 量		
预算	1-17	挖掘机挖一般土方 装车 一、二类土	100m³	367.17	10.00000	—	—
	1-18	挖掘机挖一般土方 装车 三类土	100m³	449.14	—	10.00000	—
	1-19	挖掘机挖一般土方 装车 四类土	100m³	541.54	—	—	10.00000

注:汽车运土另按定额子目1-11、1-12计算。

2. 挖掘机挖槽坑土方

工作内容：挖土、装车，清底修边，清理机下余土。 **计量单位：**1000m³

定额编号					1-4	1-5	1-6
项　　目					挖掘机挖槽坑土方		
					装车		
					一、二类土	三类土	四类土
基　价 (元)					**4330.40**	**5601.80**	**6994.80**
其中	人 工 费 (元)				1685.00	2651.30	3757.50
	材 料 费 (元)				-	-	-
	机 械 费 (元)				2645.40	2950.50	3237.30
代 码		名　称	单位	单价	消 耗 量		
预算	1-23	挖掘机挖槽坑土方 装车 一、二类土	100m³	433.04	10.00000	—	—
	1-24	挖掘机挖槽坑土方 装车 三类土	100m³	560.18	—	10.00000	—
	1-25	挖掘机挖槽坑土方 装车 四类土	100m³	699.48	—	—	10.00000

注:汽车运土另按定额子目1-11、1-12计算。

3. 推土机推运土方

工作内容：堆土，弃土，清理机下余土，维护行驶道路。 **计量单位：**1000m³

定额编号					1-7	1-8	1-9	1-10
项　　目					推土机推运土方			
					运距（m)			
					20以内			100以内每增运10
					一、二类土	三类土	四类土	
基　价 (元)					**2058.90**	**2202.40**	**2561.30**	**574.10**
其中	人 工 费 (元)				480.00	480.00	480.00	-
	材 料 费 (元)				-	-	-	-
	机 械 费 (元)				1578.90	1722.40	2081.30	574.10
代 码		名　称	单位	单价	消 耗 量			
预算	1-29	推土机推运土方 运距（m） 20以内 一、二类土	100m³	205.89	10.00000	—	—	—
	1-30	推土机推运土方 运距（m） 20以内 三类土	100m³	220.24	—	10.00000	—	—
	1-31	推土机推运土方 运距（m） 20以内 四类土	100m³	256.13	—	—	10.00000	—
	1-32	推土机推运土方 运距（m） 100以内每增运10	100m³	57.41	—	—	—	10.00000

4. 自卸汽车运土方

工作内容：运土、弃土，维护行驶道路。 **计量单位：**1000m³

定额编号					1-11	1-12
项　　目					自卸汽车运土方	
					运距（m)	
					1000以内	每增运1000
基　价 (元)					**6487.90**	**1318.40**
其中	人 工 费 (元)				325.00	-
	材 料 费 (元)				-	-
	机 械 费 (元)				6162.90	1318.40
代 码		名　称	单位	单价	消 耗 量	
预算	1-39	自卸汽车运土方 运距(m) 1000以内	100m³	648.79	10.00000	—
	1-40	自卸汽车运土方 运距(m) 每增运1000	100m³	131.84	—	10.00000

二、 平整与回填

工作内容：1.机械平整场地：就地挖、填、平整；
2.填土机械碾压：碎石，5m以内就地取土，分层填土，洒水，碾压，平整。 **计量单位：**见表

定额编号					1-13	1-14	1-15
项　　目					机械平整场地	填土机械碾压	
						两遍	每增加一遍
计 量 单 位					1000m²	1000m³	1000m³
基　价 (元)					**411.98**	**1521.30**	**376.30**
其中	人 工 费 (元)				70.00	463.80	-
	材 料 费 (元)				-	66.20	-
	机 械 费 (元)				341.98	991.30	376.30
代 码		名　称	单位	单价	消 耗 量		
预算	1-76	平整场地 机械	1000m²	411.98	1.00000	—	—
	1-82	填土机械碾压 两遍	100m³	152.13	—	10.00000	—
	1-83	填土机械碾压 每增加一 遍	100m³	37.63	—	—	10.00000

三、 基础排水

1. 轻型井点

工作内容：打拔井点，安装，拆除，抽水，填井点坑及冲管等。 **计量单位：**见表

定额编号					1-16	1-17
项　　目					轻型井点	
					安、拆	使用
计 量 单 位					10根	套.d
基　价 (元)					**2351.24**	**331.58**
其中	人 工 费 (元)				937.50	112.50
	材 料 费 (元)				687.50	24.89
	机 械 费 (元)				726.24	194.19
代 码		名　称	单位	单价	消 耗 量	
预算	1-85	轻型井点 安、拆	10根	2351.24	1.00000	—
	1-86	轻型井点 使用	套·天	331.58	—	1.00000

2. 喷射井点

工作内容：打拔井点，安装，拆除，抽水，填井点坑及冲管等。 **计量单位：**见表

定额编号					1-18	1-19
项　　目					喷射井点	
					安、拆	使用
计 量 单 位					10根	套.d
基　价 (元)					**12466.94**	**1291.19**
其中	人 工 费 (元)				4275.00	375.00
	材 料 费 (元)				3458.20	67.13
	机 械 费 (元)				4733.74	849.06
代 码		名　称	单位	单价	消 耗 量	
预算	1-87	喷射井点 安、拆	10根	12466.94	1.00000	—
	1-88	喷射井点 使用	套·天	1291.19	—	1.00000

3. 真空深井降水

工作内容：钻孔、安装井管、管线连接、装水泵、滤砂、孔口封土及拆管、清洗、整理等。 **计量单位：**见表

定额编号					1-20	1-21	1-22	1-23
项　　目					真空深井降水（井管深：m）			
					19		每增减1	
					安、拆	使用	安、拆	使用
计 量 单 位					座	座.d	座	座.d
基　价 (元)					**4742.99**	**185.78**	**107.58**	**0.38**
其中	人 工 费 (元)				930.00	-	18.75	-
	材 料 费 (元)				1829.95	5.99	38.54	0.38
	机 械 费 (元)				1983.04	179.79	50.29	-
代 码		名　称	单位	单价	消 耗 量			
预算	1-89	真空深井降水（井管深：m） 19 安、拆	座	4742.99	1.00000	—	—	—
	1-90	真空深井降水（井管深：m） 19 使用	座·天	185.78	—	1.00000	—	—
	1-91	真空深井降水（井管深：m） 每增减1 安、拆	座	107.58	—	—	1.00000	—
	1-92	真空深井降水（井管深：m） 每增减1 使用	座·天	0.38	—	—	—	1.00000

4. 直流深井降水

工作内容：钻孔、安装井管、管线连接、装水泵、滤砂、孔口封土及拆管、清洗、整理等。 **计量单位：**见表

定额编号					1-24	1-25	1-26
项　　目					直流深井降水		
					（井管深：20m）（钻孔 D800）		
					安、拆深井	每增减1m	使用
计 量 单 位					座	座	座.d
基　价 (元)					**6921.97**	**301.49**	**49.76**
其中	人 工 费 (元)				1155.00	37.50	8.75
	材 料 费 (元)				4044.96	202.59	-
	机 械 费 (元)				1722.01	61.40	41.01
代 码		名　称	单位	单价	消 耗 量		
预算	1-93	直流深井降水（井管深：20m）（钻孔D800） 安、拆深井	座	6921.97	1.00000	—	—
	1-94	直流深井降水（井管深：20m）（钻孔D800） 每增减1m	座	301.49	—	1.00000	—
	1-95	直流深井降水（井管深：20m）（钻孔D800） 使用	座·天	49.76	—	—	1.00000

注:直流深井降水成孔直径不同时，只调整相应的粗砂含量，其余不变；PVC-U加筋管直径不同时，调整管材价格的同时，按管子周长的比例调整相应的密目网及铁丝，并相应调整砂的含量。

第二章　地基处理与边坡支护工程

说　　明

一、本章定额仅适用于地基处理的桩基工程,所列打桩机械规格、型号是按常规施工工艺和方法综合取定，一般不作换算。

二、桩基施工前的场地平整、压实地表、地下障碍物的清除处理等,本定额均未考虑,发生时另行计算。

三、各类打桩定额均未考虑凿桩费用，发生时另行计算。

四、除水泥搅拌桩、旋喷桩、压密注浆外,定额均考虑了钢筋及钢筋笼的制作、安装。

五、水泥搅拌桩水泥用量按加固土重(1800kg/m^3)的13%考虑。如设计不同时,则水泥掺量按比例调整，其余不变。空搅（设计不掺水泥）部分的长度按设计桩顶标高至交付地坪标高减去加灌长度计算。

六、喷射混凝土按喷射厚度及边坡坡度不同，分别设置。钢筋套第六章相应子目。

七、地下连续墙已综合考虑了导墙开挖、立模、混凝土浇捣、钢筋制作安装;连续墙成槽,混凝土浇灌、钢筋网片制作、安装、就位,接头管的安、拔、清底置换;连续墙钢筋网片操作平台的制作、安装;泥浆池的建拆;泥浆外运及土方挖、运。泥浆外运按10km考虑,实际运距不同可作调整。

八、单位工程打桩工程量少于下表数量者,相应定额的人工机械费乘以系数1.25。

序号	桩类型	工程量
1	钢板桩	50t
2	水泥搅拌桩、高压旋喷桩	100m^3

十、凡涉及有泥浆的，按固化考虑，如不需固化，概算相关含量调整，另套用第三章泥浆池建造和拆除、泥浆外运定额子目。

工程量计算规则

一、钢板桩工程量按设计图示计算的重量以"t"计算。

二、圆木桩材积按设计桩长及梢径,按木材材积表计算。

三、水泥搅拌桩工程量按桩径截面面积乘以桩长计算。桩径截面积不扣除重叠部分体积。加灌长度设计有规定，按设计要求计算，设计无规定，按0.5m加灌长度计算，若桩长设计桩顶标高至交付地坪高差小于0.5m时，加灌长度计算至交付地坪标高。

四、旋喷桩工程量按设计加固桩截面面积乘以设计桩长计算。

五、压密注浆按设计图示注明的加固土体体积计算。

六、地下连续墙及导墙工程量按设计长度乘以墙深及墙厚,以"m^3"计算。墙深另加0.5m。

一、 地基处理

1. 水泥搅拌桩

工作内容：挖导向沟，桩机就位，预拌水泥浆或筛水泥粉，喷射水泥浆或粉并搅拌上升，重复上下搅拌，移位。

计量单位：m^3

定额编号					2-1	2-2	2-3	2-4
项　　目					单轴		双轴	钉形
					喷粉	喷浆		
基　价 (元)					**154.68**	**157.72**	**135.45**	**171.71**
其中	人 工 费 (元)				35.25	35.25	19.09	32.63
	材 料 费 (元)				81.94	83.21	83.21	83.31
	机 械 费 (元)				37.49	39.26	33.15	55.77
代码		名　称	单位	单价	消 耗 量			
预算	2-29	单轴 喷粉	$10m^3$	1546.85	0.10000	—	—	—
	2-30	单轴 喷浆	$10m^3$	1577.15	—	0.10000	—	—
	2-31	双轴 喷浆	$10m^3$	1354.47	—	—	0.10000	—
	2-32	钉形 喷浆	$10m^3$	1717.04	—	—	—	0.10000

2. 旋喷桩

工作内容：1、准备机具，移动桩机，定位，校测，钻孔；
2、调制水泥浆、喷射装置定位，分层喷射注浆。

计量单位：m^3

定额编号					2-5	2-6	2-7
项　　目					单重管	双重管	三重管
基　价 (元)					**272.77**	**291.32**	**350.39**
其中	人 工 费 (元)				65.44	69.09	73.79
	材 料 费 (元)				159.04	159.73	161.10
	机 械 费 (元)				48.29	62.50	115.50
代码		名　称	单位	单价	消 耗 量		
预算	2-33	单重管	$10m^3$	2727.70	0.10000	—	—
	2-34	双重管	$10m^3$	2913.23	—	0.10000	—
	2-35	三重管	$10m^3$	3503.97	—	—	0.10000

3. 注浆地基

工作内容：1、定位、钻孔、下注浆管等全部操作过程；
2、分段压密注浆等全部操作过程。

计量单位：见表

定额编号					2-8	2-9
项　　目					压密钻孔	压密注浆
计 量 单 位					m	m^3
基　价 (元)					**29.46**	**88.42**
其中	人 工 费 (元)				24.00	29.16
	材 料 费 (元)				4.82	50.96
	机 械 费 (元)				0.64	8.30
代码		名　称	单位	单价	消 耗 量	
预算	2-36	压密注浆 钻孔	100m	2946.04	0.01000	—
	2-37	压密注浆 注浆	$10m^3$	884.16	—	0.10000

4. 树根桩

工作内容：桩机就位，钻孔，安放碎石及注浆管、压注浆、拔管。 **计量单位：**m^3

定额编号					2-10	2-11
项　　目					围护	承重
基　价 (元)					**1528.57**	**1638.45**
其中	人 工 费 (元)				550.50	420.76
	材 料 费 (元)				516.57	602.74
	机 械 费 (元)				461.50	614.95
代 码		名　称	单位	单价	消 耗 量	
预算	2-38	围护	$10m^3$	15285.75	0.10000	—
	2-39	承重	$10m^3$	16384.35	—	0.10000

5. 松（圆）木桩

工作内容：制作木桩，安装靴及箍，准备机具，移动桩架及轨道，吊装定位、打桩校正、拆桩箍、锯桩头，接桩。 **计量单位：**见表

定额编号					2-12	2-13	2-14
项　　目					打桩	送桩	接桩头
计 量 单 位					m^3	m	个
基　价 (元)					**3375.76**	**29.61**	**80.29**
其中	人 工 费 (元)				725.25	29.49	42.76
	材 料 费 (元)				2650.51	0.12	37.53
	机 械 费 (元)				-	-	-
代 码		名　称	单位	单价	消 耗 量		
预算	2-40	打桩	$10m^3$	33757.55	0.10000	—	—
	2-41	送桩	100m	2960.94	—	0.01000	—
	2-42	接桩头	10个	802.80	—	—	0.10000

二、 基坑与边坡支护

1. 钢板桩

工作内容：准备机具，移动打桩机，吊装定位，校正，打桩，系桩，拔桩，15M以内临时堆放。 **计量单位：**t

定额编号					2-15	2-16	2-17	2-18
项　　目					桩长			
					6以内	10以内	15以内	15以上
基　价 (元)					**444.45**	**360.97**	**308.41**	**273.01**
其中	人 工 费 (元)				84.92	67.85	57.11	49.87
	材 料 费 (元)				29.05	29.05	29.05	29.05
	机 械 费 (元)				330.48	264.07	222.25	194.09
代 码		名　称	单位	单价	消 耗 量			
预算	2-65	打、拔钢板桩 桩长(m) 6以内	10t	4444.37	0.10000	—	—	—
	2-66	打、拔钢板桩 桩长(m) 10以内	10t	3609.70	—	0.10000	—	—
	2-67	打、拔钢板桩 桩长(m) 15以内	10t	3084.03	—	—	0.10000	—
	2-68	打、拔钢板桩 桩长(m) 15以上	10t	2730.01	—	—	—	0.10000

2. 钢支撑

工作内容：1、安装：吊车配合、围檩、支撑驳运卸车，定位放样，凿预埋件，牛腿焊接，支撑拼接、焊接栏杆、安装定位，活络接头固定；
2、拆除：切割、吊出支撑分段，装车及堆放；
3、支架安装，插立柱桩，安装固檩、预埋件、三角件及横梁，安装支撑件，施加预应力，支撑拆除。

计量单位：t

定额编号					2-19	2-20	2-21
项　　目					钢支撑安装拆除		预应力钢组合支撑
					15M以内	15M以上	
基　价 (元)					**1085.77**	**1097.90**	**1268.27**
其中	人 工 费 (元)				448.51	397.79	591.75
	材 料 费 (元)				318.57	253.49	331.08
	机 械 费 (元)				318.69	446.62	345.44
代 码		名　称	单位	单价	消 耗 量		
预算	2-91	钢支撑 15m以内 安装	10t	6887.43	0.10000	—	—
	2-92	钢支撑 15m以内 拆除	10t	3970.22	0.10000	—	—
	2-93	钢支撑 15m以上 安装	10t	6779.72	—	0.10000	—
	2-94	钢支撑 15m以上 拆除	10t	4199.37	—	0.10000	—
	2-95	预应力型钢组合支撑 安装、拆除	10t	12682.68	—	—	0.10000

3. 土钉支护，土钉制作、安装

工作内容：1、钻孔，搅拌灰浆或砼，灌浆,浇捣端头及锚固件；
2、钢筋（或钢管）钉体制作、安装、切、焊、插入、固定；
3、钢管钉体制作、安装；切断、焊接、成型、打孔、插入孔内、固定。

计量单位：见表

定额编号					2-22	2-23	2-24	2-25
项　　目					土钉支护		土钉制作、安装	
					钻孔、灌浆		钢筋	钢管
					钢筋	钢管		
计 量 单 位					m	m	T	T
基　价 (元)					**23.28**	**21.61**	**4761.96**	**4602.04**
其中	人 工 费 (元)				11.61	10.09	437.27	377.19
	材 料 费 (元)				9.92	9.55	4290.26	4199.15
	机 械 费 (元)				1.75	1.97	34.43	25.70
代 码		名　称	单位	单价	消 耗 量			
预算	2-69	土钉支护 钻孔、注浆 土层 钢筋	100m	2328.27	0.01000	—	—	—
	2-70	土钉支护 钻孔、注浆 土层 钢管	100m	2161.35	—	0.01000	—	—
	2-71	土钉制作、安装 钢筋	t	4761.96	—	—	1.00000	—
	2-72	土钉制作、安装 钢管	t	4602.04	—	—	—	1.00000

4. 锚杆、锚索支护

工作内容：1、钻孔机具安拆，钻孔，安、拔防护套管；
2、搅拌灰浆、灌浆、浇捣端头锚固件保护砼。

计量单位：m

定额编号					2-26	2-27	2-28
项　　目					土层机械钻孔注浆		
					孔径（mm)		
					150以内	200以内	250以内
基　价 (元)					**33.30**	**43.17**	**55.47**
其中	人 工 费 (元)				15.05	18.43	22.63
	材 料 费 (元)				7.08	11.53	17.21
	机 械 费 (元)				11.17	13.21	15.63
代 码		名　称	单位	单价	消 耗 量		
预算	2-73	锚杆、锚索支护 孔径(mm) 土层机械钻孔 150以内	100m	2150.52	0.01000	—	—
	2-74	锚杆、锚索支护 孔径(mm) 土层机械钻孔 200以内	100m	2414.75	—	0.01000	—
	2-75	锚杆、锚索支护 孔径(mm) 土层机械钻孔 250以内	100m	2692.06	—	—	0.01000
	2-78	锚杆、锚索支护 孔径(mm以内） 锚孔注浆 150	100m	1179.55	0.01000	—	—
	2-79	锚杆、锚索支护 孔径(mm以内） 锚孔注浆 200	100m	1901.96	—	0.01000	—
	2-80	锚杆、锚索支护 孔径(mm以内） 锚孔注浆 250	100m	2855.21	—	—	0.01000

工作内容：钻孔机具安拆，钻孔，安、拔防护套管

计量单位：m

定额编号					2-29	2-30
项　　目					岩石层钻孔增加	
					孔径（mm)	
					200以内	200以上
基　价 (元)					**62.23**	**77.80**
其中	人 工 费 (元)				33.06	41.53
	材 料 费 (元)				1.47	1.47
	机 械 费 (元)				27.70	34.80
代 码		名　称	单位	单价	消 耗 量	
预算	2-76	锚杆、锚索支护 孔径(mm) 岩石层钻孔增加 200以内	100m	6223.30	0.01000	—
	2-77	锚杆、锚索支护 孔径(mm) 岩石层钻孔增加 200以上	100m	7780.48	—	0.01000

5. 锚杆制作、安装

工作内容：1、除防锈、调直切断、焊接、成型、包裹，穿孔、就位、固定；
2、锚头制作、安装、张拉、锚固、锁定。

计量单位：t

定额编号					2-31	2-32	2-33	2-34
项　　目					锚杆制作、安装		锚索制作、安装及张拉	锚墩、承压板制作、安装
					钢筋	钢管		
计 量 单 位					t	t	t	个
基　价 (元)					**4875.36**	**4793.12**	**10075.82**	**198.22**
其中	人 工 费 (元)				550.67	475.34	3077.19	119.61
	材 料 费 (元)				4290.26	4295.38	5954.40	78.61
	机 械 费 (元)				34.43	22.40	1044.23	-
代 码		名　称	单位	单价	消 耗 量			
预算	2-81	锚杆制作、安装 钢筋	t	4875.36	1.00000	—	—	—
	2-82	锚杆制作、安装 钢管	t	4793.12	—	1.00000	—	—
	2-83	锚索制作、安装及张拉	t	10075.82	—	—	1.00000	—
	2-84	锚墩、承压板制作、安装	10个	1982.22	—	—	—	0.10000

6. 喷射混凝土护坡

工作内容：基层清理、喷射砼,收回弹料、找平面层。

计量单位：m^2

定额编号					2-35	2-36	2-37	2-38
项　　目					坡度<15度		坡度<60度	
					厚度（mm)			
					50	每增加10	50	每增加10
基　价 (元)					**44.01**	**5.37**	**51.41**	**6.47**
其中	人 工 费 (元)				14.28	0.94	18.79	1.61
	材 料 费 (元)				16.17	3.21	17.75	3.52
	机 械 费 (元)				13.56	1.22	14.87	1.34
代 码		名　称	单位	单价	消 耗 量			
预算	2-85	喷射混凝土护坡 坡度＜15° 厚度（mm） 50	$100m^2$	4401.07	0.01000	—	—	—
	2-86	喷射混凝土护坡 坡度＜15° 厚度（mm） 每增减10	$100m^2$	536.58	—	0.01000	—	—
	2-87	喷射混凝土护坡 坡度＜60° 厚度（mm） 50	$100m^2$	5140.38	—	—	0.01000	—
	2-88	喷射混凝土护坡 坡度＜60° 厚度（mm） 每增减10	$100m^2$	646.82	—	—	—	0.01000

工作内容：基层清理、喷射砼,收回弹料、找平面层。 **计量单位：**m^2

定额编号					2-39	2-40
项　　目					坡度>60度	
					厚度（mm)	
					50	每增加10
基　价 (元)					**58.68**	**7.32**
其中	人 工 费 (元)				22.30	1.91
	材 料 费 (元)				19.79	3.92
	机 械 费 (元)				16.59	1.49
代 码		名　称	单位	单价	消 耗 量	
预算	2-89	喷射混凝土护坡 坡度＞60° 厚度（mm） 50	$100m^2$	5867.13	0.01000	–
	2-90	喷射混凝土护坡 坡度＞60° 厚度（mm） 每增减10	$100m^2$	732.52	–	0.01000

7. 地下连续墙导墙

工作内容：挖、填、运土，钢筋制安及混凝土浇灌。 **计量单位：**m^3

定额编号					2-41
项　　目					地下连续导墙墙
基　价 (元)					**1510.41**
其中	人 工 费 (元)				406.04
	材 料 费 (元)				1006.36
	机 械 费 (元)				98.01
代 码		名　称	单位	单价	消 耗 量
预算	5-56	地下连续墙钢筋笼制作 圆钢 HPB300	t	5471.21	0.03200
	5-57	地下连续墙钢筋笼制作 带肋钢筋 HRB400	t	4844.15	0.07400
	2-43	导墙开挖、浇捣 开挖	$10m^3$	290.32	0.58700
	5-96	预 埋 铁件（kg/块） 25以上	t	7082.66	0.02100
	2-44	导墙开挖、浇捣 混凝土浇捣	$10m^3$	5981.59	0.10000
	1-80	人工就地回填土 夯实	$100m^3$	1222.95	0.04870

8. 钢筋混凝土地下连续墙

工作内容：挖、填、运土，钢筋制安及混凝土浇灌，安拆泥浆池、泥浆固化、土方外运15KM。 **计量单位：**m^3

定额编号					2-42	2-43	2-44
项　　目					钢筋混凝土地下连续墙		
					槽深（m)		
					25以内	35以内	45以内
基　价 (元)					**2754.21**	**2832.03**	**3017.82**
其中	人 工 费 (元)				489.28	537.05	637.13
	材 料 费 (元)				1770.46	1690.59	1632.18
	机 械 费 (元)				494.47	604.39	748.51
代 码		名　称	单位	单价	消 耗 量		
预算	2-57	墙身浇筑混凝土	$10m^3$	5877.88	0.10000	0.10000	0.10000
	5-56	地下连续墙钢筋笼制作 圆钢 HPB300	t	5471.21	0.00783	0.00705	0.00636
	5-57	地下连续墙钢筋笼制作 带肋钢筋 HRB400	t	4844.15	0.25317	0.22795	0.20564
	5-60	地下连续墙钢筋笼吊运就位 深度（m) 25以内	t	509.64	0.21200	—	—
	5-61	地下连续墙钢筋笼吊运就位 深度（m) 35以内	t	564.91	—	0.21200	—
	5-62	地下连续墙钢筋笼吊运就位 深度（m) 45以内	t	593.26	—	—	0.21200
	6-30	钢平台（钢走道）	t	980.82	0.00100	0.00100	0.00100
	2-45	机械成槽 槽深(m) 25以内	$10m^3$	2280.51	0.10220	—	—
	2-46	机械成槽 槽深(m) 35以内	$10m^3$	2443.84	—	0.10200	—
	2-47	机械成槽 槽深(m) 45以内	$10m^3$	3490.15	—	—	0.10180
	3-122	泥浆固化处理	$10m^3$	694.83	0.10220	0.10220	0.10220
	2-50	机械成槽 入岩增加	$10m^3$	11865.16	0.01000	0.01000	0.01000
	1-39	自卸汽车运土方 运距(m) 1000以内	$100m^3$	648.79	0.01022	0.01022	0.01022
	1-40	自卸汽车运土方 运距(m) 每增运1000	$100m^3$	131.84	0.14308	0.14308	0.14308
	2-51	锁口管安拔 槽深(m) 25以内	段	2556.70	0.08000	—	—
	2-52	锁口管安拔 槽深(m) 35以内	段	3295.68	—	0.10350	—
	2-53	锁口管安拔 槽深(m) 45以内	段	3525.93	—	—	0.13450
	2-56	清底置换	段	1692.47	0.08000	0.10350	0.13450

工作内容：挖、填、运土，钢筋制安及混凝土浇灌，安拆泥浆池、泥浆固化、土方外运15KM。 **计量单位：**m^3

定额编号					2-45	2-46	2-47
项　　目					钢筋混凝土地下连续墙		
					槽深（m)		入岩增加费
					55以内	55以上	
基　价 (元)					**3461.00**	**3840.26**	**1186.52**
其中	人 工 费 (元)				741.91	864.48	542.92
	材 料 费 (元)				1577.34	1558.40	3.46
	机 械 费 (元)				1141.75	1417.38	640.14
代码		名　称	单位	单价	消 耗 量		
预算	2-57	墙身浇筑混凝土	$10m^3$	5877.88	0.10000	0.10000	—
	5-56	地下连续墙钢筋笼制作 圆钢 HPB300	t	5471.21	0.00573	0.00516	—
	5-57	地下连续墙钢筋笼制作 带肋钢筋 HRB400	t	4844.15	0.18527	0.16684	—
	5-63	地下连续墙钢筋笼吊运就位 深度（m) 55以内	t	686.11	0.21200	—	—
	5-64	地下连续墙钢筋笼吊运就位 深度（m) 55以上	t	734.64	—	0.21200	—
	6-30	钢平台（钢走道）	t	980.82	0.00100	0.00100	—
	2-48	机械成槽 槽深(m) 55以内	$10m^3$	4524.93	0.10160	—	—
	2-49	机械成槽 槽深(m) 55以上	$10m^3$	5371.22	—	0.10140	—
	3-122	泥浆固化处理	$10m^3$	694.83	0.10220	0.10220	—
	2-50	机械成槽 入岩增加	$10m^3$	11865.16	0.01000	0.01000	0.10000
	1-39	自卸汽车运土方 运距(m) 1000以内	$100m^3$	648.79	0.01022	0.01022	—
	1-40	自卸汽车运土方 运距(m) 每增运1000	$100m^3$	131.84	0.14308	0.14308	—
	2-54	锁口管安拔 槽深(m) 55以内	段	4732.36	0.17480	—	—
	2-55	锁口管安拔 槽深(m) 55以上	段	4907.54	—	0.22720	—
	2-56	清底置换	段	1692.47	0.17480	0.22720	—

9. 水泥土连续墙

计量单位：见表

定额编号					2-48	2-49	2-50
项　　目					三轴 水泥土搅拌墙	渠式 水泥土搅拌墙	插、拔型钢
计 量 单 位					m^3	m^3	t
基　价 (元)					**215.48**	**616.47**	**817.41**
其中	人 工 费 (元)				17.02	66.74	96.12
	材 料 费 (元)				114.94	214.05	484.40
	机 械 费 (元)				83.52	335.68	236.89
代码		名　称	单位	单价	消 耗 量		
预算	2-58	三轴水泥土搅拌墙	$10m^3$	2154.81	0.10000	—	—
	2-59	渠式切割水泥土连续墙	$10m^3$	6164.71	—	0.10000	—
	2-60	插、拔型钢	t	817.41	—	—	1.00000

第三章　桩基工程

说　　明

一、本定额仅适用于陆地上桩基工程,所列打桩机械规格、型号是按常规施工工艺和方法综合取定，一般不作换算。

二、桩基施工前的场地平整、压实地表、地下障碍物的清除处理等,本定额均未考虑,发生时另行计算。

三、各类打桩定额均已综合凿桩费用。

四、沉管灌注桩钢筋笼按 1/3 桩长考虑;钻(冲)孔、旋挖灌注桩按通长考虑,实际不同时可作调整。

五、钻(冲)孔灌注桩、旋挖灌注桩考虑了建拆泥浆池，泥浆固化、固化后泥浆外运按 15km 考虑,弃土费用按第一章相关规定计算。入岩深度定额按 500mm 考虑,其超过部分按预算定额相应子目调整。

六、钻(冲)孔、旋挖灌注桩无地下室时,相应定额基价乘以系数 0.96。

七、预制钢筋混凝土桩、预应力钢筋混凝土管桩定额包括了场内运桩、打桩、送桩、接桩费用。非预应力预制钢筋混凝土桩、预应力预制钢筋混凝土桩、预应力钢筋混凝土管桩未包括成品桩的费用,应按成品桩另列项目计算。

八、预制钢筋混凝土空心方桩套用非预应力预制钢筋混凝土方桩定额。

九、人工挖孔桩入岩深度按 500mm 考虑。如设计要求不同时,其超过部分按预算定额相应子目调整。

灌注桩定额未包含钢护筒埋设及拆除，需发生时直接套用埋设钢护筒定额。十一、单位工程打桩工程量少于下表数量者,相应定额的人工机械费乘以系数 1.25。

序号	桩类型	工程量
1	混凝土预制桩	1000m
2	机械成孔灌注桩	150m³
3	钢管桩	50t
4	人工挖孔灌注桩	50m³

工程量计算规则

一、打压预制钢筋混凝桩(包括空心方桩),按设计桩长(包括桩尖)乘以桩截面积计算,空心方桩不扣除空心部分体积。

二、打压预应力钢筋混凝土桩按设计桩长(不包括桩尖),以延长米计算。

三、钻(冲)孔、旋挖灌注桩工程量按设计长度加上加灌长度后乘以设计桩截面面积计算。当设计无规定者无论有无地下室,应按不同设计桩长确定:桩长 25m 以内,按 0.5m 加灌长度计算,桩长 35m 以内按 0.8m 加灌长度计算, 桩长 45m 以内按 1.1m 加灌长度计算, 桩长 55m 以内按 1.4m 加灌长度计算, 65m 以内按 1.7m 加灌长度计算, 65m 以上按 2m 加灌长度计算。灌注桩设计要求扩底时，其扩大工程量按设计尺寸，以体积计算，并入相应的工程量内。

四、人工挖孔桩工程量按设计图示实体积以“m^3”计算。

五、钻孔灌注桩柱底(侧)后注浆工程量,按设计注入水泥用量计算。

泥浆渣土工程量计算表

桩型	泥浆（渣土）产生工程量	
	泥浆	渣土
转盘式钻机成孔灌注桩	按成孔工程量	--
旋挖钻机成孔灌注桩	按成孔工程量乘以系数 0.2	按成孔工程量
长螺杆钻机成孔灌注桩	--	按成孔工程量
人工挖孔桩	--	按挖孔工程量

一、 混凝土预制桩与钢管桩

1. 非预应力混凝土预制桩

工作内容：准备打桩机具，探桩位，行走打桩机，吊装定位，安卸桩、桩帽，校正，打桩，接桩，送桩、回填送桩孔。.

计量单位：m

定额编号					3-1	3-2	3-3	3-4
项目					锤击沉桩			
					桩断面周长(m)			
					1.3以内	1.6以内	1.9以内	1.9以上
基价 (元)					**55.19**	**88.43**	**114.80**	**152.13**
其中	人工费 (元)				22.59	34.11	44.94	58.35
	材料费 (元)				15.99	27.41	37.06	50.13
	机械费 (元)				16.61	26.91	32.80	43.65
代码		名称	单位	单价	消耗量			
预算	3-11	电焊接桩 包钢板	t	9411.71	0.00250	0.00480	0.00670	0.00935
	3-1	锤击沉桩 桩断面周长（m） 1.3以内	100m	1679.06	0.01000	—	—	—
	3-2	锤击沉桩 桩断面周长（m） 1.6以内	100m	2530.91	—	0.01000	—	—
	3-3	锤击沉桩 桩断面周长（m） 1.9以内	100m	3003.15	—	—	0.01000	—
	3-4	锤击沉桩 桩断面周长（m） 1.9以上	100m	3702.65	—	—	—	0.01000
	1-79	人工就地回填土 松填	$100m^3$	533.75	0.00037	0.00056	0.00068	0.00082
	3-127	凿桩 非预应力混凝土预制桩	$10m^3$	2471.96	0.00230	0.00350	0.00500	0.00715
	3-125	截桩 非预应力混凝土预制桩	10根	719.21	0.01250	0.01250	0.01250	0.01250

工作内容：准备打桩机具，探桩位，行走打桩机，吊装定位，安卸桩、桩帽，校正，压桩、回填土。.

计量单位：m

定额编号					3-5	3-6	3-7	3-8	3-9
项目					静压沉桩				场内运桩
					桩断面周长（m）				
					1.3以内	1.6以内	1.9以内	1.9以上	
计量单位					m	m	m	m	m^3
基价 (元)					**56.90**	**86.65**	**113.14**	**310.50**	**57.22**
其中	人工费 (元)				20.83	31.46	41.26	194.97	24.50
	材料费 (元)				15.99	27.41	37.06	50.13	8.93
	机械费 (元)				20.08	27.78	34.82	65.40	23.79
代码		名称	单位	单价	消耗量				
预算	3-11	电焊接桩 包钢板	t	9411.71	0.00250	0.00480	0.00670	0.00935	—
	3-5	静压沉桩 桩断面周长（m） 1.3以内	100m	1849.53	0.01000	—	—	—	—
	3-6	静压沉桩 桩断面周长（m） 1.6以内	100m	2353.49	—	0.01000	—	—	—
	3-7	静压沉桩 桩断面周长（m） 1.9以内	100m	2837.25	—	—	0.01000	—	—
	3-8	静压沉桩 桩断面周长（m） 1.9以上	100m	3632.33	—	—	—	0.01000	—
	3-9	场内运桩	$10m^3$	572.23	—	—	—	—	0.10000
	1-79	人工就地回填土 松填	$100m^3$	533.75	0.00037	0.00056	0.00068	0.00082	—
	3-127	凿桩 非预应力混凝土预制桩	$10m^3$	2471.96	0.00230	0.00350	0.00500	0.07150	—
	3-125	截桩 非预应力混凝土预制桩	10根	719.21	0.01250	0.01250	0.01250	0.01250	—

2. 预应力混凝土预制桩

工作内容：准备打桩机具，探桩位，行走打桩机，吊装定位，安卸桩、桩帽，校正，打桩、接桩、回填土。 **计量单位：**m

定额编号					3-10	3-11	3-12	3-13
项　　目					锤击沉桩			
					桩断面			
					1.3以内	1.6以内	1.9以内	1.9以上
基　价 (元)					**28.90**	**36.06**	**40.99**	**48.23**
其中	人 工 费 (元)				11.84	12.54	12.79	14.30
	材 料 费 (元)				2.96	3.66	4.35	5.06
	机 械 费 (元)				14.10	19.86	23.85	28.87
代码		名　称	单位	单价	消 耗 量			
预算	3-12	锤击沉桩 桩断面周长（m） 1.3以内	100m	2076.57	0.01000	—	—	—
	3-13	锤击沉桩 桩断面周长（m） 1.6以内	100m	2782.91	—	0.01000	—	—
	3-14	锤击沉桩 桩断面周长（m） 1.9以内	100m	3269.30	—	—	0.01000	—
	3-15	锤击沉桩 桩断面周长（m） 1.9以上	100m	3985.20	—	—	—	0.01000
	1-79	人工就地回填土 松填	$100m^3$	533.75	0.00037	0.00056	0.00068	0.00082
	3-126	截桩 预应力混凝土预制桩	10根	396.88	0.02000	0.02000	0.02000	0.02000

工作内容：准备打桩机具，探桩位，行走打桩机，吊装定位，安卸桩、桩帽，校正，打桩，接桩、回填土。 **计量单位：**m

定额编号					3-16	3-17	3-18	3-19
项　　目					静压沉桩			
					桩断面			
					1.3以内	1.6以内	1.9以内	1.9以上
基　价 (元)					**25.69**	**28.42**	**32.64**	**42.04**
其中	人 工 费 (元)				9.32	9.82	10.34	11.50
	材 料 费 (元)				2.96	3.66	4.35	5.06
	机 械 费 (元)				13.41	14.94	17.95	25.48
代码		名　称	单位	单价	消 耗 量			
预算	3-16	静压沉桩 桩断面周长（m） 1.3以内	100m	1755.57	0.01000	—	—	—
	3-17	静压沉桩 桩断面周长（m） 1.6以内	100m	2018.62	—	0.01000	—	—
	3-18	静压沉桩 桩断面周长（m） 1.9以内	100m	2434.15	—	—	0.01000	—
	3-19	静压沉桩 桩断面周长（m） 1.9以上	100m	3366.07	—	—	—	0.01000
	1-79	人工就地回填土 松填	$100m^3$	533.75	0.00037	0.00056	0.00068	0.00082
	3-126	截桩 预应力混凝土预制桩	10根	396.88	0.02000	0.02000	0.02000	0.02000

3. 预应力混凝土管桩

工作内容：准备打桩机具，探桩位，行走打桩机，吊装定位，安卸桩、桩帽，校正，静压成品桩，接桩，送桩，灌芯、回填土。

计量单位：m

定额编号					3-20	3-21	3-22	3-23
项　　目					静压沉桩			
					桩径			
					400以内	500以内	600以内	600以上
基　价 (元)					**45.88**	**53.03**	**61.82**	**80.30**
其中	人 工 费 (元)				16.45	17.92	19.55	23.28
	材 料 费 (元)				13.55	16.85	20.14	25.61
	机 械 费 (元)				15.88	18.26	22.13	31.41
代码		名　称	单位	单价	消 耗 量			
预算	1-79	人工就地回填土 松填	100m³	533.75	0.00022	0.00039	0.00059	0.00106
	3-16	静压沉桩 桩断面周长（m） 1.3以内	100m	1755.57	0.01000	—	—	—
	3-17	静压沉桩 桩断面周长（m） 1.6以内	100m	2018.62	—	0.01000	—	—
	3-18	静压沉桩 桩断面周长（m） 1.9以内	100m	2434.15	—	—	0.01000	—
	3-19	静压沉桩 桩断面周长（m） 1.9以上	100m	3366.07	—	—	—	0.01000
	3-116	灌注桩芯混凝土	10m³	4834.02	0.00030	0.00040	0.00050	0.00060
	5-95	预 埋 铁件（kg/块） 25以内	t	8627.98	0.00100	0.00150	0.00200	0.00300
	5-54	混凝土灌注桩钢筋笼 圆钢 HPB300	t	4743.88	0.00100	0.00100	0.00100	0.00100
	3-127	凿桩 非预应力混凝土预制桩	10m³	2471.96	0.00060	0.00045	0.00034	0.00026
	3-126	截桩 预应力混凝土预制桩	10根	396.88	0.03000	0.03000	0.03000	0.03000

二、 灌注桩

1. 钻孔灌注桩

工作内容：准备机具、移钻机、安卷扬机，护筒埋设；泥浆固化、装卸渣土运输15km；出渣、清孔、混凝土搅拌；钻孔、灌注、钢筋笼制作安装、回填土。

计量单位：m^3

定额编号					3-28	3-29	3-30
项　　目					转盘式		
					桩径		
					600	800	1000
基　价 (元)					**1517.98**	**1344.90**	**1234.91**
其中	人 工 费 (元)				248.55	200.22	153.91
	材 料 费 (元)				963.23	891.22	864.65
	机 械 费 (元)				306.20	253.46	216.35
代 码		名　称	单位	单价	消 耗 量		
预算	3-40	转盘式钻孔桩机成孔 桩径（mm以内） 600	$10m^3$	3362.60	0.12390	—	—
	3-41	转盘式钻孔桩机成孔 桩径（mm以内） 800	$10m^3$	2521.66	—	0.12465	—
	3-42	转盘式钻孔桩机成孔 桩径（mm以内） 1000	$10m^3$	1838.90	—	—	0.12540
	3-45	转盘钻孔机岩石层成孔增加费 桩径（mm以内） 600	$10m^3$	12596.97	0.00210	—	—
	3-46	转盘钻孔机岩石层成孔增加费 桩径（mm以内） 800	$10m^3$	11215.20	—	0.00180	—
	3-47	转盘钻孔机岩石层成孔增加费 桩径（mm以内） 1000	$10m^3$	10362.27	—	—	0.00160
	3-101	灌注混凝土 钻孔桩	$10m^3$	5719.26	0.10000	0.10000	0.10000
	5-54	混凝土灌注桩钢筋笼 圆钢 HPB300	t	4743.88	0.01800	0.01400	0.01300
	5-55	混凝土灌注桩钢筋笼 带肋钢筋 HRB400	t	4658.35	0.06100	0.05100	0.04700
	3-122	泥浆固化处理	$10m^3$	694.83	0.12390	0.12465	0.12510
	1-39	自卸汽车运土方 运距(m) 1000以内	$100m^3$	648.79	0.01239	0.01247	0.01251
	1-40	自卸汽车运土方 运距(m) 每增运1000	$100m^3$	131.84	0.17346	0.17458	0.17514
	1-79	人工就地回填土 松填	$100m^3$	533.75	0.00101	0.00104	0.00107
	4-81	砂石垫层 天然级配	$10m^3$	1221.73	0.00670	0.00695	0.00720
	3-128	凿桩 灌注桩	$10m^3$	2053.61	0.00375	0.00375	0.00375

注:抗拔桩、围护桩钢筋含量按设计要求调整。

工作内容：准备机具、移钻机、安卷扬机，护筒埋设；泥浆固化、装卸渣土运输15km；出渣、清孔、混凝土搅拌；钻孔、灌注、钢筋笼制作安装、回填土。

计量单位：m^3

定额编号					3-31	3-32
项　　目					转盘式	
					桩径	
					1200	1500
基　价 (元)					**1159.22**	**1092.78**
其中	人 工 费 (元)				132.18	117.28
	材 料 费 (元)				833.31	798.47
	机 械 费 (元)				193.73	177.03
代 码		名　称	单位	单价	消 耗 量	
预算	3-43	转盘式钻孔桩机成孔 桩径（mm以内） 1200	$10m^3$	1508.77	0.12610	—
	3-44	转盘式钻孔桩机成孔 桩径（mm以内） 1500	$10m^3$	1296.22	—	0.12680
	3-48	转盘钻孔机岩石层成孔增加费 桩径（mm以内） 1200	$10m^3$	9101.07	0.00140	—
	3-49	转盘钻孔机岩石层成孔增加费 桩径（mm以内） 1500	$10m^3$	7206.79	—	0.00120
	3-101	灌注混凝土 钻孔桩	$10m^3$	5719.26	0.10000	0.10000
	5-54	混凝土灌注桩钢筋笼 圆钢 HPB300	t	4743.88	0.01100	0.00900
	5-55	混凝土灌注桩钢筋笼 带肋钢筋 HRB400	t	4658.35	0.04200	0.03600
	3-122	泥浆固化处理	$10m^3$	694.83	0.12610	0.12680
	1-39	自卸汽车运土方 运距(m) 1000以内	$100m^3$	648.79	0.01261	0.01268
	1-40	自卸汽车运土方 运距(m) 每增运1000	$100m^3$	131.84	0.17654	0.17752
	1-79	人工就地回填土 松填	$100m^3$	533.75	0.00110	0.00114
	4-81	砂石垫层 天然级配	$10m^3$	1221.73	0.00745	0.00770
	3-128	凿桩 灌注桩	$10m^3$	2053.61	0.00375	0.00375

工作内容：安拆泥浆系统，造浆，准备机具，桩机就位，泥浆固化、装卸渣土运输15km；钻孔、提钻、出渣，清孔，混凝土搅拌、灌注、安钢筋笼。

计量单位：m^3

定额编号					3-33	3-34	3-35
项　　目					旋挖式		
					桩径		
					800内	1000内	1500内
基　价 (元)					**1499.68**	**1348.55**	**1183.39**
其中	人 工 费 (元)				187.91	140.36	106.75
	材 料 费 (元)				846.61	814.35	786.95
	机 械 费 (元)				465.16	393.84	289.69
代码		名　称	单位	单价	消 耗 量		
预算	3-50	旋挖钻机成孔 桩径（mm） 800以内	$10m^3$	3937.97	0.13030	—	—
	3-51	旋挖钻机成孔 桩径（mm） 1000以内	$10m^3$	3195.09	—	0.12540	—
	3-52	旋挖钻机成孔 桩径（mm） 1500以内	$10m^3$	2228.75	—	—	0.12060
	3-55	旋挖钻机岩石层成孔增加费 桩径（mm） 800以内	$10m^3$	14236.99	0.00014	—	—
	3-56	旋挖钻机岩石层成孔增加费 桩径（mm） 1000以内	$10m^3$	12097.68	—	0.00013	—
	3-57	旋挖钻机岩石层成孔增加费 桩径（mm） 1500以内	$10m^3$	8374.73	—	—	0.00012
	3-101	灌注混凝土 钻孔桩	$10m^3$	5719.26	0.10000	0.10000	0.10000
	5-54	混凝土灌注桩钢筋笼 圆钢 HPB300	t	4743.88	0.01136	0.01010	0.00900
	5-55	混凝土灌注桩钢筋笼 带肋钢筋 HRB400	t	4658.35	0.04700	0.04100	0.03600
	3-122	泥浆固化处理	$10m^3$	694.83	0.13030	0.12540	0.12060
	1-39	自卸汽车运土方 运距(m) 1000以内	$100m^3$	648.79	0.01303	0.01254	0.01206
	1-40	自卸汽车运土方 运距(m) 每增运1000	$100m^3$	131.84	0.18242	0.17556	0.16884
	1-79	人工就地回填土 松填	$100m^3$	533.75	0.00104	0.00107	0.00110
	4-81	砂石垫层 天然级配	$10m^3$	1221.73	0.00697	0.00720	0.00745
	3-128	凿桩 灌注桩	$10m^3$	2053.61	0.00375	0.00375	0.00375

工作内容：安拆泥浆系统，造浆，准备机具，桩机就位，泥浆固化、装卸渣土运输15km；钻孔、提钻、出渣，清孔，混凝土搅拌、灌注、安钢筋笼。

计量单位：m^3

定额编号					3-36	3-37
项　　目					旋挖式	
					桩径	
					2000内	2000以上
基　价 (元)					**1128.19**	**1079.67**
其中	人 工 费 (元)				92.23	83.59
	材 料 费 (元)				764.20	745.42
	机 械 费 (元)				271.76	250.66
代码		名　称	单位	单价	消 耗 量	
预算	3-53	旋挖钻机成孔 桩径（mm） 2000以内	$10m^3$	2083.79	0.11580	—
	3-54	旋挖钻机成孔 桩径（mm） 2000以上	$10m^3$	1799.20	—	0.11430
	3-58	旋挖钻机岩石层成孔增加费 桩径（mm） 2000以内	$10m^3$	8059.55	0.00011	—
	3-59	旋挖钻机岩石层成孔增加费 桩径（mm） 2000以上	$10m^3$	6904.62	—	0.00010
	3-101	灌注混凝土 钻孔桩	$10m^3$	5719.26	0.10000	0.10000
	5-54	混凝土灌注桩钢筋笼 圆钢 HPB300	t	4743.88	0.00800	0.00700
	5-55	混凝土灌注桩钢筋笼 带肋钢筋 HRB400	t	4658.35	0.03200	0.02800
	3-122	泥浆固化处理	$10m^3$	694.83	0.11580	0.12680
	1-39	自卸汽车运土方 运距(m) 1000以内	$100m^3$	648.79	0.01158	0.01268
	1-40	自卸汽车运土方 运距(m) 每增运1000	$100m^3$	131.84	0.16212	0.17752
	1-79	人工就地回填土 松填	$100m^3$	533.75	0.00113	0.00115
	4-81	砂石垫层 天然级配	$10m^3$	1221.73	0.00770	0.00795
	3-128	凿桩 灌注桩	$10m^3$	2053.61	0.00375	0.00375

2. 冲孔灌注桩

工作内容：准备机具、移桩机、安卷扬机，护筒埋设,泥浆固化、装卸渣土运输15km；冲孔、出渣、加粘土、清孔，混凝土搅拌、灌注、钢筋笼制作安装、回填土。

计量单位：m^3

定额编号					3-38	3-39	3-40
项　　目					孔深15m以内		
					砂粘土层	碎卵石层	岩石层
基　价 (元)					**1304.45**	**1735.49**	**3508.86**
其中	人 工 费 (元)				167.98	349.66	1163.13
	材 料 费 (元)				915.76	943.16	906.67
	机 械 费 (元)				220.71	442.67	1439.06
代码		名　称	单位	单价	消 耗 量		
预算	3-76	冲击锤成孔 孔深15m以内 砂粘土层	$10m^3$	2419.93	0.11970	—	—
	3-77	冲击锤成孔 孔深15m以内 碎卵石层	$10m^3$	6020.99	—	0.11970	—
	3-78	冲击锤成孔 孔深15m以内 岩石层	$10m^3$	21089.75	—	—	0.11970
	3-103	灌注混凝土 冲孔桩	$10m^3$	6562.24	0.10000	0.10000	0.10000
	5-54	混凝土灌注桩钢筋笼 圆钢 HPB300	t	4743.88	0.01440	0.01440	0.00800
	5-55	混凝土灌注桩钢筋笼 带肋钢筋 HRB400	t	4658.35	0.03600	0.03600	0.03600
	3-122	泥浆固化处理	$10m^3$	694.83	0.11970	0.11970	0.11970
	1-39	自卸汽车运土方 运距(m) 1000以内	$100m^3$	648.79	0.01197	0.01197	0.01197
	1-40	自卸汽车运土方 运距(m) 每增运1000	$100m^3$	131.84	0.16758	0.16758	0.16758
	1-79	人工就地回填土 松填	$100m^3$	533.75	0.00019	0.00019	0.00019
	4-81	砂石垫层 天然级配	$10m^3$	1221.73	0.00140	0.00140	0.00140
	3-128	凿桩 灌注桩	$10m^3$	2053.61	0.00375	0.00375	0.00375

工作内容：准备机具、移桩机、安卷扬机，护筒埋设,泥浆固化、装卸渣土运输15km；冲孔、出渣、加粘土、清孔，混凝土搅拌、灌注、钢筋笼制作安装、回填土。 **计量单位：**m^3

定额编号					3-41	3-42	3-43
项　　目					孔深30m以内		
					砂粘土层	碎卵石层	岩石层
基　价 (元)					**1342.14**	**1874.65**	**4108.30**
其中	人 工 费 (元)				192.94	420.18	1438.88
	材 料 费 (元)				896.19	924.07	893.21
	机 械 费 (元)				253.01	530.40	1776.21
代 码		名　称	单位	单价	消 耗 量		
预算	3-79	冲击锤成孔 孔深30m以内 砂粘土层	$10m^3$	2864.48	0.12180	—	—
	3-80	冲击锤成孔 孔深30m以内 碎卵石层	$10m^3$	7236.55	—	0.12180	—
	3-81	冲击锤成孔 孔深30m以内 岩石层	$10m^3$	25769.94	—	—	0.12180
	3-103	灌注混凝土 冲孔桩	$10m^3$	6562.24	0.10000	0.10000	0.10000
	5-54	混凝土灌注桩钢筋笼 圆钢 HPB300	t	4743.88	0.01200	0.01200	0.00700
	5-55	混凝土灌注桩钢筋笼 带肋钢筋 HRB400	t	4658.35	0.03300	0.03300	0.03300
	3-122	泥浆固化处理	$10m^3$	694.83	0.12180	0.12180	0.12180
	1-39	自卸汽车运土方 运距(m) 1000以内	$100m^3$	648.79	0.01218	0.01218	0.01218
	1-40	自卸汽车运土方 运距(m) 每增运1000	$100m^3$	131.84	0.17052	0.17052	0.17052
	1-79	人工就地回填土 松填	$100m^3$	533.75	0.00042	0.00042	0.00042
	4-81	砂石垫层 天然级配	$10m^3$	1221.73	0.00280	0.00280	0.00280
	3-128	凿桩 灌注桩	$10m^3$	2053.61	0.00375	0.00375	0.00375

工作内容：准备机具，移桩机，护筒埋设安拆泥浆系统，造浆，准备机具，桩机就位，泥浆固化、装卸渣土运输15km；冲孔、出渣，加黏土、清孔，混凝土搅拌、灌注、安钢筋笼。 **计量单位：**m^3

定额编号					3-44	3-45	3-46
项　　目					孔深30m以上		
					砂粘土层	碎卵石层	岩石层
基　价 (元)					**1383.60**	**2008.21**	**4658.10**
其中	人 工 费 (元)				221.39	489.96	1694.76
	材 料 费 (元)				879.77	908.13	881.24
	机 械 费 (元)				282.44	610.12	2082.10
代 码		名　称	单位	单价	消 耗 量		
预算	3-82	冲击锤成孔 孔深30m以上 砂粘土层	$10m^3$	3250.36	0.12390	—	—
	3-83	冲击锤成孔 孔深30m以上 碎卵石层	$10m^3$	8291.69	—	0.12390	—
	3-84	冲击锤成孔 孔深30m以上 岩石层	$10m^3$	29832.10	—	—	0.12390
	3-103	灌注混凝土 冲孔桩	$10m^3$	6562.24	0.10000	0.10000	0.10000
	5-54	混凝土灌注桩钢筋笼 圆钢 HPB300	t	4743.88	0.01000	0.01000	0.00600
	5-55	混凝土灌注桩钢筋笼 带肋钢筋 HRB400	t	4658.35	0.03000	0.03000	0.03000
	3-122	泥浆固化处理	$10m^3$	694.83	0.12390	0.12390	0.12390
	1-39	自卸汽车运土方 运距(m) 1000以内	$100m^3$	648.79	0.01239	0.01239	0.01239
	1-40	自卸汽车运土方 运距(m) 每增运1000	$100m^3$	131.84	0.17346	0.17346	0.17346
	1-79	人工就地回填土 松填	$100m^3$	533.75	0.00950	0.00950	0.00950
	4-81	砂石垫层 天然级配	$10m^3$	1221.73	0.00630	0.00630	0.00630
	3-128	凿桩 灌注桩	$10m^3$	2053.61	0.00375	0.00375	0.00375

3. 长螺杆桩

工作内容：准备机具，移桩机，泥浆固化、装卸渣土运输15km；钻孔、测量、清理钻孔泥土、就地弃土5M内。混凝土搅拌、灌注、安钢筋笼、回填土。

计量单位：m^3

定额编号					3-47	3-48
项　　目					桩长12m以内	桩长12m以上
					砂粘土层	碎卵石层
基　价 (元)					**1263.06**	**1218.78**
其中	人 工 费 (元)				234.60	220.08
	材 料 费 (元)				815.24	803.95
	机 械 费 (元)				213.22	194.75
代码		名　称	单位	单价	消 耗 量	
预算	3-85	长螺旋钻机成孔 桩长（m） 12以内	$10m^3$	2376.58	0.12000	—
	3-86	长螺旋钻机成孔 桩长（m） 12以上	$10m^3$	2028.90	—	0.12500
	3-104	灌注混凝土 长螺旋桩	$10m^3$	5547.63	0.10000	0.10000
	5-54	混凝土灌注桩钢筋笼 圆钢 HPB300	t	4743.88	0.01600	0.01800
	5-55	混凝土灌注桩钢筋笼 带肋钢筋 HRB400	t	4658.35	0.04700	0.04200
	3-122	泥浆固化处理	$10m^3$	694.83	0.12500	0.12500
	1-39	自卸汽车运土方 运距(m) 1000以内	$100m^3$	648.79	0.01250	0.01250
	1-40	自卸汽车运土方 运距(m) 每增运1000	$100m^3$	131.84	0.17500	0.17500
	1-79	人工就地回填土 松填	$100m^3$	533.75	0.00200	0.00220
	4-81	砂石垫层 天然级配	$10m^3$	1221.73	0.00120	0.00200
	3-128	凿桩 灌注桩	$10m^3$	2053.61	0.00375	0.00375

4. 人工挖孔桩

工作内容：孔内挖土、弃运土方、孔内照明、抽水、修整清理、安拆模板、混凝土护壁制作安装、混凝土搅拌、运输、灌注、振实、钢筋笼制作安装。

计量单位：m^3

定额编号					3-49	3-50	3-51
项　　目					桩径1000mm内		
					孔深（m)		
					6以内	10以内	10以上
基　价 (元)					**1286.96**	**1311.72**	**1343.21**
其中	人 工 费 (元)				322.06	358.28	400.68
	材 料 费 (元)				896.37	884.26	872.11
	机 械 费 (元)				68.53	69.18	70.42
代码		名　称	单位	单价	消 耗 量		
预算	3-107	人工挖孔 桩径1000mm以内 孔深（m） 6以内	$10m^3$	934.01	0.13130	—	—
	3-108	人工挖孔 桩径1000mm以内 孔深（m） 10以内	$10m^3$	1261.70	—	0.13130	—
	3-109	人工挖孔 桩径1000mm以内 孔深（m） 10以上	$10m^3$	1649.50	—	—	0.13130
	3-114	人工挖孔增加费 入岩石层	$10m^3$	1535.30	0.00795	0.00660	0.00450
	3-115	制作安设混凝土护壁	$10m^3$	11576.69	0.02390	0.02390	0.02390
	3-116	灌注桩芯混凝土	$10m^3$	4834.02	0.10000	0.10000	0.10000
	3-128	凿桩 灌注桩	$10m^3$	2053.61	0.00550	0.00450	0.00350
	5-54	混凝土灌注桩钢筋笼 圆钢 HPB300	t	4743.88	0.01600	0.01400	0.01200
	5-55	混凝土灌注桩钢筋笼 带肋钢筋 HRB400	t	4658.35	0.04000	0.03900	0.03800
	5-36	≤φ10	t	4810.67	0.01250	0.01250	0.01250
	5-37	≤φ18	t	4637.52	0.01250	0.01250	0.01250
	1-79	人工就地回填土 松填	$100m^3$	533.75	0.00075	0.00075	0.00075

工作内容：孔内挖土、弃运土方、孔内照明、抽水、修整清理、安拆模板、混凝土护壁制作安装、混凝土搅拌、运输、灌注、振实、钢筋笼制作安装。

计量单位：m^3

定额编号					3-52	3-53	3-54
项　　目					桩径1000mm上		
					孔深（m)		
					6以内	10以内	10以上
基　价 (元)					**1182.63**	**1183.99**	**1195.75**
其中	人 工 费 (元)				291.36	307.56	329.02
	材 料 费 (元)				820.96	804.81	792.77
	机 械 费 (元)				70.31	71.62	73.96
代码		名　称	单位	单价	消 耗 量		
预算	3-110	人工挖孔 桩径1000mm以上 孔深（m） 6以内	$10m^3$	814.79	0.13130	—	—
	3-111	人工挖孔 桩径1000mm以上 孔深（m） 10以内	$10m^3$	999.79	—	0.13130	—
	3-112	人工挖孔 桩径1000mm以上 孔深（m） 10以上	$10m^3$	1236.61	—	—	0.13130
	3-114	人工挖孔增加费 入岩石层	$10m^3$	1535.30	0.00795	0.00660	0.00450
	3-115	制作安设混凝土护壁	$10m^3$	11576.69	0.02390	0.02390	0.02390
	3-116	灌注桩芯混凝土	$10m^3$	4834.02	0.10000	0.10000	0.10000
	3-128	凿桩 灌注桩	$10m^3$	2053.61	0.00450	0.00350	0.00250
	5-54	混凝土灌注桩钢筋笼 圆钢 HPB300	t	4743.88	0.01200	0.01000	0.00900
	5-55	混凝土灌注桩钢筋笼 带肋钢筋 HRB400	t	4658.35	0.03200	0.03000	0.02800
	5-36	≤φ10	t	4810.67	0.00925	0.00925	0.00925
	5-37	≤φ18	t	4637.52	0.00925	0.00925	0.00925
	1-79	人工就地回填土 松填	$100m^3$	533.75	0.00137	0.00137	0.00137

三、 预埋管及桩底注浆

工作内容：1、制作、焊接、埋设、清洗注浆管或声测管;
2、准备机具，配浆、压浆。

计量单位：m

定额编号					3-55	3-56	3-57	3-58
项　　目					注浆管埋设	声测钢管埋设	声测钢质波纹管埋设	桩底注浆
计 量 单 位					m	m	m	t
基　价 (元)					**27.77**	**69.34**	**79.41**	**906.35**
其中	人 工 费 (元)				6.30	3.13	3.13	365.99
	材 料 费 (元)				20.70	66.21	76.28	403.26
	机 械 费 (元)				0.77	-	-	137.10
代码		名　称	单位	单价	消 耗 量			
预算	3-117	注浆管埋设	100m	1190.01	0.02333	—	—	—
	3-118	声测管埋设 钢管	100m	2971.90	—	0.02333	—	—
	3-119	声测管埋设 钢质波纹管	100m	3403.63	—	—	0.02333	—
	3-120	桩底（侧）后注浆	t	906.35	—	—	—	1.00000

四、 泥浆处置

工作内容：1、泥浆池建造、拆除；装卸、运输、清理场地；
2、固化设备安装、调试，泥浆运输、沉淀、过滤、配置添加剂、固化、土方堆集。 **计量单位：**m^3

定额编号					3-59	3-60
项　　目					泥浆运输	
					运距	
					5000	每增加1000
基　价 (元)					**89.86**	**4.84**
其中	人 工 费 (元)				33.45	-
	材 料 费 (元)				-	-
	机 械 费 (元)				56.41	4.84
代 码		名　称	单位	单价	消 耗 量	
预算	3-121	泥浆池建造和拆除	$10m^3$	54.86	—	—
	3-122	泥浆固化处理	$10m^3$	694.83	—	—
	3-123	泥浆运输 运距（m） 5000	$10m^3$	898.64	0.10000	—
	3-124	泥浆运输 运距（m） 每增减1000	$10m^3$	48.36	—	0.10000

第四章　基础工程

说　　明

一、本章定额综合了挖土、运土、回填土、原土夯实、素混凝土垫层、碎石垫层 、防潮层等工作内容，混凝土及钢筋混凝土基础还综合了模板和钢筋制作与安装。地下室满堂基础（底板）定额未包括土方挖、运、填等工作内容，发生时另按第一章土方工程相应定额计算。

二、基础土方已综合考虑了放坡系数、工作面及土壤类别等因素，但未考虑挖淤泥、流沙、井点排水及土方外运费用，实际发生时按有关规定另行计算。人力车运土运距按 200m 考虑。

三、砖基础定额已综合了土方的挖、填、运及湿土排水的工作内容，如设计为混凝土基础（底板）上单独砌砖基础者，其定额基价应扣除土方、垫层相应内容的费用。

四、砖基础定额按混凝土实心砖、混凝土多孔砖分类。

五、有梁式、无梁式地下室满堂基础（底板）已考虑了下翻构件的砖胎膜。

六、基础土方定额按三类土考虑，如实际不同，不作调整。

工程量计算规则

一、砖基础与墙身的划分以设计室内地坪为界；有地下室，则以地下室室内设计地面为界；当基础与墙身采用不同材料，位于室内地坪±300mm 以内时，以不同材料为界，超过±300mm 时，仍按设计室内地坪为界。混凝土基础与上部结构的划分以混凝土基础上表面为界。

二、砖基础、块石基础、钢筋混凝土带形基础工程量按设计断面面积乘以长度计算。带形基础长度：外墙按中心线，内墙按内墙净长计算；独立柱基间带形基础按基底净长计算。其余基础工程量按设计图示尺寸计算。

三、计算砖（石）基础长度时，附墙垛突出部分，按折加长度合并计算。

一、 砖石基础

1. 砼实心砖基础

工作内容：挖、填、运土及工作面内排水、混凝土垫层、碎石垫层、防潮层、砖、块石砌筑。 **计量单位：**m^3

定额编号					4-1	4-2	4-3
项目					混凝土实心砖基础		
					墙厚		
					240	190	120
基价 (元)					**815.36**	**957.52**	**1126.93**
其中	人工费 (元)				366.65	441.30	610.96
	材料费 (元)				431.98	496.15	487.53
	机械费 (元)				16.73	20.07	28.44
代码		名称	单位	单价	消耗量		
预算	1-8	挖地槽、地坑 深3m以内 三类土	$100m^3$	3770.00	0.03510	0.04263	0.06372
	1-8H	挖地槽、地坑 深3m以内 三类土	$100m^3$	4448.60	0.02340	0.02842	0.04248
	1-96	湿土排水	$100m^3$	709.49	0.02340	0.02842	0.04248
	1-77	原土打夯 二遍	$1000m^2$	713.41	0.00343	0.00413	0.00607
	1-12	人力车运土方 运距（m） 50以内	$100m^3$	1518.75	0.01363	0.01406	0.01528
	1-13	人力车运土方 运距（m） 500以内每增运50	$100m^3$	290.00	0.04089	0.04218	0.04584
	1-80	人工就地回填土 夯实	$100m^3$	1222.95	0.04487	0.05699	0.09093
	5-1	垫层	$10m^3$	4503.41	0.01451	0.01625	0.02111
	5-97	基础垫层	$100m^2$	3801.89	0.00726	0.00917	0.01451
	4-87	碎石垫层 干铺	$10m^3$	2352.17	0.02177	0.02438	0.03200
	9-44	防水砂浆 砖基础上	$100m^2$	1183.38	0.02078	0.02208	0.02573
	4-1	混凝土实心砖基础 墙厚 1砖	$10m^3$	4078.04	0.10000	—	—
	4-3	混凝土实心砖基础 墙厚 190	$10m^3$	4788.98	—	0.10000	—
	4-2	混凝土实心砖基础 墙厚 1/2砖	$10m^3$	4485.86	—	—	0.10000

2. 混凝土多孔砖基础

工作内容：挖、填、运土及工作面内排水、混凝土垫层、碎石垫层、防潮层、砖、块石砌筑。 **计量单位：**m^3

定额编号					4-4	4-5
项　　目					混凝土多孔砖基础	
					墙厚	
					240	120
基　价 (元)					**727.44**	**1023.57**
其中	人 工 费 (元)				340.19	576.10
	材 料 费 (元)				371.01	419.54
	机 械 费 (元)				16.24	27.93
代码		名　称	单位	单价	消 耗 量	
预算	1-8	挖地槽、地坑 深3m以内 三类土	$100m^3$	3770.00	0.03510	0.06372
	1-8H	挖地槽、地坑 深3m以内 三类土	$100m^3$	4448.60	0.02340	0.04248
	1-96	湿土排水	$100m^3$	709.49	0.02340	0.04248
	1-77	原土打夯 二遍	$1000m^2$	713.41	0.00343	0.00607
	1-12	人力车运土方 运距（m） 50以内	$100m^3$	1518.75	0.01363	0.01528
	1-13	人力车运土方 运距（m） 500以内每增运50	$100m^3$	290.00	0.04089	0.04584
	1-80	人工就地回填土 夯实	$100m^3$	1222.95	0.04487	0.09093
	5-1	垫层	$10m^3$	4503.41	0.01451	0.02111
	5-97	基础垫层	$100m^2$	3801.89	0.00726	0.01451
	4-87	碎石垫层 干铺	$10m^3$	2352.17	0.02177	0.03167
	9-44	防水砂浆 砖基础上	$100m^2$	1183.38	0.02078	0.02573
	4-4	混凝土多孔砖基础 墙厚 1砖	$10m^3$	3198.96	0.10000	—
	4-5	混凝土多孔砖基础 墙厚 1/2砖	$10m^3$	3460.05	—	0.10000

3. 块石基础

工作内容：挖、填、运土及工作面内排水、混凝土垫层、碎石垫层、防潮层、砖、块石砌筑。 **计量单位：**m^3

定额编号					4-6	4-7	4-8
项　　目					块石基础		
					浆砌	干砌	灌混凝土
基　价 (元)					**581.54**	**489.12**	**579.73**
其中	人 工 费 (元)				218.67	208.23	210.98
	材 料 费 (元)				350.58	270.30	359.59
	机 械 费 (元)				12.29	10.59	9.16
代码		名　称	单位	单价	消 耗 量		
预算	1-8	挖地槽、地坑 深3m以内 三类土	$100m^3$	3770.00	0.01094	0.01238	0.01094
	1-8H	挖地槽、地坑 深3m以内 三类土	$100m^3$	4448.63	0.01641	0.01857	0.01641
	1-96	湿土排水	$100m^3$	709.49	0.01641	0.01857	0.01641
	1-77	原土打夯 二遍	$1000m^2$	713.41	0.00183	0.00256	0.00183
	1-12	人力车运土方 运距（m） 50以内	$100m^3$	1518.75	0.01253	0.01322	0.01253
	1-13	人力车运土方 运距（m） 500以内每增运50	$100m^3$	290.00	0.03759	0.03966	0.03759
	1-80	人工就地回填土 夯实	$100m^3$	1222.95	0.01482	0.01773	0.01482
	5-1	垫层	$10m^3$	4503.41	0.01011	0.01289	0.01011
	5-97	基础垫层	$100m^2$	3801.89	0.00326	0.00464	0.00326
	4-87	碎石垫层 干铺	$10m^3$	2352.17	0.01517	0.01933	0.01517
	4-69	块 石 基 础 浆砌	$10m^3$	3856.93	0.10000	—	—
	4-70	块 石 基 础 干砌	$10m^3$	2530.32	—	0.10000	—
	4-71	块 石 基 础 灌混凝土	$10m^3$	3838.72	—	—	0.10000

二、 混凝土及钢筋混凝土基础

工作内容：挖、填、运土及工作面内排水、碎石垫层、混凝土垫层、模板、钢筋制作安装及混凝土浇捣。 **计量单位：**m^3

定额编号					4-9	4-10	4-11	4-12	4-13
项目					素混凝土基础	带形基础		独立基础	杯形基础
						无梁式	有梁式		
基价 (元)					**1124.07**	**1137.01**	**1463.05**	**1385.20**	**1091.04**
其中	人工费 (元)				364.51	222.94	387.47	375.46	319.99
	材料费 (元)				731.12	896.48	1044.40	980.81	746.25
	机械费 (元)				28.44	17.59	31.18	28.93	24.80
代码		名称	单位	单价	消耗量				
预算	1-8H	挖地槽、地坑 深3m以内 三类土	$100m^3$	4448.60	0.04943	0.02435	0.04518	0.04440	0.04050
	1-96	湿土排水	$100m^3$	709.49	0.04943	0.02435	0.04518	0.04440	0.04050
	1-77	原土打夯 二遍	$1000m^2$	713.41	0.00749	0.00220	0.00545	0.00704	0.00372
	1-12	人力车运土方 运距（m） 50以内	$100m^3$	1518.75	0.01906	0.01015	0.01883	0.01850	0.01688
	1-13	人力车运土方 运距（m） 500以内每增运50	$100m^3$	290.00	0.05718	0.03045	0.05649	0.05550	0.05064
	1-80	人工就地回填土 夯实	$100m^3$	1222.95	0.06332	0.03044	0.05648	0.05550	0.05063
	5-97	基础垫层	$100m^2$	3801.89	0.01418	0.00152	0.00363	0.00469	0.00248
	5-99	带形基础 无梁式 复合木模	$100m^2$	3526.67	—	0.00740	—	—	—
	5-101	带形基础 有梁式 复合木模	$100m^2$	3664.56	—	—	0.02170	—	—
	5-1	垫层	$10m^3$	4503.41	0.03622	0.01100	0.02630	0.03400	0.01800
	5-3	基础 混凝土	$10m^3$	4916.53	0.10000	0.10000	0.10000	0.10000	0.10000
	4-87	碎石垫层 干铺	$10m^3$	2352.17	0.05433	0.01650	0.03945	0.05100	0.02700
	5-36	≤φ10	t	4810.67	—	0.02645	0.02645	0.01840	0.00920
	5-40	螺纹钢筋 ≤φ25	t	4286.53	—	0.05980	0.06440	0.04370	0.02300
	5-103	独立基础 复合木模	$100m^2$	3543.39	—	—	—	0.01880	—
	5-105	杯形基础 复合木模	$100m^2$	3835.72	—	—	—	—	0.01750

工作内容：挖、填、运土及工作面内排水、混凝土垫层、碎石垫层、模板、钢筋制作安装及混凝土浇捣。 **计量单位：**m^3

定额编号					4-14	4-15
项　　目					满堂基础、底板	
					无梁式	有梁式
基　价 (元)					**1450.80**	**1712.70**
其中	人 工 费 (元)				194.58	270.90
	材 料 费 (元)				1248.97	1432.21
	机 械 费 (元)				7.25	9.59
代码		名　称	单位	单价	消 耗 量	
预算	5-97	基础垫层	$100m^2$	3801.89	0.00359	0.00262
	5-107	地下室底板、满堂基础 有梁式 复合木模	$100m^2$	3626.46	—	0.01290
	5-109	地下室底板、满堂基础 无梁式 复合木模	$100m^2$	3854.19	0.00460	—
	5-1	垫层	$10m^3$	4503.41	0.02600	0.01900
	5-4	满堂基础、地下室底板	$10m^3$	4892.70	0.10000	0.10000
	4-87	碎石垫层 干铺	$10m^3$	2352.17	0.03900	0.02850
	5-36	≤φ10	t	4810.67	0.03520	0.06670
	5-40	螺纹钢筋 ≤φ25	t	4286.53	0.08360	0.10005
	4-2	混凝土实心砖基础 墙厚 1/2砖	$10m^3$	4485.86	0.00590	0.01180
	12-26	零星抹灰 14+6	$100m^2$	4312.16	0.01026	0.02052
	9-60	高分子卷材 胶粘法一层 立面	$100m^2$	3253.76	0.02000	0.02000
	10-8	聚苯乙烯泡沫保温板	$100m^2$	2892.96	0.02000	0.02000

工作内容：挖、填、运土及工作面内排水、混凝土垫层、碎石垫层、模板、钢筋制作安装及混凝土浇捣。 **计量单位：**m^3

定额编号					4-16
项　　目					基础梁
基　价 (元)					**1069.24**
其中	人 工 费 (元)				254.40
	材 料 费 (元)				792.51
	机 械 费 (元)				22.33
代码		名　称	单位	单价	消 耗 量
预算	1-8	挖地槽、地坑 深3m以内 三类土	$100m^3$	3770.00	0.00396
	1-8H	挖地槽、地坑 深3m以内 三类土	$100m^3$	4448.63	0.00594
	1-96	湿土排水	$100m^3$	709.49	0.00594
	1-77	原土打夯 二遍	$1000m^2$	713.41	0.00144
	1-12	人力车运土方 运距（m） 50以内	$100m^3$	1518.75	0.00248
	1-13	人力车运土方 运距（m） 500以内每增运50	$100m^3$	290.00	0.00744
	1-80	人工就地回填土 夯实	$100m^3$	1222.95	0.00743
	5-97	基础垫层	$100m^2$	3801.89	0.00096
	5-127	基础梁 复合木模	$100m^2$	4304.54	0.06400
	5-1	垫层	$10m^3$	4503.41	0.00700
	5-8	基础梁	$10m^3$	4974.93	0.01000
	4-87	碎石垫层 干铺	$10m^3$	2352.17	0.01050
	5-36	≤φ10	t	4810.67	0.04370
	5-40	螺纹钢筋 ≤φ25	t	4286.53	0.10235

工作内容：挖运回填土方；混凝土垫层、碎石垫层、模板、钢筋制作安装及混凝土浇捣。 **计量单位：**m^3

定额编号					4-17	4-18
项　　目					钢筋混凝土设备基础	素混凝土设备基础
基　价 (元)					**1118.78**	**905.59**
其中	人 工 费 (元)				279.30	224.61
	材 料 费 (元)				822.64	668.25
	机 械 费 (元)				16.84	12.73
代码		名　称	单位	单价	消 耗 量	
预算	1-8	挖地槽、地坑 深3m以内 三类土	$100m^3$	3770.00	0.01680	0.01260
	1-8H	挖地槽、地坑 深3m以内 三类土	$100m^3$	4448.60	0.02520	0.01890
	1-96	湿土排水	$100m^3$	709.49	0.02520	0.01890
	1-77	原土打夯 二遍	$1000m^2$	713.41	0.00270	0.00297
	1-12	人力车运土方 运距（m） 50以内	$100m^3$	1518.75	0.01150	0.01150
	1-13	人力车运土方 运距（m） 500以内每增运50	$100m^3$	290.00	0.03450	0.03450
	1-80	人工就地回填土 夯实	$100m^3$	1222.95	0.03050	0.02000
	5-97	基础垫层	$100m^2$	3801.89	0.00248	0.00273
	5-114	设 备 基 础 单个块体体积（m^3） 5以上 复合木模	$100m^2$	4000.98	0.02342	—
	5-112	设 备 基 础 单个块体体积（m^3） 5以内 复合木模	$100m^2$	4104.13	—	0.02342
	5-1	垫层	$10m^3$	4503.41	0.01800	0.01980
	5-3	基础 混凝土	$10m^3$	4916.53	0.10000	0.10000
	4-87	碎石垫层 干铺	$10m^3$	2352.17	0.02700	0.02970
	5-36	≤φ10	t	4810.67	0.03680	—
	5-5	设备基础二次灌浆	$10m^3$	6312.70	0.00863	0.00530

第五章　墙体工程

说　　明

本章定额包括一般砖墙、框架墙、钢筋混凝土墙、钢筋混凝土地下室墙、装配式混凝土墙、幕墙、墙面变形缝、隔断、隔墙、墙面装饰。

一、一般砖外墙包括砌墙、现浇钢筋混凝土构造柱、圈梁、过梁、墙内钢筋加固、局部挂钢丝网、内墙面抹灰；砖内墙包括砌墙、钢筋混凝土圈梁、构造柱、过梁、墙内钢筋加固、局部挂钢丝网、双面抹灰。

二、框架外墙包括砌墙、钢筋混凝土过梁、局部挂钢丝网、内墙面抹灰；框架内墙包括砌墙、钢筋混凝土构造柱、过梁、、局部挂钢丝网、双面抹灰。

三、钢筋混凝土外墙包括模板、钢筋、混凝土、内墙面抹灰；钢筋混凝土内墙包括模板、钢筋、混凝土、双面抹灰；钢筋混凝土地下室墙包括模板、钢筋、混凝土、外墙面防水、内墙面抹灰。

四、装配式混凝土墙构件按成品购入构件考虑，包括构件安装、套筒注浆、嵌缝打胶、内墙面抹灰。装配式混凝土墙构件吊装机械综合取定，按本定额第十一章“脚手架、垂直运输、超高运输增加费”相关说明及计算规则执行。

墙板安装定额不分是否带有门窗洞口，均按相应定额执行。凸（飘）窗安装定额适用于单独预制的凸（飘）窗安装，依附于外墙板制作的凸（飘）窗，其工程量并入外墙板计算，该板块安装整体套用墙板安装定额，人工和机械用量乘以系数 1.30。

外挂墙板安装定额已综合考虑了不同的连接方式，按构件不同类型及厚度套用相应定额。

五、幕墙包括预埋件、幕墙骨架及幕墙面层，未包括防火封堵。

六、钢结构墙面板安装已包括需要的包角、包边、窗台返水等用量。

七、硅酸钙板墙面板双面隔墙厚度按 180mm，镀锌钢龙骨按 15kg/m^2 编制，设计与定额不同时材料换算调整。本章保温岩棉板铺设仅限于硅酸钙板墙面板配套使用。

八、外墙墙体定额均未包括外墙外面抹灰、防水。

九、墙面装饰包括基层及面层。

十、外墙装饰抹灰及装饰块料定额已包括门窗洞口侧面、窗台线、腰线、勒脚的工作内容。

十一、内墙面抹灰、贴面子目中已扣除墙体子目所综合的内墙抹灰数量。

十二、定额中的砌筑砂浆、抹灰砂浆的厚度及配合比按综合考虑取定，设计与定额不同时，不予调整。

十三、变形缝适用于伸缩缝、沉降缝、抗震缝。

工程量计算规则

一、一般砖墙：

1.墙身长度：外墙按中心线计算，内墙按净长计算。

2.墙身高度：

（1）外墙高度：坡屋面算至屋面板底。现浇平屋面算至屋面板板面。女儿墙（含压顶）自板面算至压顶面。

（2）内墙高度：内墙位于屋架下者，其高度算至屋架底；无屋架有天棚者算至天棚底再加120mm。平、坡屋面和有楼层者算至梁（板）顶面。如同一墙体高度不同时，按平均高度计算。前后墙高度不同时，按平均高度计算。

3.墙身工程量应扣除门窗洞口及0.3 m^2以上的孔洞所占的面积，不扣除构造柱、圈（过）梁、檐口梁、雨棚梁、梁垫、楼（屋）面板的板头所占的面积；突出墙面的虎头砖、腰线等也不增加。

二、框架墙：

1.墙身面积：外墙按框架墙中心线乘以高度；内墙按墙面间的净长乘以高度；墙身高度计算方法同一般砖墙。

2.框架墙身面积不扣除框架柱、梁等所占的面积，但应扣除门窗洞口及 0.3 m^2 以上的孔洞所占的面积。

三、钢筋混凝土墙及钢筋混凝土地下室墙：

1.墙面积按墙身长度乘以层高计算，应扣除门窗洞口及0.3 m^2以上的孔洞所占的面积。

2.钢筋混凝土地下室墙按面积计算，墙体应扣除门窗洞口及 0.3 m^2 以上的孔洞所占的面积，墙身高度应算至地下室顶板面。

四、装配式混凝土墙

1.装配式混凝土墙构件安装工程量按成品构件设计图示尺寸的实体积以“m^3”计算，依附于构件制作的各类保温层，饰面层体积并入相应的构件安装中计算，不扣除构件内钢筋、预埋铁件、配管、套管、线盒及单个0.3 m^3以内的孔洞、线箱等所占体积，外露钢筋体积亦不再增加。概算定额已综合考虑套筒注浆，不再另行计算。

2.轻质挑板隔墙安装工程量按构件图示尺寸以“m^2”计算，应扣除门窗洞口、过人洞、空圈、嵌入墙板内的钢筋混凝土柱、梁、圈梁、挑梁、过梁、止水翻边及凹进墙内的壁龛、消火栓箱及单个0.3 m^2以上的孔洞所占的面积，不扣除梁头、板头及0.3 m^2以内的孔洞所占面积。

3.预制烟道、通风道安装工程量按图示长度以“m”计算，排烟（气）止回阀、成品风帽安装工程量按图示个数以“个”计算。

五、幕墙面积按设计图示尺寸以外围面积计算。

六、隔断、隔墙按设计图示尺寸以外围面积计算，扣除门窗洞口及0.3 m^2以上的孔洞所占的面积，成品卫生间隔断以“间”计算。

七、钢结构墙面板

1.压型钢板、彩钢夹心板、采光板墙面板、墙面玻纤保温棉按设计图示尺寸以铺挂面积计算，不扣

除单个面积小于或等于 0.3 m^2孔洞所占的面积。墙面玻纤保温棉面积同单层压型钢板墙面板面积。

2.硅酸钙板墙面板按设计图示尺寸的墙面面积以“m^2”计算，不扣除单个面积小于或等于 0.3m^2孔洞所占的面积。保温岩棉铺设、EPS 混凝土浇灌按设计图示尺寸的铺设或浇灌体积以“m^3”计算，不扣除单个 0.3 m^2孔洞所占的体积。

八、墙面装饰：墙（柱、梁）面镶贴块料，内墙按设计图示尺寸以实铺面积计算，外墙按外墙面积计算。

九、变形缝按“延长米”计算。

一、 一般砖墙

1. 外墙

工作内容：砌墙，浇捣钢筋混凝土构造柱、圈过梁，墙内钢筋加固，局部挂钢丝网，内墙面抹灰。 **计量单位：**m^2

定额编号					5-1	5-2	5-3	5-4
项　　目					混凝土实心砖外墙		混凝土多孔砖外墙	
					1砖厚	1/2砖厚	1砖厚	1/2砖厚
					（内面普通抹灰）			
基　价 (元)					**222.55**	**104.43**	**209.79**	**94.18**
其中	人 工 费 (元)				74.56	45.25	70.54	41.47
	材 料 费 (元)				146.01	58.49	137.34	52.07
	机 械 费 (元)				1.98	0.69	1.91	0.64
代码		名　称	单位	单价	消 耗 量			
预算	4-6	混凝土实心砖 墙厚 1砖	$10m^3$	4464.06	0.01430	—	—	—
	4-8	混凝土实心砖 墙厚 1/2砖	$10m^3$	4866.03	—	0.01000	—	—
	4-22	混凝土多孔砖 墙厚 1砖	$10m^3$	3571.89	—	—	0.01430	—
	4-23	混凝土多孔砖 墙厚 1/2砖	$10m^3$	3840.69	—	—	—	0.01000
	5-119	矩形柱 复合木模	$100m^2$	4333.20	0.00361	—	0.00361	—
	5-140	直形圈过梁 复合木模	$100m^2$	4261.10	0.00358	0.00250	0.00358	0.00250
	5-53	砌体内加固钢筋	t	5762.87	—	0.00100	—	0.00100
	5-46	圆钢 ≤φ10	t	5214.57	0.00300	—	0.00300	—
	5-39	螺纹钢筋 ≤φ18	t	4467.54	0.00700	0.00100	0.00700	0.00100
	5-7	构造柱	$10m^3$	5754.93	0.00540	—	0.00540	—
	5-10	圈梁、过梁、拱形梁	$10m^3$	5331.36	0.00430	0.00150	0.00430	0.00150
	12-8	挂钢丝网	$100m^2$	1077.65	0.00117	0.00117	0.00117	0.00117
	12-1	内墙 14+6	$100m^2$	2563.39	0.01000	0.01000	0.01000	0.01000

工作内容：砌墙，浇捣钢筋混凝土构造柱、圈过梁，墙内钢筋加固，局部挂钢丝网，内墙面抹灰。 **计量单位：**m^2

定额编号					5-5	5-6	5-7	5-8
项　　目					非粘土烧结实心砖外墙		非粘土烧结多孔砖外墙	
					1砖厚	1/2砖厚	1砖厚	1/2砖厚
					（内面普通抹灰）			
基　价 (元)					**224.85**	**105.81**	**215.27**	**98.04**
其中	人 工 费 (元)				74.09	44.60	70.08	41.04
	材 料 费 (元)				148.78	60.52	143.27	56.36
	机 械 费 (元)				1.98	0.69	1.92	0.64
代码		名　称	单位	单价	消 耗 量			
预算	4-27	非粘土烧结实心砖 墙厚 1砖	$10m^3$	4625.31	0.01430	—	—	—
	4-29	非粘土烧结实心砖 墙厚 1/2砖	$10m^3$	5004.38	—	0.01000	—	—
	4-41	非粘土烧结多孔砖 墙厚 1砖	$10m^3$	3954.50	—	—	0.01430	—
	4-42	非粘土烧结多孔砖 墙厚 1/2砖	$10m^3$	4226.34	—	—	—	0.01000
	5-119	矩形柱 复合木模	$100m^2$	4333.20	0.00361	—	0.00361	—
	5-140	直形圈过梁 复合木模	$100m^2$	4261.10	0.00358	0.00250	0.00358	0.00250
	5-53	砌体内加固钢筋	t	5762.87	—	0.00100	—	0.00100
	5-46	圆钢 ≤φ10	t	5214.57	0.00300	—	0.00300	—
	5-39	螺纹钢筋 ≤φ18	t	4467.54	0.00700	0.00100	0.00700	0.00100
	5-7	构造柱	$10m^3$	5754.93	0.00540	—	0.00540	—
	5-10	圈梁、过梁、拱形梁	$10m^3$	5331.36	0.00430	0.00150	0.00430	0.00150
	12-8	挂钢丝网	$100m^2$	1077.65	0.00117	0.00117	0.00117	0.00117
	12-1	内墙 14+6	$100m^2$	2563.39	0.01000	0.01000	0.01000	0.01000

工作内容：砌墙，浇捣钢筋混凝土构造柱、圈过梁，墙内钢筋加固，局部挂钢丝网，内墙面抹灰。 **计量单位：**m^2

定额编号					5-9	5-10	5-11	5-12
项　　目					蒸压实心砖外墙		蒸压多孔砖外墙	
					1砖厚	1/2砖厚	1砖厚	1/2砖厚
					（内面普通抹灰）			
基　价 (元)					**220.38**	**102.55**	**203.87**	**89.71**
其中	人 工 费 (元)				73.63	44.28	69.79	40.73
	材 料 费 (元)				144.77	57.58	132.17	48.34
	机 械 费 (元)				1.98	0.69	1.91	0.64
代码		名　称	单位	单价	消 耗 量			
预算	4-47	蒸压实心砖 1砖	$10m^3$	4312.53	0.01430	—	—	—
	4-48	蒸压实心砖 1/2砖	$10m^3$	4677.85	—	0.01000	—	—
	4-51	蒸压多孔砖 1砖	$10m^3$	3157.46	—	—	0.01430	—
	4-52	蒸压多孔砖 1/2砖	$10m^3$	3393.36	—	—	—	0.01000
	5-119	矩形柱 复合木模	$100m^2$	4333.20	0.00361	—	0.00361	—
	5-140	直形圈过梁 复合木模	$100m^2$	4261.10	0.00358	0.00250	0.00358	0.00250
	5-53	砌体内加固钢筋	t	5762.87	—	0.00100	—	0.00100
	5-46	圆钢 ≤φ10	t	5214.57	0.00300	—	0.00300	—
	5-39	螺纹钢筋 ≤φ18	t	4467.54	0.00700	0.00100	0.00700	0.00100
	5-7	构造柱	$10m^3$	5754.93	0.00540	—	0.00540	—
	5-10	圈梁、过梁、拱形梁	$10m^3$	5331.36	0.00430	0.00150	0.00430	0.00150
	12-8	挂钢丝网	$100m^2$	1077.65	0.00117	0.00117	0.00117	0.00117
	12-1	内墙 14+6	$100m^2$	2563.39	0.01000	0.01000	0.01000	0.01000

2. 内墙

工作内容：砌墙，浇捣钢筋混凝土构造柱、圈过梁，墙内钢筋加固，局部挂钢丝网，内墙面抹灰。 **计量单位：**m^2

定额编号					5-13	5-14	5-15	5-16
项　　目					混凝土实心砖内墙		混凝土多孔砖内墙	
					1砖厚	1/2砖厚	1砖厚	1/2砖厚
					（双面普通抹灰）			
基　价 (元)					**213.23**	**128.94**	**196.81**	**118.38**
其中	人 工 费 (元)				79.64	59.41	74.47	55.51
	材 料 费 (元)				131.95	68.64	120.79	62.03
	机 械 费 (元)				1.64	0.89	1.55	0.84
代码		名　称	单位	单价	消 耗 量			
预算	4-6	混凝土实心砖 墙厚 1砖	$10m^3$	4464.06	0.01840	—	—	—
	4-8	混凝土实心砖 墙厚 1/2砖	$10m^3$	4866.03	—	0.01030	—	—
	4-22	混凝土多孔砖 墙厚 1砖	$10m^3$	3571.89	—	—	0.01840	—
	4-23	混凝土多孔砖 墙厚 1/2砖	$10m^3$	3840.69	—	—	—	0.01030
	5-119	矩形柱 复合木模	$100m^2$	4333.20	0.00130	—	0.00130	—
	5-140	直形圈过梁 复合木模	$100m^2$	4261.10	0.00300	0.00200	0.00300	0.00200
	5-53	砌体内加固钢筋	t	5762.87	—	0.00100	—	0.00100
	5-46	圆钢 ≤φ10	t	5214.57	0.00200	—	0.00200	—
	5-39	螺纹钢筋 ≤φ18	t	4467.54	0.00400	0.00100	0.00400	0.00100
	5-7	构造柱	$10m^3$	5754.93	0.00200	—	0.00200	—
	5-10	圈梁、过梁、拱形梁	$10m^3$	5331.36	0.00360	0.00120	0.00360	0.00120
	12-8	挂钢丝网	$100m^2$	1077.65	0.00223	0.00223	0.00223	0.00223
	12-1	内墙 14+6	$100m^2$	2563.39	0.02000	0.02000	0.02000	0.02000

工作内容：砌墙，浇捣钢筋混凝土构造柱、圈过梁，墙内钢筋加固，局部挂钢丝网，内墙面抹灰。 **计量单位：**m^2

定额编号					5-17	5-18	5-19	5-20
项　　目					非粘土烧结实心砖内墙		非粘土烧结多孔砖内墙	
					1砖厚	1/2砖厚	1砖厚	1/2砖厚
					（双面普通抹灰）			
基　价 (元)					**216.19**	**130.37**	**203.85**	**122.35**
其中	人 工 费 (元)				79.04	58.74	73.87	55.07
	材 料 费 (元)				135.51	70.74	128.42	66.44
	机 械 费 (元)				1.64	0.89	1.56	0.84
代码		名　称	单位	单价	消 耗 量			
预算	4-27	非粘土烧结实心砖 墙厚 1砖	$10m^3$	4625.31	0.01840	—	—	—
	4-29	非粘土烧结实心砖 墙厚 1/2砖	$10m^3$	5004.38	—	0.01030	—	—
	4-41	非粘土烧结多孔砖 墙厚 1砖	$10m^3$	3954.50	—	—	0.01840	—
	4-42	非粘土烧结多孔砖 墙厚 1/2砖	$10m^3$	4226.34	—	—	—	0.01030
	5-119	矩形柱 复合木模	$100m^2$	4333.20	0.00130	—	0.00130	—
	5-140	直形圈过梁 复合木模	$100m^2$	4261.10	0.00300	0.00200	0.00300	0.00200
	5-53	砌体内加固钢筋	t	5762.87	—	0.00100	—	0.00100
	5-46	圆钢 ≤φ10	t	5214.57	0.00200	—	0.00200	—
	5-39	螺纹钢筋 ≤φ18	t	4467.54	0.00400	0.00100	0.00400	0.00100
	5-7	构造柱	$10m^3$	5754.93	0.00200	—	0.00200	—
	5-10	圈梁、过梁、拱形梁	$10m^3$	5331.36	0.00360	0.00120	0.00360	0.00120
	12-8	挂钢丝网	$100m^2$	1077.65	0.00223	0.00223	0.00223	0.00223
	12-1	内墙 14+6	$100m^2$	2563.39	0.02000	0.02000	0.02000	0.02000

工作内容：砌墙，浇捣钢筋混凝土构造柱、圈过梁，墙内钢筋加固，局部挂钢丝网，内墙面抹灰。 **计量单位：**m^2

定额编号					5-21	5-22	5-23	5-24
项　　目					蒸压砖内墙		蒸压多孔砖内墙	
					1砖厚	1/2砖厚	1砖厚	1/2砖厚
					（双面普通抹灰）			
基　价 (元)					**210.43**	**127.01**	**189.19**	**113.78**
其中	人 工 费 (元)				78.44	58.41	73.50	54.75
	材 料 费 (元)				130.35	67.71	114.14	58.19
	机 械 费 (元)				1.64	0.89	1.55	0.84
代码		名　称	单位	单价	消 耗 量			
预算	4-47	蒸压实心砖 1砖	$10m^3$	4312.53	0.01840	—	—	—
	4-48	蒸压实心砖 1/2砖	$10m^3$	4677.85	—	0.01030	—	—
	4-51	蒸压多孔砖 1砖	$10m^3$	3157.46	—	—	0.01840	—
	4-52	蒸压多孔砖 1/2砖	$10m^3$	3393.36	—	—	—	0.01030
	5-119	矩形柱 复合木模	$100m^2$	4333.20	0.00130	—	0.00130	—
	5-140	直形圈过梁 复合木模	$100m^2$	4261.10	0.00300	0.00200	0.00300	0.00200
	5-53	砌体内加固钢筋	t	5762.87	—	0.00100	—	0.00100
	5-46	圆钢 ≤φ10	t	5214.57	0.00200	—	0.00200	—
	5-39	螺纹钢筋 ≤φ18	t	4467.54	0.00400	0.00100	0.00400	0.00100
	5-7	构造柱	$10m^3$	5754.93	0.00200	—	0.00200	—
	5-10	圈梁、过梁、拱形梁	$10m^3$	5331.36	0.00360	0.00120	0.00360	0.00120
	12-8	挂钢丝网	$100m^2$	1077.65	0.00223	0.00223	0.00223	0.00223
	12-1	内墙 14+6	$100m^2$	2563.39	0.02000	0.02000	0.02000	0.02000

二、 框架墙

1. 外墙

工作内容：砌墙，浇捣钢筋混凝土过梁，局部挂钢丝网，内墙面抹灰。 **计量单位：**m^2

定额编号					5-25	5-26	5-27	5-28	5-29	5-30
项　　目					框架混凝土实心砖外墙			框架混凝土多孔砖外墙		
					1砖厚	1/2砖厚	190厚	1砖厚	1/2砖厚	190厚
					（内面普通抹灰）					
基　价 (元)					**121.37**	**83.86**	**115.75**	**105.23**	**75.05**	**83.94**
其中	人 工 费 (元)				44.91	37.77	44.36	39.83	34.52	34.23
	材 料 费 (元)				75.75	45.58	70.73	64.77	40.06	49.19
	机 械 费 (元)				0.71	0.51	0.66	0.63	0.47	0.52
代码		名　称	单位	单价	消 耗 量					
预算	4-6	混凝土实心砖 墙厚 1砖	$10m^3$	4464.06	0.01810	—	—	—	—	—
	4-8	混凝土实心砖 墙厚 1/2砖	$10m^3$	4866.03	—	0.00860	—	—	—	—
	4-16	混凝土实心砖 墙厚 190	$10m^3$	5276.73	—	—	0.01440	—	—	—
	4-22	混凝土多孔砖 墙厚 1砖	$10m^3$	3571.89	—	—	—	0.01810	—	—
	4-23	混凝土多孔砖 墙厚 1/2砖	$10m^3$	3840.69	—	—	—	—	0.00860	—
	4-24	混凝土多孔砖 墙厚 190	$10m^3$	3067.97	—	—	—	—	—	0.01440
	5-140	直形圈过梁 复合木模	$100m^2$	4261.10	0.00083	0.00167	0.00089	0.00083	0.00167	0.00089
	5-36	≤φ10	t	4810.67	0.00100	0.00100	0.00100	0.00100	0.00100	0.00100
	5-10	圈梁、过梁、拱形梁	$10m^3$	5331.36	0.00100	0.00060	0.00080	0.00100	0.00060	0.00080
	12-8	挂钢丝网	$100m^2$	1077.65	0.00117	0.00117	0.00117	0.00117	0.00117	0.00117
	12-1	内墙 14+6	$100m^2$	2563.39	0.01000	0.01000	0.01000	0.01000	0.01000	0.01000

工作内容：砌墙，浇捣钢筋混凝土过梁，局部挂钢丝网，内墙面抹灰。 **计量单位：**m^2

定额编号					5-31	5-32	5-33	5-34
项　　目					框架非粘土烧结实心砖外墙		框架非粘土烧结多孔砖外墙	
					1砖厚	1/2砖厚	1砖厚	1/2砖厚
					（内面普通抹灰）			
基　价 (元)					**124.29**	**85.06**	**112.14**	**78.36**
其中	人 工 费 (元)				44.33	37.22	39.24	34.15
	材 料 费 (元)				79.25	47.33	72.27	43.74
	机 械 费 (元)				0.71	0.51	0.63	0.47
代码		名　称	单位	单价	消 耗 量			
预算	4-27	非粘土烧结实心砖 墙厚 1砖	$10m^3$	4625.31	0.01810	—	—	—
	4-29	非粘土烧结实心砖 墙厚 1/2砖	$10m^3$	5004.38	—	0.00860	—	—
	4-41	非粘土烧结多孔砖 墙厚 1砖	$10m^3$	3954.50	—	—	0.01810	—
	4-42	非粘土烧结多孔砖 墙厚 1/2砖	$10m^3$	4226.34	—	—	—	0.00860
	5-140	直形圈过梁 复合木模	$100m^2$	4261.10	0.00083	0.00167	0.00083	0.00167
	5-36	≤φ10	t	4810.67	0.00100	0.00100	0.00100	0.00100
	5-10	圈梁、过梁、拱形梁	$10m^3$	5331.36	0.00100	0.00060	0.00100	0.00060
	12-8	挂钢丝网	$100m^2$	1077.65	0.00117	0.00117	0.00117	0.00117
	12-1	内墙 14+6	$100m^2$	2563.39	0.01000	0.01000	0.01000	0.01000

工作内容：砌墙，浇捣钢筋混凝土过梁，局部挂钢丝网，内墙面抹灰。 **计量单位：**m^2

定额编号					5-35	5-36	5-37	5-38
项　　目					框架蒸压实心砖外墙		框架蒸压多孔砖外墙	
					1砖厚	1/2砖墙	1砖厚	1/2砖厚
					（内面普通抹灰）			
基　价（元）					**118.63**	**82.25**	**97.72**	**71.21**
其中	人工费（元）				43.74	36.94	38.88	33.89
	材料费（元）				74.18	44.80	58.22	36.85
	机械费（元）				0.71	0.51	0.62	0.47
代码		名　称	单位	单价	消耗量			
预算	4-47	蒸压实心砖 1砖	$10m^3$	4312.53	0.01810	—	—	—
	4-48	蒸压实心砖 1/2砖	$10m^3$	4677.85	—	0.00860	—	—
	4-51	蒸压多孔砖 1砖	$10m^3$	3157.46	—	—	0.01810	—
	4-52	蒸压多孔砖 1/2砖	$10m^3$	3393.36	—	—	—	0.00860
	5-140	直形圈过梁 复合木模	$100m^2$	4261.10	0.00083	0.00167	0.00083	0.00167
	5-36	≤φ10	t	4810.67	0.00100	0.00100	0.00100	0.00100
	5-10	圈梁、过梁、拱形梁	$10m^3$	5331.36	0.00100	0.00060	0.00100	0.00060
	12-8	挂钢丝网	$100m^2$	1077.65	0.00117	0.00117	0.00117	0.00117
	12-1	内墙 14+6	$100m^2$	2563.39	0.01000	0.01000	0.01000	0.01000

工作内容：砌墙，浇捣钢筋混凝土过梁，局部挂钢丝网，内墙面抹灰。 **计量单位：**m^2

定额编号					5-39	5-40	5-41
项　　目					框架轻集料（陶粒）混凝土小型空心砌块外墙		
					240厚	190厚	120厚
					（内面普通抹灰）		
基　价（元）					**115.91**	**102.69**	**80.60**
其中	人工费（元）				34.33	33.49	31.71
	材料费（元）				81.09	68.74	48.46
	机械费（元）				0.49	0.46	0.43
代码		名　称	单位	单价	消耗量		
预算	4-54	轻集料（陶粒）混凝土小型空心砌块 墙厚（mm） 240	$10m^3$	4162.39	0.01810	—	—
	4-55	轻集料（陶粒）混凝土小型空心砌块 墙厚（mm） 190	$10m^3$	4369.67	—	0.01440	—
	4-56	轻集料（陶粒）混凝土小型空心砌块 墙厚（mm） 120	$10m^3$	4486.95	—	—	0.00860
	5-140	直形圈过梁 复合木模	$100m^2$	4261.10	0.00083	0.00089	0.00167
	5-36	≤φ10	t	4810.67	0.00100	0.00100	0.00100
	5-10	圈梁、过梁、拱形梁	$10m^3$	5331.36	0.00100	0.00080	0.00060
	12-8	挂钢丝网	$100m^2$	1077.65	0.00117	0.00117	0.00117
	12-1	内墙 14+6	$100m^2$	2563.39	0.01000	0.01000	0.01000

工作内容：砌墙，浇捣钢筋混凝土过梁，局部挂钢丝网，内墙面抹灰。 **计量单位：**m^2

定额编号					5-42	5-43	5-44
项　　目					框架非粘土烧结空心砌块外墙		
					240厚	190厚	120厚
					（内面普通抹灰）		
基　价 (元)					**117.22**	**101.43**	**80.10**
其中	人 工 费 (元)				33.72	31.51	30.19
	材 料 费 (元)				83.04	69.49	49.49
	机 械 费 (元)				0.46	0.43	0.42
代码		名　称	单位	单价	消 耗 量		
预算	4-57	非粘土烧结空心砌块 墙厚（卧砌） 240	$10m^3$	4234.54	0.01810	—	—
	4-58	非粘土烧结空心砌块 墙厚（卧砌） 190	$10m^3$	4281.79	—	0.01440	—
	4-59	非粘土烧结空心砌块 墙厚（卧砌） 120	$10m^3$	4428.69	—	—	0.00860
	5-140	直形圈过梁 复合木模	$100m^2$	4261.10	0.00083	0.00089	0.00167
	5-36	≤φ10	t	4810.67	0.00100	0.00100	0.00100
	5-10	圈梁、过梁、拱形梁	$10m^3$	5331.36	0.00100	0.00080	0.00060
	12-8	挂钢丝网	$100m^2$	1077.65	0.00117	0.00117	0.00117
	12-1	内墙 14+6	$100m^2$	2563.39	0.01000	0.01000	0.01000

工作内容：砌筑、铺浆、找平、校正、切割部分砌块、刚性材料嵌缝、局部挂钢丝网，内墙面抹灰。 **计量单位：**m^2

定额编号					5-45	5-46	5-47
项　　目					框架蒸压加气混凝土砌块外墙		
					150厚	200厚	300厚
					（内面普通抹灰）		
基　价 (元)					**103.89**	**117.35**	**148.89**
其中	人 工 费 (元)				42.68	43.19	48.19
	材 料 费 (元)				60.80	73.74	100.23
	机 械 费 (元)				0.41	0.42	0.47
代码		名　称	单位	单价	消 耗 量		
预算	4-60	蒸压加气混凝土砌块 墙厚（mm以内） 150 砂浆	$10m^3$	3871.22	0.00600	—	—
	4-61	蒸压加气混凝土砌块 墙厚（mm以内） 150 粘结剂	$10m^3$	3801.45	0.00600	—	—
	4-62	蒸压加气混凝土砌块 墙厚（mm以内） 200 砂浆	$10m^3$	3674.62	—	0.00800	—
	4-63	蒸压加气混凝土砌块 墙厚（mm以内） 200 粘结剂	$10m^3$	3623.65	—	0.00800	—
	4-64	蒸压加气混凝土砌块 墙厚（mm以内） 300 砂浆	$10m^3$	3605.77	—	—	0.01200
	4-65	蒸压加气混凝土砌块 墙厚（mm以内） 300 粘结剂	$10m^3$	3554.80	—	—	0.01200
	4-67	加气混凝土砌块L型专用连接件	100个	486.60	0.00750	0.00750	0.00750
	5-140	直形圈过梁 复合木模	$100m^2$	4261.10	0.00107	0.00080	0.00067
	5-36	≤φ10	t	4810.67	0.00075	0.00100	0.00150
	5-10	圈梁、过梁、拱形梁	$10m^3$	5331.36	0.00060	0.00080	0.00120
	5-53	砌体内加固钢筋	t	5762.87	0.00100	0.00100	0.00100
	12-8	挂钢丝网	$100m^2$	1077.65	0.00117	0.00117	0.00117
	12-20	干粉型界面剂	$100m^2$	509.14	0.02000	0.02000	0.02000
	12-1	内墙 14+6	$100m^2$	2563.39	0.01000	0.01000	0.01000

工作内容：砌筑、铺浆、找平、校正、切割部分砌块、刚性材料嵌缝、局部挂钢丝网，内墙面抹灰。 **计量单位：**m^2

定额编号					5-48
项　　目					框架 陶粒增强加气砌块 外墙
					200厚
					（内面普通抹灰）
基　价 (元)					**154.37**
其中	人 工 费 (元)				42.20
	材 料 费 (元)				111.82
	机 械 费 (元)				0.35
代 码		名　称	单位	单价	消 耗 量
预算	4-66	陶粒增强加气砌块	$10m^3$	5962.67	0.01600
	4-67	加气混凝土砌块L型专用连接件	100个	486.60	0.00750
	5-140	直形圈过梁 复合木模	$100m^2$	4261.10	0.00080
	5-36	≤φ10	t	4810.67	0.00100
	5-10	圈梁、过梁、拱形梁	$10m^3$	5331.36	0.00080
	5-53	砌体内加固钢筋	t	5762.87	0.00100
	12-8	挂钢丝网	$100m^2$	1077.65	0.00117
	12-20	干粉型界面剂	$100m^2$	509.14	0.02000
	12-1	内墙 14+6	$100m^2$	2563.39	0.01000

2. 内墙

工作内容：砌墙、浇捣钢筋混凝土构造柱、过梁，局部挂钢丝网，内墙面抹灰。 **计量单位：**m^2

定额编号					5-49	5-50	5-51	5-52	5-53	5-54
项　　目					框架砼实心砖内墙			框架砼多孔砖内墙		
					1砖厚	1/2砖厚	190厚	1砖厚	1/2砖厚	190厚
					（双面普通抹灰）					
基　价 (元)					**182.69**	**105.48**	**172.15**	**166.90**	**96.26**	**141.01**
其中	人 工 费 (元)				67.77	50.01	66.35	62.80	46.61	56.43
	材 料 费 (元)				113.46	54.75	104.48	102.72	48.97	83.39
	机 械 费 (元)				1.46	0.72	1.32	1.38	0.68	1.19
代码		名　称	单位	单价	消 耗 量					
预算	4-6	混凝土实心砖 墙厚 1砖	$10m^3$	4464.06	0.01770	—	—	—	—	—
	4-8	混凝土实心砖 墙厚 1/2砖	$10m^3$	4866.03	—	0.00900	—	—	—	—
	4-16	混凝土实心砖 墙厚 190	$10m^3$	5276.73	—	—	0.01410	—	—	—
	4-22	混凝土多孔砖 墙厚 1砖	$10m^3$	3571.89	—	—	—	0.01770	—	—
	4-23	混凝土多孔砖 墙厚 1/2砖	$10m^3$	3840.69	—	—	—	—	0.00900	—
	4-24	混凝土多孔砖 墙厚 190	$10m^3$	3067.97	—	—	—	—	—	0.01410
	5-119	矩形柱 复合木模	$100m^2$	4333.20	0.00130	—	0.00120	0.00130	—	0.00120
	5-140	直形圈过梁 复合木模	$100m^2$	4261.10	0.00042	0.00056	0.00044	0.00042	0.00056	0.00044
	5-46	圆钢 ≤φ10	t	5214.57	0.00200	—	0.00200	0.00200	—	0.00200
	5-39	螺纹钢筋 ≤φ18	t	4467.54	0.00400	0.00100	0.00300	0.00400	0.00100	0.00300
	5-7	构造柱	$10m^3$	5754.93	0.00200	—	0.00190	0.00200	—	0.00190
	5-10	圈梁、过梁、拱形梁	$10m^3$	5331.36	0.00050	0.00020	0.00040	0.00050	0.00020	0.00040
	12-8	挂钢丝网	$100m^2$	1077.65	0.00233	0.00233	0.00233	0.00233	0.00233	0.00233
	12-1	内墙 14+6	$100m^2$	2563.39	0.02000	0.02000	0.02000	0.02000	0.02000	0.02000

工作内容：砌墙、浇捣钢筋混凝土构造柱、过梁，局部挂钢丝网，内墙面抹灰。 **计量单位：**m^2

定额编号					5-55	5-56
项　　目					框架非粘土烧结实心砖内墙	
					1砖厚	1/2砖厚
					（双面普通抹灰）	
基　价（元）					**185.54**	**106.73**
其中	人工费（元）				67.20	49.43
	材料费（元）				116.88	56.58
	机械费（元）				1.46	0.72
代码		名　称	单位	单价	消耗量	
预算	4-27	非粘土烧结实心砖 墙厚1砖	$10m^3$	4625.31	0.01770	—
	4-29	非粘土烧结实心砖 墙厚1/2砖	$10m^3$	5004.38	—	0.00900
	5-119	矩形柱 复合木模	$100m^2$	4333.20	0.00130	—
	5-140	直形圈过梁 复合木模	$100m^2$	4261.10	0.00042	0.00056
	5-46	圆钢 ≤φ10	t	5214.57	0.00200	—
	5-39	螺纹钢筋 ≤φ18	t	4467.54	0.00400	0.00100
	5-7	构造柱	$10m^3$	5754.93	0.00200	—
	5-10	圈梁、过梁、拱形梁	$10m^3$	5331.36	0.00050	0.00020
	12-8	挂钢丝网	$100m^2$	1077.65	0.00233	0.00233
	12-1	内墙 14+6	$100m^2$	2563.39	0.02000	0.02000

工作内容：砌墙、浇捣钢筋混凝土构造柱、过梁，局部挂钢丝网，内墙面抹灰。 **计量单位：**m^2

定额编号					5-57	5-58	5-59
项　　目					框架非粘土烧结多孔砖内墙		
					1砖厚	1/2砖厚	90厚
					（双面普通抹灰）		
基　价（元）					**173.67**	**99.73**	**99.23**
其中	人工费（元）				62.23	46.22	43.99
	材料费（元）				110.06	52.83	54.60
	机械费（元）				1.38	0.68	0.64
代码		名　称	单位	单价	消耗量		
预算	4-41	非粘土烧结多孔砖 墙厚1砖	$10m^3$	3954.50	0.01770	—	—
	4-42	非粘土烧结多孔砖 墙厚1/2砖	$10m^3$	4226.34	—	0.00900	—
	4-43	非粘土烧结多孔砖 墙厚90厚	$10m^3$	5528.25	—	—	0.00700
	5-119	矩形柱 复合木模	$100m^2$	4333.20	0.00130	—	—
	5-140	直形圈过梁 复合木模	$100m^2$	4261.10	0.00042	0.00056	0.00056
	5-46	圆钢 ≤φ10	t	5214.57	0.00200	—	—
	5-39	螺纹钢筋 ≤φ18	t	4467.54	0.00400	0.00100	0.00080
	5-7	构造柱	$10m^3$	5754.93	0.00200	—	—
	5-10	圈梁、过梁、拱形梁	$10m^3$	5331.36	0.00050	0.00020	0.00015
	12-8	挂钢丝网	$100m^2$	1077.65	0.00233	0.00233	0.00233
	12-1	内墙 14+6	$100m^2$	2563.39	0.02000	0.02000	0.02000

工作内容：砌墙、浇捣钢筋混凝土构造柱、过梁，局部挂钢丝网，内墙面抹灰。 **计量单位：**m^2

定额编号					5-60	5-61	5-62	5-63
项　　目					框架蒸压实心砖内墙		框架蒸压多孔砖内墙	
					1砖厚	1/2砖厚	1砖厚	1/2砖厚
					（双面普通抹灰）			
基　价（元）					**180.00**	**103.80**	**159.56**	**92.24**
其中	人工费（元）				66.62	49.14	61.87	45.94
	材料费（元）				111.92	53.94	96.32	45.62
	机械费（元）				1.46	0.72	1.37	0.68
代码		名　称	单位	单价	消耗量			
预算	4-47	蒸压实心砖 1砖	$10m^3$	4312.53	0.01770	—	—	—
	4-48	蒸压实心砖 1/2砖	$10m^3$	4677.85	—	0.00900	—	—
	4-51	蒸压多孔砖 1砖	$10m^3$	3157.46	—	—	0.01770	—
	4-52	蒸压多孔砖 1/2砖	$10m^3$	3393.36	—	—	—	0.00900
	5-119	矩形柱 复合木模	$100m^2$	4333.20	0.00130	—	0.00130	—
	5-140	直形圈过梁 复合木模	$100m^2$	4261.10	0.00042	0.00056	0.00042	0.00056
	5-46	圆钢 ≤φ10	t	5214.57	0.00200	—	0.00200	—
	5-39	螺纹钢筋 ≤φ18	t	4467.54	0.00400	0.00100	0.00400	0.00100
	5-7	构造柱	$10m^3$	5754.93	0.00200	—	0.00200	—
	5-10	圈梁、过梁、拱形梁	$10m^3$	5331.36	0.00050	0.00020	0.00050	0.00020
	12-8	挂钢丝网	$100m^2$	1077.65	0.00233	0.00233	0.00233	0.00233
	12-1	内墙 14+6	$100m^2$	2563.39	0.02000	0.02000	0.02000	0.02000

工作内容：砌墙、浇捣钢筋混凝土构造柱、过梁，局部挂钢丝网，内墙面抹灰。 **计量单位：**m^2

定额编号					5-64	5-65	5-66
项　　目					框架轻集料（陶粒）混凝土小型空心砌块内墙		
					240厚	190厚	120厚
					（双面普通抹灰）		
基　价（元）					**177.34**	**159.37**	**102.08**
其中	人工费（元）				57.42	55.71	43.67
	材料费（元）				118.68	102.53	57.77
	机械费（元）				1.24	1.13	0.64
代码		名　称	单位	单价	消耗量		
预算	4-54	轻集料（陶粒）混凝土小型空心砌块 墙厚（mm） 240	$10m^3$	4162.39	0.01770	—	—
	4-55	轻集料（陶粒）混凝土小型空心砌块 墙厚（mm） 190	$10m^3$	4369.67	—	0.01410	—
	4-56	轻集料（陶粒）混凝土小型空心砌块 墙厚（mm） 120	$10m^3$	4486.95	—	—	0.00900
	5-119	矩形柱 复合木模	$100m^2$	4333.20	0.00130	0.00120	—
	5-140	直形圈过梁 复合木模	$100m^2$	4261.10	0.00042	0.00044	0.00056
	5-46	圆钢 ≤φ10	t	5214.57	0.00200	0.00200	—
	5-39	螺纹钢筋 ≤φ18	t	4467.54	0.00400	0.00300	0.00100
	5-7	构造柱	$10m^3$	5754.93	0.00200	0.00190	—
	5-10	圈梁、过梁、拱形梁	$10m^3$	5331.36	0.00050	0.00040	0.00020
	12-8	挂钢丝网	$100m^2$	1077.65	0.00233	0.00233	0.00233
	12-1	内墙 14+6	$100m^2$	2563.39	0.02000	0.02000	0.02000

工作内容：砌墙、浇捣钢筋混凝土构造柱、过梁，局部挂钢丝网，内墙面抹灰。

定额编号					5-67	5-68	5-69
项　　目					框架非粘土烧结空心砌块内墙		
					240厚	190厚	120厚
					（双面普通抹灰）		
基　价 (元)					**178.63**	**158.13**	**101.56**
其中	人 工 费 (元)				56.83	53.77	42.08
	材 料 费 (元)				120.59	103.26	58.85
	机 械 费 (元)				1.21	1.10	0.63
代 码		名　称	单位	单价	消 耗 量		
预算	4-57	非粘土烧结空心砌块 墙厚（卧砌） 240	$10m^3$	4234.54	0.01770	—	—
	4-58	非粘土烧结空心砌块 墙厚（卧砌） 190	$10m^3$	4281.79	—	0.01410	—
	4-59	非粘土烧结空心砌块 墙厚（卧砌） 120	$10m^3$	4428.69	—	—	0.00900
	5-119	矩形柱 复合木模	$100m^2$	4333.20	0.00130	0.00120	—
	5-140	直形圈过梁 复合木模	$100m^2$	4261.10	0.00042	0.00044	0.00056
	5-46	圆钢 ≤φ10	t	5214.57	0.00200	0.00200	—
	5-39	螺纹钢筋 ≤φ18	t	4467.54	0.00400	0.00300	0.00100
	5-7	构造柱	$10m^3$	5754.93	0.00200	0.00190	—
	5-10	圈梁、过梁、拱形梁	$10m^3$	5331.36	0.00050	0.00040	0.00020
	12-8	挂钢丝网	$100m^2$	1077.65	0.00233	0.00233	0.00233
	12-1	内墙 14+6	$100m^2$	2563.39	0.02000	0.02000	0.02000

工作内容：砌筑、铺浆、找平、校正、切割部分砌块，刚性材料嵌缝，浇捣钢筋混凝土构造柱、过梁，局部挂钢丝网，内墙面抹灰。

计量单位：m^2

定额编号					5-70	5-71	5-72
项　　目					框架蒸压加气混凝土砌块内墙		
					150厚	200厚	300厚
					（双面普通抹灰）		
基　价 (元)					**150.83**	**171.91**	**220.41**
其中	人 工 费 (元)				62.18	65.07	74.42
	材 料 费 (元)				87.69	105.75	144.61
	机 械 费 (元)				0.96	1.09	1.38
代码		名　称	单位	单价	消 耗 量		
预算	4-60	蒸压加气混凝土砌块 墙厚（mm以内） 150 砂浆	$10m^3$	3871.22	0.00560	—	—
	4-61	蒸压加气混凝土砌块 墙厚（mm以内） 150 粘结剂	$10m^3$	3801.45	0.00560	—	—
	4-62	蒸压加气混凝土砌块 墙厚（mm以内） 200 砂浆	$10m^3$	3674.62	—	0.00750	—
	4-63	蒸压加气混凝土砌块 墙厚（mm以内） 200 粘结剂	$10m^3$	3623.65	—	0.00750	—
	4-64	蒸压加气混凝土砌块 墙厚（mm以内） 300 砂浆	$10m^3$	3605.77	—	—	0.01130
	4-65	蒸压加气混凝土砌块 墙厚（mm以内） 300 粘结剂	$10m^3$	3554.80	—	—	0.01130
	4-67	加气混凝土砌块L型专用连接件	100个	486.60	0.00750	0.00750	0.00750
	5-119	矩形柱 复合木模	$100m^2$	4333.20	0.00090	0.00120	0.00180
	5-140	直形圈过梁 复合木模	$100m^2$	4261.10	0.00053	0.00040	0.00027
	5-46	圆钢 ≤φ10	t	5214.57	0.00150	0.00200	0.00310
	5-39	螺纹钢筋 ≤φ18	t	4467.54	0.00230	0.00300	0.00460
	5-7	构造柱	$10m^3$	5754.93	0.00150	0.00190	0.00300
	5-10	圈梁、过梁、拱形梁	$10m^3$	5331.36	0.00030	0.00040	0.00060
	5-53	砌体内加固钢筋	t	5762.87	0.00100	0.00100	0.00100
	12-8	挂钢丝网	$100m^2$	1077.65	0.00233	0.00233	0.00233
	12-20	干粉型界面剂	$100m^2$	509.14	0.02000	0.02000	0.02000
	12-1	内墙 14+6	$100m^2$	2563.39	0.02000	0.02000	0.02000

工作内容：砌筑、铺浆、找平、校正、切割部分砌块，刚性材料嵌缝，浇捣钢筋混凝土构造柱、过梁，局部挂钢丝网，内墙面抹灰。

计量单位：m^2

定额编号					5-73
项　　目					框架 陶粒增强加气砌块 内墙
					200厚
					（双面普通抹灰）
基　价 (元)					**206.62**
其中	人 工 费 (元)				64.14
	材 料 费 (元)				141.45
	机 械 费 (元)				1.03
代 码		名　称	单位	单价	消 耗 量
预算	4-66	陶粒增强加气砌块	$10m^3$	5962.67	0.01500
	4-67	加气混凝土砌块L型专用连接件	100个	486.60	0.00750
	5-119	矩形柱 复合木模	$100m^2$	4333.20	0.00120
	5-140	直形圈过梁 复合木模	$100m^2$	4261.10	0.00040
	5-46	圆钢 ≤φ10	t	5214.57	0.00200
	5-39	螺纹钢筋 ≤φ18	t	4467.54	0.00300
	5-7	构造柱	$10m^3$	5754.93	0.00190
	5-10	圈梁、过梁、拱形梁	$10m^3$	5331.36	0.00040
	5-53	砌体内加固钢筋	t	5762.87	0.00100
	12-8	挂钢丝网	$100m^2$	1077.65	0.00233
	12-20	干粉型界面剂	$100m^2$	509.14	0.02000
	12-1	内墙 14+6	$100m^2$	2563.39	0.02000

三、 钢筋混凝土墙

工作内容：模板，钢筋制作、安装，浇捣钢筋混凝土墙，内墙面抹灰。 **计量单位：**m^2

定额编号					5-74	5-75	5-76	5-77	5-78	5-79
项目					商品钢筋混凝土外墙			商品钢筋混凝土内墙		
					200厚					
					组合钢模	铝模	复合木模	组合钢模	铝模	复合木模
					（内面普通抹灰）			（双面普通抹灰）		
基 价 (元)					**345.90**	**362.98**	**334.77**	**375.66**	**392.75**	**364.56**
其中	人 工 费 (元)				104.66	114.27	89.60	122.38	132.00	107.33
	材 料 费 (元)				235.05	242.46	241.27	246.47	253.88	252.70
	机 械 费 (元)				6.19	6.25	3.90	6.81	6.87	4.53
代码		名 称	单位	单价	消 耗 量					
预算	5-153	直形墙 组合钢模	$100m^2$	3927.41	0.02418	—	—	0.02418	—	—
	5-154	直形墙 铝模	$100m^2$	4633.84	—	0.02418	—	—	0.02418	—
	5-155	直形墙 复合木模	$100m^2$	3467.73	—	—	0.02418	—	—	0.02418
	5-13	直形、弧形墙 墙厚（cm） 10以内	$10m^3$	5227.53	0.00600	0.00600	0.00600	0.00600	0.00600	0.00600
	5-14	直形、弧形墙 墙厚（cm） 10以上	$10m^3$	5166.45	0.01400	0.01400	0.01400	0.01400	0.01400	0.01400
	5-36	≤φ10	t	4810.67	0.00660	0.00660	0.00660	0.00660	0.00660	0.00660
	5-38	螺纹钢筋 ≤φ10	t	4632.41	0.01320	0.01320	0.01320	0.01320	0.01320	0.01320
	5-39	螺纹钢筋 ≤φ18	t	4467.54	0.00550	0.00550	0.00550	0.00550	0.00550	0.00550
	12-19	墙柱面界面剂喷涂	$100m^2$	413.28	0.01000	0.01000	0.01000	0.02000	0.02000	0.02000
	12-1	内墙 14+6	$100m^2$	2563.39	0.01000	0.01000	0.01000	0.02000	0.02000	0.02000

计量单位：m^2

定额编号					5-80	5-81	5-82
项目					商品钢筋混凝土墙		
					厚度每增减10mm		
					组合钢模	铝模	复合木模
基 价 (元)					**15.03**	**15.89**	**14.48**
其中	人 工 费 (元)				4.24	4.72	3.49
	材 料 费 (元)				10.53	10.90	10.84
	机 械 费 (元)				0.26	0.27	0.15
代码		名 称	单位	单价	消 耗 量		
预算	5-153	直形墙 组合钢模	$100m^2$	3927.41	0.00121	—	—
	5-154	直形墙 铝模	$100m^2$	4633.84	—	0.00121	—
	5-155	直形墙 复合木模	$100m^2$	3467.73	—	—	0.00121
	5-13	直形、弧形墙 墙厚（cm） 10以内	$10m^3$	5227.53	0.00030	0.00030	0.00030
	5-14	直形、弧形墙 墙厚（cm） 10以上	$10m^3$	5166.45	0.00070	0.00070	0.00070
	5-36	≤φ10	t	4810.68	—	—	—
	5-38	螺纹钢筋 ≤φ10	t	4632.41	0.00110	0.00110	0.00110

四、 钢筋混凝土地下室墙

工作内容：模板，钢筋制作、安装，浇捣钢筋混凝土墙，内墙面抹灰。 **计量单位：**m^2

定额编号					5-83	5-84	5-85	5-86
项目					商品钢筋混凝土 地下室外墙			
					300厚		厚度每增减10mm	
					组合钢模	复合木模	组合钢模	复合木模
					外墙面防水处理 水泥砂浆			
基 价 (元)					**580.27**	**576.43**	**56.77**	**56.64**
其中	人 工 费 (元)				149.95	140.83	7.37	7.06
	材 料 费 (元)				423.59	429.98	48.55	48.77
	机 械 费 (元)				6.73	5.62	0.85	0.81
代码		名 称	单位	单价	消 耗 量			
预算	5-156	直形地下室外墙 组合钢模	$100m^2$	3797.28	0.02049	—	0.00068	—
	5-157	直形地下室外墙 复合木模	$100m^2$	3610.27	—	0.02049	—	0.00068
	5-15	挡土墙	$10m^3$	5046.65	0.03000	0.03000	0.00100	0.00100
	5-36	≤φ10	t	4810.67	0.01100	0.01100	—	—
	5-39	螺纹钢筋 ≤φ18	t	4467.54	0.02200	0.02200	0.01100	0.01100
	5-40	螺纹钢筋 ≤φ25	t	4286.53	0.00440	0.00440	—	—
	9-52	改性沥青自粘卷材 自粘法一层 立面	$100m^2$	3177.99	0.01000	0.01000	—	—
	9-92	非固化橡胶沥青 厚度（mm） 2.0	$100m^2$	2318.35	0.01000	0.01000	—	—
	10-9	附墙铺贴沥青珍珠岩板 厚度（mm） 50	$100m^2$	4209.31	0.01000	0.01000	—	—
	9-134	钢板止水带	100m	6248.23	0.00286	0.00286	—	—
	12-19	墙柱面界面剂喷涂	$100m^2$	413.28	0.02000	0.02000	—	—
	12-1	内墙 14+6	$100m^2$	2563.39	0.01000	0.01000	—	—
	12-2	外墙 14+6	$100m^2$	3216.87	0.01000	0.01000	—	—

五、 装配式混凝土墙

1. 墙体

工作内容：安装预制墙板，灌浆，嵌缝、打胶，内墙面抹灰。 **计量单位：**m^3

定额编号					5-87	5-88	5-89	5-90
项目					实心剪力墙			
					外墙板		内墙板	
					厚200以内	厚200以上	厚200以内	厚200以上
基价(元)					**559.51**	**453.88**	**662.94**	**543.74**
其中	人工费(元)				381.31	303.51	430.39	348.10
	材料费(元)				173.01	146.03	224.26	188.71
	机械费(元)				5.19	4.34	8.29	6.93
代码		名称	单位	单价	消耗量			
预算	5-197	实心剪力墙 外墙板 墙厚（mm） 200以内	$10m^3$	3043.07	0.10000	—	—	—
	5-198	实心剪力墙 外墙板 墙厚（mm） 200以上	$10m^3$	2411.27	—	0.10000	—	—
	5-199	实心剪力墙 内墙板 墙厚（mm） 200以内	$10m^3$	2588.99	—	—	0.10000	—
	5-200	实心剪力墙 内墙板 墙厚（mm） 200以上	$10m^3$	2068.70	—	—	—	0.10000
	5-227	套筒注浆（钢筋直径mm） φ18以内	10个	77.45	0.24000	0.20000	0.24000	0.20000
	5-229	嵌缝、打胶	100m	2543.03	0.03452	0.02876	0.03452	0.02876
	12-19	墙柱面界面剂喷涂	$100m^2$	413.28	0.05000	0.04170	0.10000	0.08340
	12-1	内墙 14+6	$100m^2$	2563.39	0.05000	0.04170	0.10000	0.08340

工作内容：安装预制墙板，灌浆，嵌缝、打胶，内墙面抹灰。 **计量单位：**m^3

定额编号					5-91	5-92	5-93	5-94
项目					夹心保温剪力墙外墙板		双叶叠合剪力墙	
					墙厚		外墙板	内墙板
					厚300以内	厚300以上		
基价(元)					**411.06**	**368.87**	**497.40**	**547.07**
其中	人工费(元)				279.87	249.85	360.55	370.08
	材料费(元)				127.70	116.02	133.46	171.53
	机械费(元)				3.49	3.00	3.39	5.46
代码		名称	单位	单价	消耗量			
预算	5-201	夹心保温剪力墙外墙板 墙厚（mm） 300以内	$10m^3$	2409.66	0.10000	—	—	—
	5-202	夹心保温剪力墙外墙板 墙厚（mm） 300以上	$10m^3$	2230.66	—	0.10000	—	—
	5-203	双叶叠合剪力墙 外墙板	$10m^3$	3273.03	—	—	0.10000	—
	5-204	双叶叠合剪力墙 内墙板	$10m^3$	2777.65	—	—	—	0.10000
	5-227	套筒注浆（钢筋直径mm） φ18以内	10个	77.45	0.16000	0.13700	0.16000	0.16000
	5-229	嵌缝、打胶	100m	2543.03	0.02300	0.01972	0.02300	0.02300
	12-19	墙柱面界面剂喷涂	$100m^2$	413.28	0.03333	0.02857	0.03333	0.06666
	12-1	内墙 14+6	$100m^2$	2563.39	0.03333	0.02857	0.03333	0.06666

工作内容：安装预制墙板，灌浆，嵌缝、打胶，内墙面抹灰。 **计量单位：**m^3

定额编号					5-95	5-96
项　　目					外墙面板（PCF板）	外挂墙板
基　价 (元)					**520.36**	**398.88**
其中	人 工 费 (元)				397.08	303.27
	材 料 费 (元)				121.20	95.51
	机 械 费 (元)				2.08	0.10
代 码		名　称	单位	单价	消 耗 量	
预算	5-205	外墙面板（PCF板）	$10m^3$	4578.75	0.10000	—
	5-206	外挂墙板 墙厚（mm） 200以内	$10m^3$	3744.09	—	0.08000
	5-207	外挂墙板 墙厚（mm） 200以上	$10m^3$	2772.56	—	0.02000
	5-227	套筒注浆（钢筋直径mm） φ18以内	10个	77.45	0.24000	—
	5-229	嵌缝、打胶	100m	2543.03	0.01726	0.01726

2. 飘窗及其它

工作内容：安装预制构件，灌浆，嵌缝、打胶。 **计量单位：**m^3

定额编号					5-97	5-98	5-99
项　　目					凸（飘）窗	女儿墙	压顶
基　价 (元)					**459.14**	**599.85**	**378.98**
其中	人 工 费 (元)				328.61	430.99	304.73
	材 料 费 (元)				125.14	160.32	73.84
	机 械 费 (元)				5.39	8.54	0.41
代 码		名　称	单位	单价	消 耗 量		
预算	5-212	凸（飘）窗	$10m^3$	3497.15	0.10000	—	—
	5-214	女儿墙 墙高（mm以内） 600	$10m^3$	4819.18	—	0.05000	—
	5-215	女儿墙 墙高（mm以内） 1400	$10m^3$	3595.38	—	0.05000	—
	5-216	压顶	$10m^3$	3789.73	—	—	0.10000
	5-227	套筒注浆（钢筋直径mm） φ18以内	10个	77.45	0.24000	0.67100	—
	5-229	嵌缝、打胶	100m	2543.03	0.03572	0.05000	—

3. 轻质条板隔墙

工作内容：轻质条板隔墙安装、局部挂钢丝网、内墙面抹灰。 **计量单位：**m^2

定额编号					5-100	5-101	5-102	5-103
项　　目					轻质条板 板厚（mm以内）			
					100	120	150	200
基　价 (元)					**148.33**	**157.37**	**168.68**	**182.77**
其中	人 工 费 (元)				55.80	59.26	61.33	63.62
	材 料 费 (元)				92.04	97.61	106.85	118.64
	机 械 费 (元)				0.49	0.50	0.50	0.51
代码		名　称	单位	单价	消 耗 量			
预算	5-217	轻质条板 板厚（mm以内） 100	100m²	8436.51	0.01000	—	—	—
	5-218	轻质条板 板厚（mm以内） 120	100m²	9339.98	—	0.01000	—	—
	5-219	轻质条板 板厚（mm以内） 150	100m²	10472.78	—	—	0.01000	—
	5-220	轻质条板 板厚（mm以内） 200	100m²	11880.70	—	—	—	0.01000
	12-8	挂钢丝网	100m²	1077.65	0.00233	0.00233	0.00233	0.00233
	12-20	干粉型界面剂	100m²	509.14	0.02000	0.02000	0.02000	0.02000
	12-1	内墙 14+6	100m²	2563.39	0.02000	0.02000	0.02000	0.02000

4. 烟道、通风道及风帽

计量单位：m

定额编号					5-104	5-105	5-106
项　　目					烟道、通风道		
					断面周长（m以内）		
					1.5	2.0	2.5
基　价 (元)					**139.90**	**161.84**	**196.22**
其中	人 工 费 (元)				39.65	45.74	53.41
	材 料 费 (元)				100.05	115.84	142.48
	机 械 费 (元)				0.20	0.26	0.33
代码		名　称	单位	单价	消 耗 量		
预算	5-221	烟道、通风道 断面周长（m以内） 1.5	10m	1399.01	0.10000	—	—
	5-222	烟道、通风道 断面周长（m以内） 2.0	10m	1618.41	—	0.10000	—
	5-223	烟道、通风道 断面周长（m以内） 2.5	10m	1962.22	—	—	0.10000

计量单位：个

定额编号					5-107	5-108	5-109
项　　目					成品风帽		排烟（气）止回阀
					混凝土	钢制	
基　价 (元)					**176.72**	**311.56**	**61.96**
其中	人 工 费 (元)				66.73	37.28	7.75
	材 料 费 (元)				109.93	274.28	54.21
	机 械 费 (元)				0.06	-	-
代 码		名　称	单位	单价	消 耗 量		
预算	5-224	成品风帽 混凝土	10个	1767.13	0.10000	—	—
	5-225	成品风帽 钢制	10个	3115.55	—	0.10000	—
	5-226	排烟（气）止回阀	10个	619.56	—	—	0.10000

六、 幕墙

1. 带骨架玻璃幕墙

工作内容：骨架制作、安装，玻璃面板安装。　　**计量单位：**m^2

定额编号					5-110	5-111	5-112	5-113
项　　目					玻璃幕墙			幕墙成品单元式
					全隐框	半隐框	明框	
基　价 (元)					**579.65**	**503.79**	**510.13**	**975.96**
其中	人 工 费 (元)				221.80	184.34	177.63	60.33
	材 料 费 (元)				347.73	309.39	322.41	892.50
	机 械 费 (元)				10.12	10.06	10.09	23.13
代 码		名　称	单位	单价	消 耗 量			
预算	12-182	玻璃幕墙面层 全隐框	$100m^2$	21544.02	0.01000	—	—	—
	12-183	玻璃幕墙面层 半隐框	$100m^2$	19422.03	—	0.01000	—	—
	12-184	玻璃幕墙面层 明框	$100m^2$	17323.05	—	—	0.01000	—
	12-187	幕墙 成品单元式	$100m^2$	96785.85	—	—	—	0.01000
	12-177	幕墙龙骨及基层 铝合金龙骨	t	27320.86	0.01300	0.01100	0.01200	—
	12-178	槽式埋件	百个	2561.19	—	—	—	0.00300
	5-95	预 埋 铁件（kg/块） 25以内	t	8627.98	0.00100	0.00100	0.00100	—
	14-111	金　属　面 防锈漆 一遍	$100m^2$	722.73	0.00058	0.00058	0.00058	0.00058

2. 带骨架金属板幕墙

工作内容：骨架制作、安装，金属面板安装。 **计量单位：**m^2

定额编号					5-114	5-115
项　　目					金属板幕墙	内衬板、遮梁板
					铝单板	
基　价 (元)					**502.82**	**471.82**
其中	人 工 费 (元)				153.50	122.50
	材 料 费 (元)				343.46	343.46
	机 械 费 (元)				5.86	5.86
代 码		名　称	单位	单价	消 耗 量	
预算	12-185	金属板面层 铝单板	$100m^2$	31789.04	0.01000	—
	12-186	幕墙内衬板、遮梁板 铝单板	$100m^2$	28688.73	—	0.01000
	12-176	幕墙龙骨及基层 钢龙骨	t	9281.92	0.01700	0.01700
	5-95	预 埋 铁件（kg/块） 25以内	t	8627.98	0.00300	0.00300
	14-111	金　属　面 防锈漆 一遍	$100m^2$	722.73	0.00174	0.00174

3. 全玻幕墙

工作内容：骨架制作、安装，玻璃面板安装。 **计量单位：**m^2

定额编号					5-116	5-117	5-118	5-119
项　　目					全玻幕墙			
					吊挂式		点支式	
					平板玻璃	弧形玻璃	弦杆式	拉索式
基　价 (元)					**260.91**	**272.55**	**323.49**	**881.61**
其中	人 工 费 (元)				78.52	89.69	79.83	105.76
	材 料 费 (元)				176.10	176.10	237.00	770.58
	机 械 费 (元)				6.29	6.76	6.66	5.27
代 码		名　称	单位	单价	消 耗 量			
预算	12-192	吊挂式 平板玻璃	$100m^2$	25186.13	0.01000	—	—	—
	12-193	吊挂式 弧形玻璃	$100m^2$	26350.10	—	0.01000	—	—
	12-194	点支式 弦杆式	$100m^2$	31444.35	—	—	0.01000	—
	12-195	点支式 拉索式	$100m^2$	87256.24	—	—	—	0.01000
	5-95	预 埋 铁件（kg/块） 25以内	t	8627.98	0.00100	0.00100	0.00100	0.00100
	14-111	金　属　面 防锈漆 一遍	$100m^2$	722.73	0.00058	0.00058	0.00058	0.00058

注:钢架另计，套用幕墙骨架定额。

4. 带骨架石材幕墙

工作内容：骨架制作、安装，石材面板安装。 **计量单位：**m^2

定额编号					5-120	5-121	5-122	5-123
项　　目					石材幕墙			
					干挂式		背栓式	
					嵌缝	开放式	嵌缝	开放式
基　价 (元)					**520.70**	**507.53**	**522.34**	**552.39**
其中	人 工 费 (元)				200.49	212.86	204.78	217.79
	材 料 费 (元)				314.08	288.54	311.24	328.28
	机 械 费 (元)				6.13	6.13	6.32	6.32
代码		名　称	单位	单价	消 耗 量			
预算	12-188	石材幕墙面层 干挂 嵌缝	$100m^2$	26893.12	0.01000	—	—	—
	12-189	石材幕墙面层 干挂 开放式	$100m^2$	25576.33	—	0.01000	—	—
	12-190	石材幕墙面层 背栓 嵌缝	$100m^2$	27057.25	—	—	0.01000	—
	12-191	石材幕墙面层 背栓 开放式	$100m^2$	30062.60	—	—	—	0.01000
	12-176	幕墙龙骨及基层 钢龙骨	t	9281.92	0.02420	0.02420	0.02420	0.02420
	5-95	预 埋 铁件（kg/块） 25以内	t	8627.98	0.00300	0.00300	0.00300	0.00300
	14-111	金　属　面 防锈漆 一遍	$100m^2$	722.73	0.00174	0.00174	0.00174	0.00174

七、 墙面变形缝

工作内容：沥青麻丝填缝；铺贴铁皮。 **计量单位：**m

定额编号					5-124	5-125	5-126
项　　目					墙面变形缝		
					金属板	铝合金盖板	不锈钢盖板
基　价 (元)					**52.99**	**85.64**	**106.85**
其中	人 工 费 (元)				18.60	27.83	27.83
	材 料 费 (元)				34.39	57.81	79.02
	机 械 费 (元)				-	-	-
代码		名　称	单位	单价	消 耗 量		
预算	9-119	油浸麻丝 缝断面（mm^2） 30×150 立面	100m	1743.00	0.01000	0.01000	0.01000
	9-127	金属板盖缝 展开宽度（mm） 500 立面	100m	3556.09	0.01000	—	—
	9-129	铝合金盖板 厚度（mm） 0.8 立面	100m	6820.58	—	0.01000	—
	9-131	不锈钢盖板 厚度（mm） 1.0 立面	100m	8942.10	—	—	0.01000

八、 隔断、隔墙

1. 隔断

工作内容：安装龙骨、面层、面层油漆。 **计量单位：**m^2

定额编号					5-127
项　　目					硬木框隔断
基　价 (元)					**146.94**
其中	人 工 费 (元)				76.64
	材 料 费 (元)				70.30
	机 械 费 (元)				-
代 码		名　称	单位	单价	消 耗 量
预算	12-197	硬木框隔断 半玻	$100m^2$	10434.32	0.00500
	12-198	硬木框隔断 全玻	$100m^2$	11551.08	0.00500
	14-76	其他木材面 调和漆 底油一遍、刮腻子、调和漆二遍	$100m^2$	2243.23	0.01650

工作内容：安装龙骨、安装玻璃。 **计量单位：**见表

定额编号					5-128	5-129
项　　目					全玻璃隔断 钢化玻璃	成品卫生间隔断
计 量 单 位					见表	间
基　价 (元)					**153.83**	**1267.18**
其中	人 工 费 (元)				29.19	229.91
	材 料 费 (元)				124.64	1037.27
	机 械 费 (元)				-	-
代 码		名　称	单位	单价	消 耗 量	
预算	12-199	全玻璃隔断 钢化玻璃	$100m^2$	15383.22	0.01000	—
	12-207	成品卫生间隔断	$100m^2$	21084.43	—	0.06010

工作内容：安装龙骨、面层、面层油漆。
安装龙骨、安装玻璃。

计量单位：m^2

定额编号					5-130	5-131	5-132
项　　目					玻璃砖隔断	成品 可折叠隔断	成品铝合金 玻璃隔断 （夹百叶）
基　价 (元)					**464.25**	**284.60**	**270.28**
其中	人 工 费 (元)				32.86	24.51	27.00
	材 料 费 (元)				431.10	260.09	243.28
	机 械 费 (元)				0.29	-	-
代 码		名　称	单位	单价	消 耗 量		
预算	12-212	玻璃砖隔断 分格嵌缝	$100m^2$	49268.18	0.00500	—	—
	12-213	玻璃砖隔断 全砖	$100m^2$	43583.08	0.00500	—	—
	12-214	成品可折叠隔断	$100m^2$	28460.03	—	0.01000	—
	12-215	成品铝合金玻璃隔断（夹百叶）	$100m^2$	27028.27	—	—	0.01000

2. 隔墙

工作内容：安装龙骨、内置保温吸音棉、安装基层。

计量单位：m^2

定额编号					5-133	5-134	5-135
项　　目					轻钢龙骨		
					木夹板隔墙	石膏板隔墙	FC板隔墙
基　价 (元)					**127.25**	**105.56**	**175.47**
其中	人 工 费 (元)				35.40	35.62	40.87
	材 料 费 (元)				91.85	69.94	134.60
	机 械 费 (元)				-	-	-
代 码		名　称	单位	单价	消 耗 量		
预算	12-216	轻钢龙骨 中距（mm以内) 竖600横1500	$100m^2$	3735.80	0.01000	0.01000	0.01000
	10-56	天棚保温吸音层 50厚 袋装玻璃（矿渣）棉	$100m^2$	2403.36	0.01000	0.01000	0.01000
	12-123	木夹板基层	$100m^2$	3077.61	0.02000	—	—
	12-124	石膏板基层	$100m^2$	1992.78	—	0.02000	—
	12-125	FC板基层	$100m^2$	5703.94	—	—	0.02000
	14-100	板缝贴胶带、点锈	$100m^2$	431.30	0.01000	0.01000	—

九、 钢结构墙面板

工作内容：安装墙面板，安装保温棉。 **计量单位：**m^2

定额编号					5-136	5-137	5-138	5-139
项　　目					墙面板			墙面 玻纤保温棉
					彩钢夹芯板	采光板	压型钢板	厚50
基　价 (元)					**121.28**	**94.40**	**67.90**	**25.65**
其中	人 工 费 (元)				19.39	17.37	17.37	3.35
	材 料 费 (元)				100.95	76.09	49.59	21.36
	机 械 费 (元)				0.94	0.94	0.94	0.94
代码		名　称	单位	单价	消 耗 量			
预算	6-59	墙面板 彩钢夹芯板	100m²	12128.83	0.01000	—	—	—
	6-60	墙面板 采光板	100m²	9440.16	—	0.01000	—	—
	6-61	墙面板 压型钢板	100m²	6790.16	—	—	0.01000	—
	6-62	墙面玻纤保温棉 50厚	100m²	2565.58	—	—	—	0.01000

工作内容：安装龙骨、面层、油漆。 **计量单位：**m^2

定额编号					5-140	5-141	5-142	5-143
项　　目					预制轻钢龙骨隔墙板			增加一道 硅酸钙板
					板厚（mm以内）			
					80	100	150	
基　价 (元)					**122.99**	**145.24**	**176.14**	**45.62**
其中	人 工 费 (元)				17.99	21.59	23.75	3.13
	材 料 费 (元)				102.86	121.18	149.56	42.00
	机 械 费 (元)				2.14	2.47	2.83	0.49
代码		名　称	单位	单价	消 耗 量			
预算	6-63	预制轻钢龙骨隔墙板 板厚（mm以内） 80	100m²	12299.82	0.01000	—	—	—
	6-64	预制轻钢龙骨隔墙板 板厚（mm以内） 100	100m²	14523.46	—	0.01000	—	—
	6-65	预制轻钢龙骨隔墙板 板厚（mm以内） 150	100m²	17614.51	—	—	0.01000	—
	6-66	增加一道硅酸钙板	100m²	4562.45	—	—	—	0.01000

工作内容：安装轻钢龙骨、墙面板、保温岩棉，灌浆。 **计量单位：**m^3

定额编号					5-144	5-145	5-146
项　　目					硅酸钙板灌浆墙面板		
					双面隔墙	保温岩棉铺设	EPS混凝土浇灌
计 量 单 位					m^2	m^3	m^3
基　价 (元)					**231.50**	**780.45**	**480.24**
其中	人 工 费 (元)				56.31	289.14	148.30
	材 料 费 (元)				156.30	491.31	273.54
	机 械 费 (元)				18.89	-	58.40
代 码		名　称	单位	单价	消 耗 量		
预算	6-67	硅酸钙板灌浆墙面板 双面隔墙	$100m^2$	23149.61	0.01000	—	—
	6-68	硅酸钙板灌浆墙面板 保温岩棉铺设	$10m^3$	7804.43	—	0.10000	—
	6-69	硅酸钙板灌浆墙面板 EPS砼浇灌	$10m^3$	4802.40	—	—	0.10000

计量单位：m^2

定额编号					5-147	5-148
项　　目					硅酸钙板包柱、包梁	蒸压砂加气保温块贴面
基　价 (元)					**113.81**	**68.64**
其中	人 工 费 (元)				54.21	40.22
	材 料 费 (元)				59.04	28.42
	机 械 费 (元)				0.56	-
代 码		名　称	单位	单价	消 耗 量	
预算	6-70	硅酸钙板包柱、包梁	$100m^2$	11380.93	0.01000	—
	6-71	蒸压砂加气保温块贴面	$100m^2$	6863.84	—	0.01000

十、 其他

工作内容：角铁支架制作、安装，大理石面板加工、安装。 **计量单位：**m^2

定额编号					5-149	5-150	5-151	5-152	5-153
项　　目					大理石洗漱台		镜面玻璃	墙柱面界面剂喷涂	干粉型界面剂
					单孔	双孔			
计 量 单 位					套	套	m^2	m^2	m^2
基　价 (元)					**259.33**	**432.21**	**127.09**	**4.14**	**5.09**
其中	人 工 费 (元)				125.55	209.25	32.55	2.74	3.79
	材 料 费 (元)				133.78	222.96	94.54	1.00	1.30
	机 械 费 (元)				-	-	-	0.40	-
代 码		名　称	单位	单价	消 耗 量				
预算	15-100	大理石洗漱台 台上盆	$10m^2$	3124.08	0.04050	0.06750	—	—	—
	15-101	大理石洗漱台 台下盆	$10m^2$	3279.08	0.04050	0.06750	—	—	—
	15-102	镜面玻璃 无框	$10m^2$	1198.01	—	—	0.06000	—	—
	15-103	镜面玻璃 带木框	$10m^2$	1405.60	—	—	0.03000	—	—
	15-104	镜面玻璃 带金属框	$10m^2$	1304.45	—	—	0.01000	—	—
	12-19	墙柱面界面剂喷涂	$100m^2$	413.28	—	—	—	0.01000	—
	12-20	干粉型界面剂	$100m^2$	509.14	—	—	—	—	0.01000

十一、 墙面装饰

1. 外墙面

工作内容：墙面、门窗洞口侧面、窗台线、腰线、勒脚、分格分层抹灰。 **计量单位：**m^2

定额编号					5-154	5-155	5-156	5-157
项　　目					外墙面			
					一般抹灰	水刷石	干粉白石子	斩假石
基　价 (元)					**39.36**	**47.80**	**41.99**	**70.52**
其中	人 工 费 (元)				25.19	33.65	28.18	57.67
	材 料 费 (元)				13.92	13.92	13.60	12.61
	机 械 费 (元)				0.25	0.23	0.21	0.24
代 码		名　称	单位	单价	消 耗 量			
预算	12-2	外墙 14+6	$100m^2$	3216.87	0.01017	—	—	—
	12-10	水刷石	$100m^2$	3827.25	—	0.01017	—	—
	12-11	干粉白石子	$100m^2$	3335.42	—	—	0.01017	—
	12-12	斩假石	$100m^2$	5792.21	—	—	—	0.01017
	12-21	柱（梁） 14+6	$100m^2$	3134.91	0.00113	—	—	—
	12-23	水刷石	$100m^2$	5110.14	—	0.00113	—	—
	12-24	干粉白石子	$100m^2$	4391.58	—	—	0.00113	—
	12-25	斩假石	$100m^2$	7535.90	—	—	—	0.00113
	12-9	挂钢板网	$100m^2$	1558.60	0.00199	0.00199	0.00199	0.00199

工作内容：墙面、门窗洞口侧面、窗台线、腰线、勒脚、分格分层抹灰。 **计量单位：**m^2

定额编号					5-158	5-159	5-160
项　　目					外墙面保温砂浆 外墙面（30mm厚）		泡沫玻璃
					聚苯颗粒保温砂浆	无机轻集料保温砂浆	25mm厚
基　价 (元)					**33.96**	**49.76**	**52.79**
其中	人 工 费 (元)				21.10	20.52	10.68
	材 料 费 (元)				12.47	28.69	42.08
	机 械 费 (元)				0.39	0.55	0.03
代 码		名　称	单位	单价	消 耗 量		
预算	10-1	聚苯颗粒保温砂浆 厚度（mm） 25	$100m^2$	2546.90	0.01130	—	—
	10-2	聚苯颗粒保温砂浆 厚度（mm） 每增减5	$100m^2$	458.01	0.01130	—	—
	10-3	无机轻集料保温砂浆 厚度（mm） 25	$100m^2$	3716.89	—	0.01130	—
	10-4	无机轻集料保温砂浆 厚度（mm） 每增减5	$100m^2$	686.99	—	0.01130	—
	10-5	泡沫玻璃 厚度（mm） 25	$100m^2$	4671.73	—	—	0.01130

工作内容：基层清理，粘帖保温板，板面找平。 **计量单位：**m^2

定额编号					5-161	5-162	5-163	5-164
项　　目					外墙面保温			
					聚苯乙烯泡沫板	干铺岩棉板	酚醛保温板	发泡水泥板
					厚度(mm)30	厚度(mm)50		厚度(mm)20
基　价 (元)					**28.94**	**34.62**	**74.35**	**41.99**
其中	人 工 费 (元)				8.11	8.65	8.29	10.24
	材 料 费 (元)				20.80	25.97	66.03	31.71
	机 械 费 (元)				0.03	-	0.03	0.04
代 码		名　称	单位	单价	消 耗 量			
预算	10-8	聚苯乙烯泡沫保温板	$100m^2$	2892.96	0.01000	—	—	—
	10-17	干铺岩棉板 厚度(mm) 50	$100m^2$	3461.88	—	0.01000	—	—
	10-18	酚醛保温板 厚度(mm) 50	$100m^2$	7434.49	—	—	0.01000	—
	10-19	发泡水泥板 厚度(mm) 20	$100m^2$	4198.96	—	—	—	0.01000

工作内容：1.抹抗裂砂浆，铺贴和压嵌网格布，抹平。
2.锚固钢丝网，抹抗裂砂浆并抹平。

计量单位：m^2

定额编号					5-165	5-166	5-167
项　　目					抗裂保护层		
					耐碱玻纤网格布	增加一层网格布	热镀锌钢丝网
					厚度4mm	厚度2mm	厚度8mm
基　价 (元)					**22.50**	**10.92**	**45.95**
其中	人 工 费 (元)				11.98	5.06	19.79
	材 料 费 (元)				10.47	5.84	26.07
	机 械 费 (元)				0.05	0.02	0.09
代码		名　称	单位	单价	消 耗 量		
预算	10-22	抗裂保护层 耐碱玻纤网格布 厚度(mm) 4	$100m^2$	2250.04	0.01000	—	—
	10-23	抗裂保护层 增加一层网格布 厚度(mm) 2	$100m^2$	1092.12	—	0.01000	—
	10-24	抗裂保护层 热镀锌钢丝网 厚度(mm) 8	$100m^2$	4596.02	—	—	0.01000

工作内容：墙面、门窗洞口侧面、窗台线、腰线、勒脚、分格分层抹灰、刷涂料。

计量单位：m^2

定额编号					5-168	5-169	5-170	5-171	5-172
项　　目					外墙面				
					丙烯酸涂料	弹性涂料	仿石型涂料	氟碳涂料	金属漆
基　价 (元)					**61.35**	**69.54**	**121.49**	**82.06**	**80.22**
其中	人 工 费 (元)				36.84	42.46	45.84	47.46	53.02
	材 料 费 (元)				24.26	26.83	75.40	34.35	26.95
	机 械 费 (元)				0.25	0.25	0.25	0.25	0.25
代码		名　称	单位	单价	消 耗 量				
预算	12-2	外墙 14+6	$100m^2$	3216.87	0.01130	0.01130	0.01130	0.01130	0.01130
	12-9	挂钢板网	$100m^2$	1558.60	0.00199	0.00199	0.00199	0.00199	0.00199
	14-146	外 墙 涂 料 丙烯酸涂料	$100m^2$	1938.04	0.01130	—	—	—	—
	14-147	外 墙 涂 料 弹性涂料	$100m^2$	2663.07	—	0.01130	—	—	—
	14-148	外 墙 涂 料 仿石型涂料	$100m^2$	7260.73	—	—	0.01130	—	—
	14-149	外 墙 涂 料 氟碳涂料	$100m^2$	3771.38	—	—	—	0.01130	—
	14-150	金属漆	$100m^2$	3607.50	—	—	—	—	0.01130

工作内容：墙面、门窗洞口侧面、窗台线、腰线、勒脚抹底层、结合层、贴块料面层。 **计量单位：**m^2

定额编号					5-173	5-174	5-175
项　　目					外墙面		
					面砖		
					周长		
					300mm以内	600mm以内	600mm以上
基　价 (元)					**118.06**	**123.20**	**136.34**
其中	人 工 费 (元)				77.35	68.98	60.38
	材 料 费 (元)				40.49	54.00	75.75
	机 械 费 (元)				0.22	0.22	0.21
代 码		名　称	单位	单价	消 耗 量		
预算	12-16	打底找平 厚15	$100m^2$	1741.42	0.01130	0.01130	0.01130
	12-9	挂钢板网	$100m^2$	1558.60	0.00199	0.00199	0.00199
	12-53	外墙面砖(干混砂浆） 周长（mm） 300以内	$100m^2$	7836.46	0.00565	—	—
	12-54	外墙面砖(干混砂浆） 周长（mm） 600以内	$100m^2$	8288.94	—	0.00565	—
	12-55	外墙面砖(干混砂浆） 周长（mm） 600以上	$100m^2$	9469.32	—	—	0.00565
	12-56	外墙面砖(干粉型粘结剂） 周长（mm） 300以内	$100m^2$	9026.95	0.00565	—	—
	12-57	外墙面砖(干粉型粘结剂） 周长（mm） 600以内	$100m^2$	9484.88	—	0.00565	—
	12-58	外墙面砖(干粉型粘结剂） 周长（mm） 600以上	$100m^2$	10630.32	—	—	0.00565

工作内容：墙面、门窗洞口侧面、窗台线、腰线、勒脚抹底层、结合层、贴块料面层。

定额编号					5-176	5-177	5-178
项　　目					外墙面		
					文化石	凹凸毛石板	马赛克
基　价 (元)					**159.74**	**151.30**	**184.27**
其中	人 工 费 (元)				61.76	59.68	79.70
	材 料 费 (元)				97.77	91.41	104.37
	机 械 费 (元)				0.21	0.21	0.20
代 码		名　称	单位	单价	消 耗 量		
预算	12-16	打底找平 厚15	$100m^2$	1741.42	0.01130	0.01130	0.01130
	12-9	挂钢板网	$100m^2$	1558.60	—	—	0.00199
	12-60	文化石 干混砂浆	$100m^2$	11849.07	0.00565	—	—
	12-61	文化石 干粉型粘结剂	$100m^2$	12941.67	0.00565	—	—
	12-62	凹凸毛石板 干混砂浆	$100m^2$	11103.41	—	0.00565	—
	12-63	凹凸毛石板 干粉型粘结剂	$100m^2$	12192.45	—	0.00565	—
	12-64	马赛克 干混砂浆	$100m^2$	13685.25	—	—	0.00565
	12-65	马赛克 干粉型粘结剂	$100m^2$	14897.79	—	—	0.00565

2. 内墙（柱）面抹灰、贴砖差价

工作内容：基层抹灰、龙骨安装、面层挂贴。 **计量单位：**m^2

定额编号					5-179	5-180	5-181	5-182
项　　目					内墙面			背栓式干挂瓷砖
					瓷砖周长			
					650以内	1200以内	1200以上	
基　价 (元)					**112.50**	**105.55**	**104.20**	**369.46**
其中	人 工 费 (元)				67.91	60.96	54.01	128.18
	材 料 费 (元)				44.19	44.19	49.79	237.50
	机 械 费 (元)				0.40	0.40	0.40	3.78
代码		名　称	单位	单价	消 耗 量			
预算	12-16	打底找平 厚15	$100m^2$	1741.42	0.01130	0.01130	0.01130	0.01130
	12-19	墙柱面界面剂喷涂	$100m^2$	413.28	0.00500	0.00500	0.00500	—
	12-20	干粉型界面剂	$100m^2$	509.14	0.00500	0.00500	0.00500	—
	12-47	瓷砖(干混砂浆） 周长（mm） 650以内	$100m^2$	8196.87	0.00500	—	—	—
	12-48	瓷砖(干混砂浆） 周长（mm） 1200以内	$100m^2$	7512.24	—	0.00500	—	—
	12-49	瓷砖(干混砂浆） 周长（mm） 1200以上	$100m^2$	7387.84	—	—	0.00500	—
	12-50	瓷砖(干粉型粘结剂） 周长（mm） 650以内	$100m^2$	9444.95	0.00500	—	—	—
	12-51	瓷砖(干粉型粘结剂） 周长（mm） 1200以内	$100m^2$	8739.70	—	0.00500	—	—
	12-52	瓷砖(干粉型粘结剂） 周长（mm） 1200以上	$100m^2$	8595.78	—	—	0.00500	—
	12-59	背栓式干挂瓷砖	$100m^2$	21911.09	—	—	—	0.01000
	12-67	内墙（柱、梁）骨架及基层 钢龙骨	t	7686.62	—	—	—	0.01700
	12-1	内墙 14+6	$100m^2$	—	(0.01000)	(0.01000)	(0.01000)	(0.01000)

工作内容：龙骨制作、安装、铺贴面层、油漆。 **计量单位：**m^2

定额编号					5-183	5-184	5-185	5-186	5-187
项　　目					内墙面				
					石材挂贴	石材粘帖	薄型石材粘帖	石材干挂	膨胀螺栓干挂
基　价 (元)					**250.81**	**236.77**	**232.29**	**404.09**	**239.10**
其中	人 工 费 (元)				79.08	71.55	71.11	140.66	67.29
	材 料 费 (元)				170.86	164.81	160.77	259.32	171.81
	机 械 费 (元)				0.87	0.41	0.41	4.11	-
代码		名　称	单位	单价	消 耗 量				
预算	12-16	打底找平 厚15	100m²	1741.42	0.01130	0.01130	0.01130	—	—
	12-19	墙柱面界面剂喷涂	100m²	413.28	0.01000	0.00500	0.00500	—	—
	12-20	干粉型界面剂	100m²	509.14	—	0.00500	0.00500	—	—
	12-38	石材 挂贴	100m²	22700.06	0.01000	—	—	—	—
	12-39	石材 粘贴 干混砂浆	100m²	20559.68	—	0.00500	—	—	—
	12-40	石材 粘贴 干粉型粘结剂	100m²	21934.18	—	0.00500	—	—	—
	12-41	薄型石材（12以内） 粘贴 干混砂浆	100m²	20370.26	—	—	0.00500	—	—
	12-42	薄型石材（12以内） 粘贴 干粉型粘结剂	100m²	21227.69	—	—	0.00500	—	—
	12-43	干挂石材 内墙面 密缝	100m²	22853.19	—	—	—	0.00400	—
	12-44	干挂石材 内墙面 嵌缝	100m²	24045.68	—	—	—	0.00400	—
	12-45	干挂石材 内墙面 开放式	100m²	23688.08	—	—	—	0.00200	—
	12-46	膨胀螺栓干挂	100m²	23910.11	—	—	—	—	0.01000
	12-67	内墙（柱、梁）骨架及基层 钢龙骨	t	7686.62	—	—	—	0.02200	—
	12-1	内墙 14+6	100m²	—	(0.01000)	(0.01000)	(0.01000)	(0.01000)	—

3. 墙（柱）面饰面差价

工作内容：龙骨制作、安装、铺贴面层、油漆。 **计量单位：**m^2

定额编号					5-188	5-189	5-190	5-191
项　目					装饰夹板面层			
					普通		拼花	
					木龙骨基层	木夹板基层	木龙骨基层	木夹板基层
基　价（元）					**94.96**	**97.13**	**99.75**	**101.92**
其中	人工费（元）				40.27	38.11	42.54	40.38
	材料费（元）				54.69	59.02	57.21	61.54
	机械费（元）				-	-	-	-
代码		名　称	单位	单价	消耗量			
预算	12-126	装饰夹板面层 普通 木（或夹板）基层上	100m²	3555.58	0.01000	0.01000	—	—
	12-127	装饰夹板面层 拼花 木（或夹板）基层上	100m²	4033.67	—	—	0.01000	0.01000
	12-111	断面7.5cm²以内 木龙骨平均中距(cm以内) 30	100m²	2397.20	0.00100	—	0.00100	—
	12-112	断面7.5cm²以内 木龙骨平均中距(cm以内) 40	100m²	1944.85	0.00150	—	0.00150	—
	12-113	断面13cm²以内 木龙骨平均中距(cm以内) 30	100m²	3131.48	0.00100	—	0.00100	—
	12-114	断面13cm²以内 木龙骨平均中距(cm以内) 40	100m²	2506.00	0.00150	—	0.00150	—
	12-115	断面13cm²以内 木龙骨平均中距(cm以内) 45	100m²	2326.69	0.00100	—	0.00100	—
	12-116	断面20cm²以内 木龙骨平均中距(cm以内) 30	100m²	4390.41	0.00100	—	0.00100	—
	12-117	断面20cm²以内 木龙骨平均中距(cm以内) 40	100m²	3555.39	0.00100	—	0.00100	—
	12-118	断面20cm²以内 木龙骨平均中距(cm以内) 45	100m²	3318.84	0.00100	—	0.00100	—
	12-119	断面20cm²以内 木龙骨平均中距(cm以内) 50	100m²	2811.32	0.00100	—	0.00100	—
	12-123	木夹板基层	100m²	3077.61	—	0.01000	—	0.01000
	14-62	其他木材面 聚酯混漆 三遍	100m²	3080.04	0.01000	0.01000	0.01000	0.01000
	12-1	内墙 14+6	100m²	—	(0.01000)	(0.01000)	(0.01000)	(0.01000)

工作内容：铺钉基层板，基层铺胶，安装玻璃。 **计量单位：**m^2

定额编号					5-192	5-193
项　目					镜面玻璃	
					夹板基层上	抹灰面基层上
基　价（元）					**108.08**	**79.91**
其中	人工费（元）				22.93	19.17
	材料费（元）				85.15	60.74
	机械费（元）				-	-
代码		名　称	单位	单价	消耗量	
预算	12-128	镜面玻璃 夹板基层上	100m²	7730.35	0.01000	—
	12-129	镜面玻璃 抹灰面基层上	100m²	7990.97	—	0.01000
	12-123	木夹板基层	100m²	3077.61	0.01000	—
	12-1	内墙 14+6	100m²	—	(0.01000)	—

工作内容：铺钉基层板，基层铺胶，面层安装。 **计量单位：**m^2

定额编号					5-194	5-195	5-196	5-197
项　　目					夹板基层上			
					贴人造革	贴丝绒	织物	
							软包	硬包
基　价（元）					**136.59**	**85.01**	**161.70**	**145.69**
其中	人工费（元）				53.35	22.55	50.48	48.14
	材料费（元）				83.24	62.46	111.22	97.55
	机械费（元）				-	-	-	-
代码		名　称	单位	单价	消耗量			
预算	12-130	贴人造革	100m²	10581.48	0.01000	—	—	—
	12-131	贴丝绒	100m²	5424.07	—	0.01000	—	—
	12-132	织　物软包	100m²	13092.87	—	—	0.01000	—
	12-133	织　物硬包	100m²	11491.41	—	—	—	0.01000
	12-123	木夹板基层	100m²	3077.61	0.01000	0.01000	0.01000	0.01000
	12-1	内墙 14+6	100m²	—	(0.01000)	(0.01000)	(0.01000)	(0.01000)

工作内容：铺钉基层板，铺钉面层，嵌缝等。 **计量单位：**m^2

定额编号					5-198	5-199	5-200	5-201	5-202
项　　目					夹板基层上				
					硬木条吸音墙面	硬木板条墙面	硅钙板	竹片内墙面	塑料板
基　价（元）					**204.78**	**87.11**	**87.09**	**86.32**	**54.94**
其中	人工费（元）				50.36	42.29	20.16	38.65	17.67
	材料费（元）				154.42	44.82	66.93	47.67	37.27
	机械费（元）				-	-	-	-	-
代码		名　称	单位	单价	消耗量				
预算	12-134	硬木条吸音墙面	100m²	17401.10	0.01000	—	—	—	—
	12-135	硬木板条墙面	100m²	5633.44	—	0.01000	—	—	—
	12-136	硅钙板	100m²	5631.10	—	—	0.01000	—	—
	12-137	竹片内墙面	100m²	5553.69	—	—	—	0.01000	—
	12-138	塑料板	100m²	2416.19	—	—	—	—	0.01000
	12-123	木夹板基层	100m²	3077.61	0.01000	0.01000	0.01000	0.01000	0.01000
	12-1	内墙 14+6	100m²	—	(0.01000)	(0.01000)	(0.01000)	(0.01000)	(0.01000)

工作内容：安装龙骨，铺钉基层板，铺钉面层，嵌缝等。 **计量单位：**m^2

定额编号					5-203	5-204	5-205	5-206
项　　目					轻钢龙骨基层		木夹板基层	
					电化铝板	铝合金条板	铝塑板	不锈钢面板
基　价 (元)					**145.00**	**174.21**	**134.32**	**235.94**
其中	人 工 费 (元)				35.17	42.46	34.32	56.15
	材 料 费 (元)				109.83	131.75	100.00	179.79
	机 械 费 (元)				-	-	-	-
代码		名　称	单位	单价	消 耗 量			
预算	12-139	电化铝板	100m²	10153.36	0.01000	—	—	—
	12-140	铝合金装饰板	100m²	13074.37	—	0.01000	—	—
	12-141	铝塑板	100m²	10354.94	—	—	0.01000	—
	12-142	不锈钢面板	100m²	20516.40	—	—	—	0.01000
	12-120	轻钢龙骨 中距(mm以内) 竖600横1500	100m²	4346.02	0.01000	0.01000	—	—
	12-123	木夹板基层	100m²	3077.61	—	—	0.01000	0.01000
	12-1	内墙 14+6	100m²	—	(0.01000)	(0.01000)	(0.01000)	(0.01000)

工作内容：铺钉基层板，干挂面层，嵌缝等。 **计量单位：**m^2

定额编号					5-207	5-208	5-209	5-210
项　　目					搪瓷钢板	合成饰面板	GRC板	
					干挂		粘帖	背栓干挂
基　价 (元)					**761.22**	**303.44**	**176.95**	**355.33**
其中	人 工 费 (元)				109.44	93.57	22.85	133.45
	材 料 费 (元)				648.61	206.70	154.10	217.77
	机 械 费 (元)				3.17	3.17	-	4.11
代码		名　称	单位	单价	消 耗 量			
预算	12-143	搪瓷钢板 干挂	100m²	63054.92	0.01000	—	—	—
	12-144	合成饰面板 干挂	100m²	17276.04	—	0.01000	—	—
	12-145	GRG板 粘贴	100m²	14617.82	—	—	0.01000	—
	12-146	GRG板 背栓干挂	100m²	18621.14	—	—	—	0.01000
	12-67	内墙（柱、梁）骨架及基层 钢龙骨	t	7686.62	0.01700	0.01700	—	0.02200
	12-123	木夹板基层	100m²	3077.61	—	—	0.01000	—
	12-1	内墙 14+6	100m²	—	(0.01000)	(0.01000)	(0.01000)	(0.01000)

工作内容：安装龙骨，铺钉基层板，铺钉面层，嵌缝等。 **计量单位：**m^2

定额编号					5-211	5-212	5-213	5-214
项　　目					成品木饰面		成品织物包板	
					粘帖	挂贴	粘帖	挂贴
基　价 (元)					**256.34**	**265.68**	**347.25**	**368.84**
其中	人 工 费 (元)				24.48	27.46	19.22	25.53
	材 料 费 (元)				231.86	238.22	328.03	343.31
	机 械 费 (元)				-	-	-	-
代 码		名　称	单位	单价	消 耗 量			
预算	12-147	成品木饰面 粘贴	100m²	22556.72	0.01000	—	—	—
	12-148	成品木饰面 挂贴	100m²	23490.28	—	0.01000	—	—
	12-149	成品织物包板 粘贴	100m²	31647.62	—	—	0.01000	—
	12-150	成品织物包板 挂贴	100m²	33806.31	—	—	—	0.01000
	12-123	木夹板基层	100m²	3077.61	0.01000	0.01000	0.01000	0.01000
	12-1	内墙 14+6	100m²	—	(0.01000)	(0.01000)	(0.01000)	(0.01000)

4. 抹灰面油漆、涂料

工作内容：刮腻子、刷油漆、乳胶漆、涂料、硅藻泥涂料。 **计量单位：**m^2

定额编号					5-215	5-216	5-217	5-218
项　　目					调和漆三遍	乳胶漆三遍	涂料三遍	硅藻泥涂料
基　价 (元)					**26.99**	**28.87**	**20.89**	**66.65**
其中	人 工 费 (元)				19.86	19.04	17.29	59.06
	材 料 费 (元)				7.13	9.83	3.60	7.59
	机 械 费 (元)				-	-	-	-
代 码		名　称	单位	单价	消 耗 量			
预算	14-122	调和漆 墙、柱、天棚面等 二遍	100m²	993.06	0.01000	—	—	—
	14-123	调和漆 墙、柱、天棚面等 每增减一遍	100m²	476.48	0.01000	—	—	—
	14-128	乳胶漆 墙、柱、天棚面 二遍	100m²	1108.92	—	0.01000	—	—
	14-129	乳胶漆 墙、柱、天棚面 每增减一遍	100m²	548.44	—	0.01000	—	—
	14-130	涂料 墙、柱、天棚面 二遍	100m²	624.75	—	—	0.01000	—
	14-131	涂料 墙、柱、天棚面 每增减一遍	100m²	234.98	—	—	0.01000	—
	14-132	硅藻泥涂料 喷	100m²	5001.54	—	—	—	0.00500
	14-133	硅藻泥涂料 刮	100m²	5870.20	—	—	—	0.00500
	14-140	批刮腻子（满刮两遍） 混凝土面	100m²	1288.27	0.00500	0.00500	0.00500	0.00500
	14-141	批刮腻子（满刮两遍） 抹灰面	100m²	1170.71	0.00500	0.00500	0.00500	0.00500

5. 抹灰面裱糊

工作内容：刮腻子、贴面纸。 **计量单位：**m^2

定额编号					5-219	5-220	5-221
项　　目					墙面		
					普通墙纸	金属墙纸	织物墙纸
基　价 (元)					**53.28**	**91.38**	**50.13**
其中	人 工 费 (元)				19.06	20.60	25.01
	材 料 费 (元)				34.22	70.78	25.12
	机 械 费 (元)				-	-	-
代 码		名　称	单位	单价	消 耗 量		
预算	14-140	批刮腻子（满刮两遍） 混凝土面	$100m^2$	1288.27	0.00500	0.00500	0.00500
	14-141	批刮腻子（满刮两遍） 抹灰面	$100m^2$	1170.71	0.00500	0.00500	0.00500
	14-145	墙纸基膜	$100m^2$	404.22	0.01000	0.01000	0.01000
	14-151	墙　纸不 对 花 墙面	$100m^2$	3536.15	0.00640	—	—
	14-152	墙　纸不 对 花 柱面	$100m^2$	3986.87	0.00160	—	—
	14-154	墙　纸对　花 墙面	$100m^2$	3871.88	0.00160	—	—
	14-155	墙　纸对　花 柱面	$100m^2$	4345.85	0.00040	—	—
	14-157	金属墙纸 墙面	$100m^2$	7366.81	—	0.00800	—
	14-158	金属墙纸 柱面	$100m^2$	8052.24	—	0.00200	—
	14-160	织　物 墙面	$100m^2$	3288.09	—	—	0.00800
	14-161	织　物 柱面	$100m^2$	3744.95	—	—	0.00200

第六章　柱、梁工程

说　　明

一、柱、梁工程包括砖、石柱，钢筋混凝土柱、梁，装配式柱、梁，钢柱、梁及钢柱、梁油漆等项目。

二、定额综合的内容：

1.砖、石柱是指独立柱，包括了基础顶面以上的砖、石砌筑，抹灰、勾缝。

2.现浇钢筋混凝土柱、梁包括模板、钢筋制作、安装，混凝土浇捣及柱梁面抹灰，柱梁面抹灰按干混砂浆考虑。

3.现场制作钢柱、梁包括现场制作、安装，喷砂除锈，场内转运、零星除锈、清理。

三、依附在框架间墙体内的柱、梁，其抹灰已经综合在相应墙体定额内，但不包括涂料、油漆、块料等装饰面层，也不包括钢构件油漆。

四、斜梁按坡度 10º＜α≤30º综合编制。坡度≤10º的斜梁执行普通梁项目；坡度 30º＜α≤45º时，人工乘以系数 1.05；坡度在 45º以上时，按墙相应定额执行。

五、本章定额中混凝土除另有注明外均按泵送商品混凝土编制，实际采用非泵送商品混凝土、现场搅拌混凝土时仍套用泵送定额，混凝土价格按实际使用的种类换算，混凝土浇捣人工乘以下表相应系数，其余不变。现场搅拌的混凝土还应按混凝土消耗量执行现场搅拌调整费定额。

建筑物人工调整系数表

序号	项目名称	人工调整系数	序号	项目名称	人工调整系数
1	基础	1.50	4	墙、板	1.30
2	柱	1.05	5	楼梯、雨篷、阳台、栏板及其他	1.05
3	梁	1.40			

六、现浇混凝土柱、梁的支模高度按层高 3.6m 以内编制，超过 3.6m 时，按《浙江省房屋建筑与装饰工程预算定额》（2018 版）的规定执行。

七、装配式混凝土构件按成品购入编制，构件价格已包含了构件运输至施工现场指定区域、卸车、堆放发生的费用。装配式构件已综合考虑后浇部分的内容。

八、预制钢构件均按购入成品到场考虑，不再考虑场外运输费用。

工程量计算规则

一、砖、石柱按基础顶面至楼面或屋面高度乘以柱结构断面尺寸，以“m^3”为单位计算。

二、混凝土柱：按设计图示尺寸以体积计算。

1.现浇混凝土柱高按基础顶面或楼板上表面算至柱顶面或上一层楼板上表面。

2.无梁板柱高按基础顶面（或楼板上表面）算至柱帽下表面。

3.依附于柱上的牛腿，并入柱身体积内计算。

三、混凝土梁：按设计图示尺寸以体积计算，伸入砖墙内的梁头、梁垫并入梁体积内。

1.梁与柱、次梁与主梁、梁与混凝土墙交接时，按中心线长度计算。

2.一般有梁板的梁按长度乘以梁断面计算，套用梁相应定额。

四、装配式柱、梁工程量计算规则同混凝土柱、梁。

五、钢构件现场拼装平台摊销工程量按现场在平台上实施拼装的构件工程量计算。

六、高强螺栓、栓钉、花篮螺栓等安装配件工程量按设计图示节点工程量计算。

七、预制钢构件安装、现场制作钢柱、梁工程量按设计图示尺寸以质量计算，不扣除单个 0.3m^2 以内的孔洞质量，焊缝、铆钉、螺栓等不另增加质量。

一、 砖、石柱

1. 砖柱

工作内容：调制砂浆、砌筑、抹灰（勾缝）。 **计量单位：**m^3

定额编号					6-1	6-2	6-3	6-4
项　　目					混凝土实心砖	混凝土多孔砖	非黏土烧结实心砖	非黏土烧结多孔砖
					干混砂浆面			
基　价 (元)					**857.74**	**755.60**	**872.24**	**792.36**
其中	人 工 费 (元)				429.51	392.92	424.11	387.52
	材 料 费 (元)				423.48	358.50	443.38	400.64
	机 械 费 (元)				4.75	4.18	4.75	4.20
代码		名　称	单位	单价	消 耗 量			
预算	4-10	混凝土实心砖 方柱	$10m^3$	5001.96	0.10000	—	—	—
	4-25	混凝土多孔砖 方柱	$10m^3$	3980.72	—	0.10000	—	—
	4-31	非粘土烧结实心砖 方柱	$10m^3$	5146.93	—	—	0.10000	—
	4-44	非粘土烧结多孔砖 方柱	$10m^3$	4348.31	—	—	—	0.10000
	12-21	柱（梁） 14+6	$100m^2$	3134.91	0.11405	0.11405	0.11405	0.11405

2. 石柱

工作内容：调制砂浆、砌筑、抹灰（勾缝）。 **计量单位：**m^3

定额编号					6-5
项　　目					方整石
					干混砂浆勾缝
基　价 (元)					**698.61**
其中	人 工 费 (元)				357.68
	材 料 费 (元)				339.55
	机 械 费 (元)				1.38
代码		名　称	单位	单价	消 耗 量
预算	4-79	方 整 石 柱	$10m^3$	5910.39	0.10000
	12-15	干混砂浆勾缝	$100m^2$	943.21	0.11405

二、 现浇钢筋混凝土柱

工作内容：模板、钢筋制作、安装，混凝土浇捣、养护，柱面抹灰。 **计量单位：**m^3

定额编号					6-6	6-7	6-8
项　　目					矩形柱		
					组合钢模	铝模	复合木模
					干混砂浆面		
基　价 (元)					**2089.66**	**2138.24**	**2078.33**
其中	人 工 费 (元)				646.29	667.56	608.65
	材 料 费 (元)				1412.89	1440.23	1443.12
	机 械 费 (元)				30.48	30.45	26.56
代码		名　称	单位	单价	消 耗 量		
预算	5-117	矩形柱 组合钢模	$100m^2$	4467.04	0.08470	—	—
	5-118	矩形柱 铝模	$100m^2$	5040.55	—	0.08470	—
	5-119	矩形柱 复合木模	$100m^2$	4333.20	—	—	0.08470
	5-6	矩形柱、异形柱、圆形柱	$10m^3$	5584.19	0.10000	0.10000	0.10000
	5-39	螺纹钢筋 ≤φ18	t	4467.54	0.09317	0.09317	0.09317
	5-40	螺纹钢筋 ≤φ25	t	4286.53	0.03993	0.03993	0.03993
	5-48	螺纹钢筋 ≤φ10	t	5243.89	0.05720	0.05720	0.05720
	12-21	柱（梁） 14+6	$100m^2$	3134.91	0.08470	0.08470	0.08470

工作内容：模板、钢筋制作、安装，混凝土浇捣、养护，柱面抹灰。 **计量单位：**m^3

定额编号					6-9	6-10	6-11
项　　目					异形柱（圆形柱）		
					组合钢模	铝模	复合木模
					干混砂浆面		
基　价 (元)					**2371.20**	**2318.89**	**2306.59**
其中	人 工 费 (元)				876.71	792.73	750.87
	材 料 费 (元)				1460.10	1492.31	1527.18
	机 械 费 (元)				34.39	33.85	28.54
代码		名　称	单位	单价	消 耗 量		
预算	5-120	异形柱 组合钢模	$100m^2$	6806.97	0.09055	—	—
	5-121	异形柱 铝模	$100m^2$	6229.38	—	0.09055	—
	5-122	异形柱、圆形柱 复合木模	$100m^2$	6093.62	—	—	0.09055
	5-6	矩形柱、异形柱、圆形柱	$10m^3$	5584.19	0.10000	0.10000	0.10000
	5-39	螺纹钢筋 ≤φ18	t	4467.54	0.09625	0.09625	0.09625
	5-40	螺纹钢筋 ≤φ25	t	4286.53	0.04125	0.04125	0.04125
	5-48	螺纹钢筋 ≤φ10	t	5243.89	0.05830	0.05830	0.05830
	12-21	柱（梁） 14+6	$100m^2$	3134.91	0.09055	0.09055	0.09055

三、 现浇钢筋混凝土梁

工作内容：模板、钢筋制作安装，混凝土挠捣、养护，梁面抹灰。 **计量单位：**m^3

定额编号					6-12	6-13	6-14	6-15	6-16
项目					矩形梁			异形梁	
					组合钢模	铝模	复合木模	铝模	复合木模
					干混砂浆面				
基价 (元)					**2090.52**	**2098.16**	**2152.41**	**2240.86**	**2317.64**
其中	人工费 (元)				593.39	628.78	630.16	704.85	706.72
	材料费 (元)				1459.01	1442.78	1488.97	1507.27	1587.77
	机械费 (元)				38.12	26.60	33.28	28.74	23.15
代码		名称	单位	单价	消耗量				
预算	5-129	矩形梁 组合钢模	$100m^2$	4672.98	0.08795	—	—	—	—
	5-130	矩形梁 铝模	$100m^2$	4759.91	—	0.08795	—	—	—
	5-131	矩形梁 复合木模	$100m^2$	5392.35	—	—	0.08795	—	—
	5-132	异形梁 铝模	$100m^2$	5731.63	—	—	—	0.08770	—
	5-133	异形梁 木模板	$100m^2$	6607.12	—	—	—	—	0.08770
	5-9	矩形梁、异形梁、弧形梁	$10m^3$	5068.96	0.10000	0.10000	0.10000	0.10000	0.10000
	5-39	螺纹钢筋 ≤φ18	t	4467.54	0.08052	0.08052	0.08052	0.08646	0.08646
	5-40	螺纹钢筋 ≤φ25	t	4286.53	0.05400	0.05400	0.05368	0.05764	0.05764
	5-48	螺纹钢筋 ≤φ10	t	5243.89	0.05830	0.05830	0.05830	0.06160	0.06160
	12-21	柱（梁） 14+6	$100m^2$	3134.91	0.08795	0.08795	0.08795	0.08770	0.08770

工作内容：模板、钢筋制作、安装，混凝土浇捣、养护，梁面抹灰。 **计量单位：**m^3

定额编号					6-17	6-18	6-19
项目					弧形梁	拱形梁	斜梁
					木模板		复合木模
					干混砂浆面		
基价 (元)					**2291.83**	**2410.51**	**2532.92**
其中	人工费 (元)				705.83	779.20	725.49
	材料费 (元)				1562.88	1605.46	1770.72
	机械费 (元)				23.12	25.85	36.71
代码		名称	单位	单价	消耗量		
预算	5-134	弧形梁 木模板	$100m^2$	7052.73	0.08730	—	—
	5-135	拱形梁 木模板	$100m^2$	8546.69	—	0.07620	—
	5-136	斜梁 复合木模	$100m^2$	6119.73	—	—	0.08795
	5-9	矩形梁、异形梁、弧形梁	$10m^3$	5068.96	0.10000	—	—
	5-10	圈梁、过梁、拱形梁	$10m^3$	5331.36	—	0.10000	—
	5-11	斜梁	$10m^3$	5114.42	—	—	0.10000
	5-39	螺纹钢筋 ≤φ18	t	4467.54	0.08052	0.08910	0.11524
	5-40	螺纹钢筋 ≤φ25	t	4286.53	0.05368	0.05940	0.07682
	5-48	螺纹钢筋 ≤φ10	t	5243.89	0.05830	0.06380	0.06930
	12-21	柱（梁） 14+6	$100m^2$	3134.91	0.08730	0.07620	0.08795

四、 现场搅拌混凝土调整费用

工作内容：骨料冲洗、配料计量、输送，搅拌、混凝土输送、设备清洗等。 **计量单位：**m^3

定额编号					6-20
项　　目					现场搅拌混凝土调整费用
基　价 (元)					**59.57**
其中	人 工 费 (元)				52.95
	材 料 费 (元)				0.16
	机 械 费 (元)				6.46
代 码		名　称	单位	单价	消 耗 量
预算	5-35	现场搅拌混凝土调整费	$10m^3$	595.70	0.10000

五、 后张法预应力钢丝束

工作内容：制作、编束、波纹管安装、穿筋、张拉、孔道灌浆、锚固、放张、切断等。 **计量单位：**t

定额编号					6-21	6-22
项　　目					钢丝束	
					有粘结	无粘结
基　价 (元)					**5883.66**	**5884.48**
其中	人 工 费 (元)				472.23	427.95
	材 料 费 (元)				5370.80	5415.90
	机 械 费 (元)				40.63	40.63
代 码		名　称	单位	单价	消 耗 量	
预算	5-65	钢丝束 有粘结	t	5883.66	1.00000	—
	5-66	钢丝束 无粘结	t	5884.48	—	1.00000

工作内容：制作、编束、波纹管安装、穿筋、张拉、孔道灌浆、锚固、放张、切断等。 **计量单位：**t

定额编号					6-23	6-24	6-25
项　　目					钢绞线		预应力钢丝束（钢绞线）张拉
					有粘结	无粘结	
基　价 (元)					**6140.48**	**6155.21**	**1727.77**
其中	人 工 费 (元)				472.23	427.95	740.88
	材 料 费 (元)				5627.62	5686.63	-
	机 械 费 (元)				40.63	40.63	986.89
代 码		名　称	单位	单价	消 耗 量		
预算	5-67	钢绞线 有粘结	t	6140.48	1.00000	—	—
	5-68	钢绞线 无粘结	t	6155.21	—	1.00000	—
	5-69	预应力钢丝束（钢绞线）张拉	t	1727.77	—	—	1.00000

工作内容：制作、编束、波纹管安装、穿筋、张拉、孔道灌浆、锚固、放张、切断等。 **计量单位：**见表

定额编号					6-26	6-27	6-28
项　　目					锚具安装		预埋管孔道铺设灌浆
					单锚	群锚	
计 量 单 位					套	套	m
基　价 (元)					**111.73**	**507.20**	**55.46**
其中	人 工 费 (元)				60.35	101.93	22.95
	材 料 费 (元)				49.93	217.10	32.38
	机 械 费 (元)				1.45	188.17	0.13
代 码		名　称	单位	单价	消 耗 量		
预算	5-70	锚具安装 单锚	套	111.73	1.00000	—	—
	5-71	锚具安装 群锚	套	507.20	—	1.00000	—
	5-72	预埋管孔道铺设灌浆	m	55.46	—	—	1.00000

六、 装配式柱安装

工作内容：支撑杆连接件预埋，装配式柱安装，套筒注浆，搭设及拆除钢支撑。 **计量单位：**m^3

定额编号					6-29
项　　目					实心柱
基　价 (元)					**659.86**
其中	人 工 费 (元)				457.47
	材 料 费 (元)				187.77
	机 械 费 (元)				14.62
代 码		名　称	单位	单价	消 耗 量
预算	5-192	实心柱	$10m^3$	2670.31	0.10000
	5-227	套筒注浆（钢筋直径mm） φ18以内	10个	77.45	1.10000
	5-228	套筒注浆（钢筋直径mm） Φ18以上	10个	105.27	0.40000
	12-21	柱（梁） 14+6	$100m^2$	3134.91	0.08470

七、 装配式梁安装

工作内容：装配式梁安装，搭设及拆除钢支撑。 **计量单位：**m^3

定额编号					6-30	6-31
项　　目					单梁	叠合梁
基　价 (元)					**518.94**	**572.14**
其中	人 工 费 (元)				381.64	440.54
	材 料 费 (元)				135.37	129.67
	机 械 费 (元)				1.93	1.93
代 码		名　称	单位	单价	消 耗 量	
预算	5-193	单梁	$10m^3$	2432.22	0.10000	—
	5-194	叠合梁	$10m^3$	2964.17	—	0.10000
	12-21	柱（梁） 14+6	$100m^2$	3134.91	0.08795	0.08795

八、 预制厂库房钢构件安装

1. 钢柱

工作内容：钢柱场内转运、安装、零星除锈、补漆、清理等。 **计量单位：**t

定额编号					6-32	6-33	6-34	6-35
项　　目					钢柱			
					质量（t以内）			
					3	8	15	25
基　价 (元)					**575.32**	**485.15**	**566.17**	**653.47**
其中	人 工 费 (元)				288.77	234.36	215.14	252.81
	材 料 费 (元)				156.30	137.51	115.63	121.37
	机 械 费 (元)				130.25	113.28	235.40	279.29
代码		名　称	单位	单价	消 耗 量			
预算	6-18	钢柱 质量（t以内） 3	t	575.32	1.00000	—	—	—
	6-19	钢柱 质量（t以内） 8	t	485.15	—	1.00000	—	—
	6-20	钢柱 质量（t以内） 15	t	566.17	—	—	1.00000	—
	6-21	钢柱 质量（t以内） 25	t	653.47	—	—	—	1.00000

2. 钢梁

工作内容：钢梁场内转运、安装、零星除锈、补漆、清理等。 **计量单位：**t

定额编号					6-36	6-37	6-38	6-39
项　　目					钢梁			
					质量（t以内）			
					1.5	3	8	15
基　价 (元)					**584.78**	**470.75**	**442.84**	**547.64**
其中	人 工 费 (元)				200.11	175.62	135.01	153.76
	材 料 费 (元)				171.18	150.88	125.40	144.48
	机 械 费 (元)				213.49	144.25	182.43	249.40
代码		名　称	单位	单价	消 耗 量			
预算	6-22	钢梁 质量（t以内） 1.5	t	584.78	1.00000	—	—	—
	6-23	钢梁 质量（t以内） 3	t	470.75	—	1.00000	—	—
	6-24	钢梁 质量（t以内） 8	t	442.84	—	—	1.00000	—
	6-25	钢梁 质量（t以内） 15	t	547.64	—	—	—	1.00000

3. 钢吊车梁

工作内容：钢吊车梁场内转运、安装、零星除锈、补漆、清理等。 **计量单位：**t

定额编号					6-40	6-41	6-42	6-43
项　　目					钢吊车梁			
					质量（t以内）			
					3	8	15	25
基　价 (元)					**637.58**	**520.36**	**528.91**	**704.22**
其中	人 工 费 (元)				234.83	171.90	133.92	185.85
	材 料 费 (元)				146.99	125.70	125.70	142.16
	机 械 费 (元)				255.76	222.76	269.29	376.21
代 码		名　称	单位	单价	消 耗 量			
预算	6-26	钢吊车梁 质量（t以内） 3	t	637.58	1.00000	—	—	—
	6-27	钢吊车梁 质量（t以内） 8	t	520.36	—	1.00000	—	—
	6-28	钢吊车梁 质量（t以内） 15	t	528.91	—	—	1.00000	—
	6-29	钢吊车梁 质量（t以内） 25	t	704.22	—	—	—	1.00000

4. 其他钢构件

工作内容：钢构件场内转运、安装、零星除锈、补漆、清理等。 **计量单位：**t

定额编号					6-44	6-45
项　　目					钢支撑等其他构件	钢墙架（挡风架）
基　价 (元)					**682.38**	**742.86**
其中	人 工 费 (元)				315.74	393.55
	材 料 费 (元)				194.83	192.12
	机 械 费 (元)				171.81	157.19
代 码		名　称	单位	单价	消 耗 量	
预算	6-33	钢支撑等其他构件	t	682.38	1.00000	—
	6-34	钢墙架（挡风架）	t	742.86	—	1.00000

5. 现场拼装平台摊销

工作内容：钢构件场内转运、安装、零星除锈、补漆、清理等。 **计量单位：**t

定额编号					6-46
项　　目					现场拼装平台摊销
基　价 (元)					**502.73**
其中	人 工 费 (元)				176.39
	材 料 费 (元)				267.02
	机 械 费 (元)				59.32
代 码		名　称	单位	单价	消 耗 量
预算	6-36	现场拼装平台摊销	t	502.73	1.00000

九、 预制住宅钢构件安装

1. 钢柱

工作内容：钢柱场内转运、安装、零星除锈、补漆、清理等。 **计量单位：**t

定额编号					6-47	6-48	6-49	6-50
项　　目					钢柱			
					质量（t以内）			
					3	5	10	15
基　价 (元)					**739.52**	**664.37**	**610.78**	**619.92**
其中	人 工 费 (元)				449.19	404.40	363.94	350.61
	材 料 费 (元)				195.63	168.45	158.90	175.53
	机 械 费 (元)				94.70	91.52	87.94	93.78
代 码		名　称	单位	单价	消 耗 量			
预算	6-37	钢柱 质量（t以内） 3	t	739.52	1.00000	—	—	—
	6-38	钢柱 质量（t以内） 5	t	664.37	—	1.00000	—	—
	6-39	钢柱 质量（t以内） 10	t	610.78	—	—	1.00000	—
	6-40	钢柱 质量（t以内） 15	t	619.92	—	—	—	1.00000

2. 钢梁

工作内容：钢梁场内转运、安装、零星除锈、补漆、清理等。 **计量单位：**t

定额编号					6-51	6-52	6-53	6-54
项　　目					钢梁			
					质量（t以内）			
					0.5	1.5	3	5
基　价 (元)					**674.48**	**630.24**	**572.89**	**514.04**
其中	人 工 费 (元)				407.50	370.45	325.35	274.97
	材 料 费 (元)				168.82	164.42	157.62	150.48
	机 械 费 (元)				98.16	95.37	89.92	88.59
代 码		名　称	单位	单价	消 耗 量			
预算	6-41	钢梁 质量（t以内） 0.5	t	674.48	1.00000	—	—	—
	6-42	钢梁 质量（t以内） 1.5	t	630.24	—	1.00000	—	—
	6-43	钢梁 质量（t以内） 3	t	572.89	—	—	1.00000	—
	6-44	钢梁 质量（t以内） 5	t	514.04	—	—	—	1.00000

3. 钢支撑

工作内容：钢支撑场内转运、安装、零星除锈、补漆、清理等。 **计量单位：**t

定额编号					6-55	6-56	6-57	6-58
项　　目					钢支撑			
					质量（t以内）			
					1.5	3	5	8
基　价 (元)					**864.59**	**829.74**	**748.39**	**742.77**
其中	人 工 费 (元)				539.09	539.09	485.15	460.97
	材 料 费 (元)				220.83	192.76	171.18	179.92
	机 械 费 (元)				104.67	97.89	92.06	101.88
代码		名　称	单位	单价	消 耗 量			
预算	6-45	钢支撑 质量（t以内） 1.5	t	864.59	1.00000	—	—	—
	6-46	钢支撑 质量（t以内） 3	t	829.74	—	1.00000	—	—
	6-47	钢支撑 质量（t以内） 5	t	748.39	—	—	1.00000	—
	6-48	钢支撑 质量（t以内） ≤8	t	742.77	—	—	—	1.00000

十、 现场制作钢柱、梁

工作内容：钢柱、钢梁现场制作、安装，喷砂除锈，场内转运、补漆、清理等。 **计量单位：**t

定额编号					6-59	6-60	6-61	6-62
项　　目					钢柱		钢梁	
					钢板	型钢	钢板	型钢
基　价 (元)					**6583.86**	**6921.17**	**6593.32**	**6930.63**
其中	人 工 费 (元)				1422.91	1809.17	1334.25	1720.51
	材 料 费 (元)				4648.26	4556.59	4663.14	4571.47
	机 械 费 (元)				512.69	555.41	595.93	638.65
代码		名　称	单位	单价	消 耗 量			
预算	6-72	钢柱、钢梁、钢屋架 钢板	t	5772.67	1.00000	—	1.00000	—
	6-73	钢柱、钢梁、钢屋架 型钢	t	6109.98	—	1.00000	—	1.00000
	6-75	喷砂除锈	t	235.87	1.00000	1.00000	1.00000	1.00000
	6-18	钢柱 质量（t以内） 3	t	575.32	1.00000	1.00000	—	—
	6-22	钢梁 质量（t以内） 1.5	t	584.78	—	—	1.00000	1.00000

十一、 钢柱、钢梁油漆

工作内容：钢柱、梁面除锈、清扫、补缝、刮腻子、刷漆等全过程。 **计量单位：**100m²

定额编号					6-63	6-64	6-65	6-66
项　　目					钢柱、钢梁面			
					红丹防锈漆	环氧富锌	醇酸漆	
					一遍		二遍	每增减一遍
基　价 (元)					**722.73**	**1054.43**	**1486.52**	**766.46**
其中	人 工 费 (元)				606.98	667.90	1167.46	606.98
	材 料 费 (元)				115.75	386.53	319.06	159.48
	机 械 费 (元)				-	-	-	-
代 码		名　称	单位	单价	消 耗 量			
预算	14-111	金　属　面 防锈漆 一遍	100m²	722.73	1.00000	—	—	—
	14-118	金　属　面 环氧富锌防锈漆一遍	100m²	1054.43	—	1.00000	—	—
	14-112	金　属　面 醇酸漆 二遍	100m²	1486.52	—	—	1.00000	—
	14-113	金　属　面 醇酸漆 每增减一遍	100m²	766.46	—	—	—	1.00000

工作内容：钢柱、梁面除锈、清扫、补缝、刮腻子、刷漆等全过程。 **计量单位：**100m²

定额编号					6-67	6-68	6-69	6-70
项　　目					钢柱、钢梁面			
					银粉漆		氟碳漆	
					二遍	每增减一遍	二遍	每增减一遍
基　价 (元)					**1495.99**	**747.37**	**2880.30**	**1281.58**
其中	人 工 费 (元)				1038.35	518.63	1468.78	485.93
	材 料 费 (元)				457.64	228.74	1411.52	795.65
	机 械 费 (元)				-	-	-	-
代 码		名　称	单位	单价	消 耗 量			
预算	14-114	金　属　面 银粉漆 二遍	100m²	1495.99	1.00000	—	—	—
	14-115	金　属　面 银粉漆 每增减一遍	100m²	747.37	—	1.00000	—	—
	14-116	金　属　面 氟碳漆 二遍	100m²	2880.30	—	—	1.00000	—
	14-117	金　属　面 氟碳漆 每增减一遍	100m²	1281.58	—	—	—	1.00000

工作内容：钢柱、梁面除锈、清扫、补缝、刮腻子、刷涂料等全过程。 **计量单位：**100m²

定额编号					6-71	6-72
项　　目					钢柱、钢梁面	
					防火涂料	
					耐火极限1h	耐火极限每增0.5h
基　价 (元)					**3814.52**	**1352.60**
其中	人 工 费 (元)				1249.46	468.72
	材 料 费 (元)				2565.06	883.88
	机 械 费 (元)				-	-
代 码		名　称	单位	单价	消 耗 量	
预算	14-119	金　属　面 防火涂料 耐火极限1h	100m²	3814.52	1.00000	—
	14-120	金　属　面 防火涂料 耐火极限每增0.5h	100m²	1352.60	—	1.00000

十二、 钢筋量差调整

工作内容：钢筋（网片）制作、绑扎、安装及浇捣时钢筋看护等全过程。 **计量单位：**t

定额编号					6-73	6-74	6-75	6-76
项　　目					直筋		箍筋	钢筋网片
					HRB400以内			
					直径（mm以内）			
					18以内	25以内	10以内	
基　价 (元)					**4467.54**	**4286.53**	**5243.89**	**7003.98**
其中	人 工 费 (元)				477.50	328.05	1103.09	795.15
	材 料 费 (元)				3922.42	3903.47	4084.41	6037.86
	机 械 费 (元)				67.62	55.01	56.39	170.97
代 码		名　称	单位	单价	消 耗 量			
预算	5-39	螺纹钢筋 ≤φ18	t	4467.54	1.00000	—	—	—
	5-40	螺纹钢筋 ≤φ25	t	4286.53	—	1.00000	—	—
	5-48	螺纹钢筋 ≤φ10	t	5243.89	—	—	1.00000	—
	5-52	钢筋网片	t	7003.98	—	—	—	1.00000

第七章　楼地面、天棚工程

说　　明

一、本章定额包括地面基层、楼地面面层、钢筋混凝土板、楼梯及面层、阳台、雨篷、天棚吊顶等项目。

二、定额综合的内容：

1.地面按照浙江省标准图2000浙J37、国标12J304楼地面建筑构造、国标13J502-2 内装修-室内吊顶、国标31-15G366-1_桁架钢筋混凝土叠合板（60mm厚底板）、国标32-15G367-1_预制钢筋混凝土板式楼梯、国标33-15G368-1_预制钢筋混凝土阳台板、空调板及女儿墙等图集的常规做法编制，地面基层中的土方，除采用地下室满堂基础以外，均已在基础工程中综合考虑。

2.楼地面及楼梯面层均已综合了基层龙骨、找平层、面层、踢脚线、油漆及涂料等基层与面层的内容。

3.钢筋混凝土板包括平板、无梁板、斜平板、阶梯形楼板、装配式混凝土整体板、装配式混凝土叠合板、装配式混凝土叠合板现浇混凝土层、现浇混凝土自承式钢楼板、现浇混凝土压型钢板楼板。钢筋混凝土板综合了混凝土、钢筋、模板等。装配式混凝土构件按成品购入编制。现浇混凝土自承式钢楼板、现浇混凝土压型钢板楼板综合了钢楼板、混凝土、钢筋等。

4.超危支撑架的适用范围及包含的内容请参见预算定额第五章相关说明。

5.天棚综合了天棚龙骨基层、面层、涂料或油漆等。

6.楼梯包括钢筋混凝土楼梯、装配式混凝土楼梯和踏步式钢楼梯。钢筋混凝土楼梯综合了混凝土、钢筋、模板、木扶手及油漆、防滑条及楼梯底（即天棚）面一般抹灰，楼梯面层综合了面层及踢脚线，楼梯栏杆综合了油漆等内容。

7.阳台包括钢筋混凝土阳台及装配式混凝土阳台。钢筋混凝土阳台综合了混凝土、钢筋、模板。装配式混凝土构件按成品购入编制。

8.雨篷包括钢筋混凝土雨篷及玻璃雨篷。钢筋混凝土雨篷综合了混凝土、钢筋、模板等。

9.踏步式钢梯综合了钢梯及油漆。

10.棚、阳台及阳台栏板、雨篷相应的抹灰、涂料、油漆等套用第五章相应子目。

11.定额中已综合了无梁板中的柱帽含量。

12.阳台、雨篷挑出宽度超过1.8m 或为柱式雨篷时，应按相应混凝土板、柱等定额项目计算。

工程量计算规则

一、地面基层、楼地面整体面层、块料面层、木地板、卷材面层、织物面层等的工程量均按墙中心线面积以“m^2”计算；计算工程量时应扣除突出地面的构筑物、设备基础、室内基础、室内地沟、浴缸、大小便槽等所占面积（不需做面层的地沟盖板所占面积也应扣除），不扣除柱、垛、间壁墙、附墙烟囱及 0.3m^2 以内孔洞所占面积，但门洞、空圈、暖气包槽、壁龛的开口部分也不增加。

二、天棚（含龙骨）的工程量按墙中心线面积以“m^2”计算，不扣除柱、垛、检查洞、通风洞、间壁墙、附墙烟囱及 0.3m^2 以内孔洞所占面积，但门洞、空圈的开口部分也不增加。

三、钢筋混凝土板分为平板、无梁板、斜平板、阶梯形楼板、装配式混凝土整体板、装配式混凝土叠合板、装配式混凝土叠合板现浇混凝土层、现浇混凝土自承式钢楼板、现浇混凝土压型钢板。斜平板的工程量按墙中心线斜面面积以“m^2”计算。装配式混凝土整体板、装配式混凝土叠合板按成品购入，按实际工程量以“m^3”计算，其他板按墙中心线面积以“m^2”计算。

四、超危支撑架的工程量计算规则请参见预算定额第五章相关计算规则。

五、钢筋混凝土楼梯按水平投影面积以“m^2”计算，楼梯包括楼梯段、休息平台、平台梁、楼梯与楼板连接的梁（不包括与楼层走道连接的楼板）不扣除宽度小于 500mm 的楼梯井，伸入墙身内的部分不另增加。

六、踏步式钢梯按梯段斜面积以“m^2”计算。

七、钢筋混凝土阳台、雨篷均按水平投影面积以“m^2”计算，包括伸出墙外的梁、封口梁、栏板和雨篷翻边。装配式混凝土阳台板按成品购入，按实际工程量以“m^3”计算。

一、 地面基层

工作内容：基底夯实，碎石垫层，混凝土基层铺设。 **计量单位：**m^2

定额编号					7-1	7-2	7-3	7-4
项　　目					地面混凝土基层(70mm)		地面混凝土基层	地面碎石垫层
					碎石垫层(80mm)		每增减10mm	
					不带防潮层	带防潮层		
基　价 (元)					**46.82**	**79.02**	**4.19**	**2.19**
其中	人 工 费 (元)				6.36	8.93	0.38	0.46
	材 料 费 (元)				40.33	69.96	3.80	1.72
	机 械 费 (元)				0.13	0.13	0.01	0.01
代 码		名　称	单位	单价	消 耗 量			
预算	5-1	垫层	$10m^3$	4503.41	0.00651	0.00651	0.00093	—
	4-87	碎石垫层 干铺	$10m^3$	2352.17	0.00744	0.00744	—	0.00093
	9-88	聚氨酯防水涂料 厚度（mm） 1.5 平面	$100m^2$	3462.52	—	0.00930	—	—

工作内容：基底夯实、拌合、铺设垫层、找平压实、调制砂浆、灌浆。 **计量单位：**m^2

定额编号					7-5	7-6	7-7	7-8
项　　目					地面块石垫层			
					灌浆		干铺	
					150mm	每增减10mm	150mm	每增减10mm
基　价 (元)					**46.77**	**3.11**	**32.94**	**2.19**
其中	人 工 费 (元)				12.44	0.83	6.96	0.46
	材 料 费 (元)				33.85	2.25	25.82	1.72
	机 械 费 (元)				0.48	0.03	0.16	0.01
代 码		名　称	单位	单价	消 耗 量			
预算	4-86	块石垫层 灌浆	$10m^3$	3340.59	0.01400	0.00093	—	—
	4-87	碎石垫层 干铺	$10m^3$	2352.17	—	—	0.01400	0.00093

二、 楼地面面层

工作内容：清理基层、面层、踢脚线等。 **计量单位：**m^2

定额编号					7-9
项　　目					干混砂浆楼地面 随捣随抹
基　价 (元)					**28.06**
其中	人 工 费 (元)				14.03
	材 料 费 (元)				13.98
	机 械 费 (元)				0.05
代 码		名　称	单位	单价	消 耗 量
预算	11-5	细石混凝土找平层 30厚	$100m^2$	2467.82	0.00930
	11-6	细石混凝土找平层 每增减1	$100m^2$	47.39	0.00930
	11-7	混凝土面上干混砂浆随捣随抹	$100m^2$	501.95	0.00930

工作内容：清理基层、面层、踢脚线等。 **计量单位：**m^2

定额编号					7-10	7-11	7-12
项　　目					干混砂浆楼地面（厚mm）		
					混凝土或硬基层上	填充材料上	每增减 1
					20		
基　价 (元)					**26.24**	**31.58**	**0.59**
其中	人 工 费 (元)				15.43	18.58	0.15
	材 料 费 (元)				10.60	12.74	0.43
	机 械 费 (元)				0.21	0.26	0.01
代 码		名　称	单位	单价	消 耗 量		
预算	11-8	干混砂浆楼地面 混凝土或硬基层上 20厚	$100m^2$	2036.89	0.00930	—	—
	11-9	干混砂浆楼地面 填充材料上 20厚	$100m^2$	2611.77	—	0.00930	—
	11-4	素水泥浆一道	$100m^2$	180.25	0.00930	0.00930	—
	11-10	干混砂浆楼地面 每增减1	$100m^2$	62.85	—	—	0.00930
	11-95	干混砂浆	$100m^2$	4684.29	0.00120	0.00120	—

工作内容：清理基层，面层，踢脚线等。 **计量单位：**m^2

定额编号					7-13	7-14	7-15	7-16
项　　目					聚氨酯防水涂料防潮层		水泥基自流平砂浆（mm）	
					厚度1.5mm	每增减0.1mm	面层 4	每增减 1
基　价 (元)					**48.44**	**2.12**	**31.46**	**4.44**
其中	人 工 费 (元)				10.04	0.17	19.52	2.08
	材 料 费 (元)				38.22	1.95	11.81	2.36
	机 械 费 (元)				0.18	-	0.13	-
代码		名　称	单位	单价	消 耗 量			
预算	9-88	聚氨酯防水涂料 厚度（mm） 1.5 平面	100m²	3462.52	0.00930	—	—	—
	9-90	聚氨酯防水涂料 厚度（mm） 每增减0.1 平面	100m²	228.11	—	0.00930	—	—
	11-15	水泥基自流平砂浆 面层4厚	100m²	2498.46	—	—	0.00930	—
	11-16	水泥基自流平砂浆 每增减1	100m²	476.95	—	—	—	0.00930
	11-157	自流平面层打蜡	100m²	279.76	—	—	0.00930	—
	11-95	干混砂浆	100m²	4684.29	—	—	0.00120	—
	11-1	干混砂浆找平层 混凝土或硬基层上 20厚	100m²	1746.27	0.00930	—	—	—

工作内容：清理基层，面层，踢脚线等。 **计量单位：**m^2

定额编号					7-17	7-18
项　　目					环氧地坪涂料	
					底涂1中涂1面涂1	中涂每增加1
基　价 (元)					**33.63**	**6.39**
其中	人 工 费 (元)				18.21	3.33
	材 料 费 (元)				13.28	2.64
	机 械 费 (元)				2.14	0.42
代码		名　称	单位	单价	消 耗 量	
预算	11-17	环氧地坪涂料 底涂一道	100m²	974.49	0.00930	—
	11-18	环氧地坪涂料 中涂一道	100m²	945.63	0.00930	—
	11-20	环氧地坪涂料 面涂一道	100m²	1091.96	0.00930	—
	11-19	环氧地坪涂料 中涂增加一遍	100m²	687.49	—	0.00930
	11-95	干混砂浆	100m²	4684.29	0.00120	—

工作内容：清理基层、抹找平层、面层、踢脚线等　　**计量单位：**m^2

定额编号					7-19	7-20	7-21
项　　目					剁假石楼地面	干混砂浆礓磋地面	金刚砂地面
							厚度mm 2.5
基　价 (元)					**57.19**	**63.89**	**47.92**
其中	人 工 费 (元)				45.03	48.76	20.26
	材 料 费 (元)				11.80	14.85	25.17
	机 械 费 (元)				0.36	0.28	2.49
代 码		名　称	单位	单价	消 耗 量		
预算	11-11	剁假石楼地面	$100m^2$	5544.67	0.00930	—	—
	11-12	干混砂浆礓蹉面层	$100m^2$	6264.84	—	0.00930	—
	11-1	干混砂浆找平层 混凝土或硬基层上 20厚	$100m^2$	1746.27	—	—	0.00930
	11-13	金刚砂耐磨地坪 2.5厚	$100m^2$	2802.21	—	—	0.00930
	11-95	干混砂浆	$100m^2$	4684.29	0.00120	0.00120	0.00120

工作内容：清理基层、找平层，面层，踢脚线。　　**计量单位：**m^2

定额编号					7-22	7-23	7-24
项　　目					本色水磨石面层		
					带嵌条12mm	不带嵌条	每增减1mm
基　价 (元)					**104.95**	**91.95**	**0.68**
其中	人 工 费 (元)				81.38	69.08	0.16
	材 料 费 (元)				20.78	20.08	0.42
	机 械 费 (元)				2.79	2.79	0.10
代 码		名　称	单位	单价	消 耗 量		
预算	11-25	本色水磨石 带嵌条 12厚	$100m^2$	8934.43	0.00930	—	—
	11-26	本色水磨石 不带嵌条 12厚	$100m^2$	7537.81	—	0.00930	—
	11-27	本色水磨石 每增减1	$100m^2$	73.62	—	—	0.00930
	11-1	干混砂浆找平层 混凝土或硬基层上 20厚	$100m^2$	1746.27	0.00930	0.00930	—
	11-21	环氧自流平涂料 底涂一道	$100m^2$	1722.59	—	—	—
	11-22	环氧自流平涂料 中涂一道	$100m^2$	3623.83	—	—	—
	11-24	环氧自流平涂料 面涂一道	$100m^2$	3708.20	—	—	—
	11-23	环氧自流平涂料 中涂增加一道	$100m^2$	965.53	—	—	—
	11-5	细石混凝土找平层 30厚	$100m^2$	2467.82	—	—	—
	11-6	细石混凝土找平层 每增减1	$100m^2$	47.39	—	—	—
	11-95	干混砂浆	$100m^2$	4684.29	0.00120	0.00120	—

工作内容：清理基层、找平层，面层，踢脚线。 **计量单位：**m^2

定额编号					7-25	7-26
项　　目					环氧自流平涂料地面	
					底涂1中涂1面涂1	中涂每增加 1
基　价 (元)					**113.22**	**8.97**
其中	人 工 费 (元)				51.22	2.85
	材 料 费 (元)				58.56	5.28
	机 械 费 (元)				3.44	0.84
代 码		名　称	单位	单价	消 耗 量	
预算	11-21	环氧自流平涂料 底涂一道	$100m^2$	1722.59	0.00930	—
	11-22	环氧自流平涂料 中涂一道	$100m^2$	3623.83	0.00930	—
	11-24	环氧自流平涂料 面涂一道	$100m^2$	3708.20	0.00930	—
	11-23	环氧自流平涂料 中涂增加一道	$100m^2$	965.53	—	0.00930
	11-5	细石混凝土找平层 30厚	$100m^2$	2467.82	0.00930	—
	11-6	细石混凝土找平层 每增减1	$100m^2$	47.39	0.00930	—
	11-95	干混砂浆	$100m^2$	4684.29	0.00120	—

工作内容：清理基层、抹找平层、面层、踢脚线等。 **计量单位：**m^2

定额编号					7-27	7-28	7-29
项　　目					彩色水磨石（厚度mm）		
					带图案 18	不带图案 18	每增减 1
基　价 (元)					**157.28**	**122.51**	**0.94**
其中	人 工 费 (元)				97.76	86.52	0.16
	材 料 费 (元)				53.18	29.65	0.68
	机 械 费 (元)				6.34	6.34	0.10
代 码		名　称	单位	单价	消 耗 量		
预算	11-28	彩色水磨石 有嵌条 带图案 18厚	$100m^2$	11705.76	0.00930	—	—
	11-29	彩色水磨石 有嵌条 不带图案 18厚	$100m^2$	10822.88	—	0.00930	—
	11-30	彩色水磨石 每增减1	$100m^2$	100.90	—	—	0.00930
	11-1	干混砂浆找平层 混凝土或硬基层上 20厚	$100m^2$	1746.27	0.00930	0.00930	—
	11-95	干混砂浆	$100m^2$	4684.29	0.00120	0.00120	—
	11-147	楼地面嵌金属分隔条 水磨石铜嵌条 2×12	100m	829.70	0.03200	—	—

工作内容：清理基层、找平、面层，踢脚线等。 **计量单位：**m^2

定额编号					7-30	7-31	7-32	7-33
项目					石材楼地面			
					干混砂浆铺贴	粘结剂铺贴	拼花	
							干混砂浆铺贴	粘结剂铺贴
基价(元)					**234.63**	**223.95**	**210.72**	**195.62**
其中	人工费(元)				44.24	33.14	56.22	40.70
	材料费(元)				190.01	190.63	154.12	154.74
	机械费(元)				0.38	0.18	0.38	0.18
代码		名称	单位	单价	消耗量			
预算	11-31	石材楼地面 干混砂浆铺贴	100m²	20626.79	0.00930	—	—	—
	11-32	石材楼地面 粘结剂铺贴	100m²	19557.26	—	0.00930	—	—
	11-1	干混砂浆找平层 混凝土或硬基层上 20厚	100m²	1746.27	0.00930	0.00930	0.00930	0.00930
	11-96	石材 干混砂浆铺贴	100m²	22131.70	0.00120	—	0.00120	—
	11-98	石材 粘结剂铺贴	100m²	21525.76	—	0.00120	—	0.00120
	11-33	石材楼地面 拼花 干混砂浆铺贴	100m²	18055.39	—	—	0.00930	—
	11-34	石材楼地面 拼花 粘结剂铺贴	100m²	16510.67	—	—	—	0.00930

工作内容：清理基层、抹找平层，面层，踢脚线。 **计量单位：**m^2

定额编号					7-34	7-35
项目					石材楼地面	
					碎拼	
					干混砂浆铺贴	粘结剂铺贴
基价(元)					**153.91**	**146.82**
其中	人工费(元)				46.14	38.63
	材料费(元)				107.39	108.01
	机械费(元)				0.38	0.18
代码		名称	单位	单价	消耗量	
预算	11-35	石材楼地面 碎拼 干混砂浆铺贴	100m²	11947.23	0.00930	—
	11-36	石材楼地面 碎拼 粘结剂铺贴	100m²	11264.47	—	0.00930
	11-1	干混砂浆找平层 混凝土或硬基层上 20厚	100m²	1746.27	0.00930	0.00930
	11-96	石材 干混砂浆铺贴	100m²	22131.70	0.00120	—
	11-98	石材 粘结剂铺贴	100m²	21525.76	—	0.00120

工作内容：清理基层、抹找平层，面层，踢脚线。 **计量单位：**m^2

定额编号					7-36	7-37
项　　目					地砖楼地面	
					干混砂浆铺贴（mm）	
					1200以内	2000以内
基　价（元）					**108.85**	**115.41**
其中	人工费（元）				43.38	44.97
	材料费（元）				65.09	70.06
	机械费（元）				0.38	0.38
代码		名　称	单位	单价	消耗量	
预算	11-44	地砖楼地面（干混砂浆铺贴）(周长mm) 1200以内 密缝	100m²	8882.48	0.00465	—
	11-45	地砖楼地面（干混砂浆铺贴）(周长mm) 2000以内 密缝	100m²	9347.87	—	0.00465
	11-1	干混砂浆找平层 混凝土或硬基层上 20厚	100m²	1746.27	0.00930	0.00930
	11-97	陶瓷地面砖 干混砂浆铺贴	100m²	9985.65	0.00120	0.00120
	11-52	地砖楼地面（干混砂浆铺贴）(周长mm) 1200以内 离缝	100m²	8456.33	0.00465	—
	11-53	地砖楼地面（干混砂浆铺贴）(周长mm) 2000以内 离缝	100m²	9403.73	—	0.00465

工作内容：清理基层、抹找平层，面层，踢脚线。 **计量单位：**m^2

定额编号					7-38	7-39
项　　目					地砖楼地面	
					干混砂浆铺贴（mm）	
					2400以内	2400以外
基　价（元）					**118.79**	**140.74**
其中	人工费（元）				44.93	46.05
	材料费（元）				73.48	94.31
	机械费（元）				0.38	0.38
代码		名　称	单位	单价	消耗量	
预算	11-46	地砖楼地面（干混砂浆铺贴）(周长mm) 2400以内 密缝	100m²	9815.44	0.00465	—
	11-47	地砖楼地面（干混砂浆铺贴）(周长mm) 2400以外 密缝	100m²	12256.53	—	0.00465
	11-1	干混砂浆找平层 混凝土或硬基层上 20厚	100m²	1746.27	0.00930	0.00930
	11-97	陶瓷地面砖 干混砂浆铺贴	100m²	9985.65	0.00120	0.00120
	11-54	地砖楼地面（干混砂浆铺贴）(周长mm) 2400以内 离缝	100m²	9662.92	0.00465	—
	11-55	地砖楼地面（干混砂浆铺贴）(周长mm) 2400以外 离缝	100m²	11940.31	—	0.00465

工作内容：清理基层、抹找平层，面层，踢脚线。 **计量单位：**m^2

定额编号					7-40	7-41
项　　目					地砖地面	
					粘结剂铺贴（mm）	
					1200以内	2000以内
基　价 (元)					**86.72**	**91.11**
其中	人 工 费 (元)				29.23	28.62
	材 料 费 (元)				57.31	62.31
	机 械 费 (元)				0.18	0.18
代码		名　称	单位	单价	消 耗 量	
预算	11-48	地砖楼地面（粘结剂铺贴） (周长mm） 1200以内 密缝	$100m^2$	6947.38	0.00465	—
	11-49	地砖楼地面（粘结剂铺贴） (周长mm） 2000以内 密缝	$100m^2$	7413.24	—	0.00465
	11-1	干混砂浆找平层 混凝土或硬基层上 20厚	$100m^2$	1746.27	0.00930	0.00930
	11-99	陶瓷地面砖 粘结剂铺贴	$100m^2$	6195.93	0.00120	0.00120
	11-56	地砖楼地面（粘结剂铺贴） (周长mm） 1200以内 离缝	$100m^2$	6611.44	0.00465	—
	11-57	地砖楼地面（粘结剂铺贴） (周长mm） 2000以内 离缝	$100m^2$	7091.00	—	0.00465

工作内容：清理基层、抹找平层，面层，踢脚线。 **计量单位：**m^2

定额编号					7-42	7-43
项　　目					地砖地面	
					粘结剂铺贴（mm）	
					2400以内	2400以外
基　价 (元)					**95.56**	**117.70**
其中	人 工 费 (元)				29.64	30.94
	材 料 费 (元)				65.74	86.58
	机 械 费 (元)				0.18	0.18
代码		名　称	单位	单价	消 耗 量	
预算	11-50	地砖楼地面（粘结剂铺贴） (周长mm） 2400以内 密缝	$100m^2$	7880.19	0.00465	—
	11-51	地砖楼地面（粘结剂铺贴） (周长mm） 2400以外 密缝	$100m^2$	10318.99	—	0.00465
	11-1	干混砂浆找平层 混凝土或硬基层上 20厚	$100m^2$	1746.27	0.00930	0.00930
	11-99	陶瓷地面砖 粘结剂铺贴	$100m^2$	6195.93	0.00120	0.00120
	11-58	地砖楼地面（粘结剂铺贴） (周长mm） 2400以内 离缝	$100m^2$	7579.24	0.00465	—
	11-59	地砖楼地面（粘结剂铺贴） (周长mm） 2400以外 离缝	$100m^2$	9902.64	—	0.00465

工作内容：清理基层、抹找平层，面层，踢脚线。 **计量单位：**m^2

定额编号					7-44	7-45
项　　目					镭射玻璃砖	
					单层钢化砖 8厚	夹层钢化砖（8+5）厚
基　价 (元)					**216.39**	**272.82**
其中	人 工 费 (元)				42.95	41.33
	材 料 费 (元)				173.26	231.31
	机 械 费 (元)				0.18	0.18
代 码		名　称	单位	单价	消 耗 量	
预算	11-60	镭射玻璃砖 单层钢化砖8厚	$100m^2$	18791.96	0.00930	—
	11-61	镭射玻璃砖 夹层钢化砖(8+5)厚	$100m^2$	24860.88	—	0.00930
	11-1	干混砂浆找平层 混凝土或硬基层上 20厚	$100m^2$	1746.27	0.00930	0.00930
	11-100	玻璃 粘结剂铺贴	$100m^2$	21151.22	0.00120	0.00120

工作内容：清理基层、抹找平层，面层，踢脚线。 **计量单位：**m^2

定额编号					7-46
项　　目					缸砖楼地面
					干混砂浆铺贴
基　价 (元)					**78.36**
其中	人 工 费 (元)				40.38
	材 料 费 (元)				37.60
	机 械 费 (元)				0.38
代 码		名　称	单位	单价	消 耗 量
预算	11-1	干混砂浆找平层 混凝土或硬基层上 20厚	$100m^2$	1746.27	0.00930
	11-62	缸砖楼地面 干混砂浆铺贴 勾缝	$100m^2$	5460.90	0.00465
	11-63	缸砖楼地面 干混砂浆铺贴 不勾缝	$100m^2$	5323.55	0.00465
	11-97	陶瓷地面砖 干混砂浆铺贴	$100m^2$	9985.65	0.00120

工作内容：清理基层、抹找平层，面层，踢脚线。 **计量单位：**m^2

定额编号					7-47	7-48
项　　目					陶瓷锦砖（马赛克）楼地面 干混砂浆铺贴	
					不拼花	拼花
基　价 (元)					**148.04**	**155.44**
其中	人 工 费 (元)				52.54	58.58
	材 料 费 (元)				95.12	96.48
	机 械 费 (元)				0.38	0.38
代码		名　称	单位	单价	消 耗 量	
预算	11-1	干混砂浆找平层 混凝土或硬基层上 20厚	$100m^2$	1746.27	0.00930	0.00930
	11-97	陶瓷地面砖 干混砂浆铺贴	$100m^2$	9985.65	0.00120	0.00120
	11-64	陶瓷锦砖（马赛克)楼地面 干混砂浆铺贴 不拼花	$100m^2$	12883.24	0.00930	—
	11-65	陶瓷锦砖（马赛克)楼地面 干混砂浆铺贴 拼花	$100m^2$	13679.87	—	0.00930

工作内容：清理基层、抹找平层，面层，踢脚线。 **计量单位：**m^2

定额编号					7-49	7-50	7-51
项　　目					缸砖楼地面	陶瓷锦砖（马赛克）楼地面	
					粘结剂铺贴	粘结剂铺贴 不拼花	粘结剂铺贴 拼花
基　价 (元)					**60.45**	**116.62**	**119.39**
其中	人 工 费 (元)				30.35	31.11	32.52
	材 料 费 (元)				29.92	85.33	86.69
	机 械 费 (元)				0.18	0.18	0.18
代码		名　称	单位	单价	消 耗 量		
预算	11-66	缸砖楼地面 粘结剂铺贴 勾缝	$100m^2$	3907.41	0.00465	—	—
	11-67	缸砖楼地面 粘结剂铺贴 不勾缝	$100m^2$	4002.43	0.00465	—	—
	11-68	陶瓷锦砖（马赛克）楼地面 粘结剂铺贴 不拼花	$100m^2$	9994.28	—	0.00930	—
	11-69	陶瓷锦砖（马赛克）楼地面 粘结剂铺贴 拼花	$100m^2$	10292.12	—	—	0.00930
	11-1	干混砂浆找平层 混凝土或硬基层上 20厚	$100m^2$	1746.27	0.00930	0.00930	0.00930
	11-99	陶瓷地面砖 粘结剂铺贴	$100m^2$	6195.93	0.00120	0.00120	0.00120

工作内容：清理基层、抹找平层，面层，踢脚线　　**计量单位：**m^2

定额编号					7-52	7-53	7-54	7-55
项　目					水泥花砖楼地面	广场砖楼地面		鹅卵石地坪
						拼图案	不拼图案	
					干混砂浆铺贴			
基　价 (元)					**59.62**	**86.89**	**82.60**	**156.69**
其中	人 工 费 (元)				29.57	43.49	39.96	122.66
	材 料 费 (元)				29.68	43.01	42.25	33.51
	机 械 费 (元)				0.37	0.39	0.39	0.52
代码		名　称	单位	单价	消 耗 量			
预算	11-70	水泥花砖楼地面 干混砂浆铺贴	100m²	4663.83	0.00930	—	—	—
	11-71	广场砖楼地面 拼图案 干混砂浆铺贴	100m²	7596.83	—	0.00930	—	—
	11-72	广场砖楼地面 不拼图案 干混砂浆铺贴	100m²	7135.03	—	—	0.00930	—
	11-73	鹅卵石地坪 干混砂浆铺贴	100m²	15102.21	—	—	—	0.00930
	11-1	干混砂浆找平层 混凝土或硬基层上 20厚	100m²	1746.27	0.00930	0.00930	0.00930	0.00930

工作内容：清理基层、抹找平层，面层，踢脚线。　　**计量单位：**m^2

定额编号					7-56	7-57	7-58	7-59
项　目					橡胶板	橡胶卷材	塑料板	塑料卷材
基　价 (元)					**92.10**	**82.74**	**72.65**	**138.00**
其中	人 工 费 (元)				24.88	22.13	27.44	22.54
	材 料 费 (元)				67.04	60.43	45.03	115.28
	机 械 费 (元)				0.18	0.18	0.18	0.18
代码		名　称	单位	单价	消 耗 量			
预算	11-76	橡胶板	100m²	5216.34	0.00930	—	—	—
	11-77	橡胶卷材	100m²	4210.57	—	0.00930	—	—
	11-78	塑料板	100m²	3125.37	—	—	0.00930	—
	11-79	塑料卷材	100m²	10152.11	—	—	—	0.00930
	11-1	干混砂浆找平层 混凝土或硬基层上 20厚	100m²	1746.27	0.00930	0.00930	0.00930	0.00930
	11-4	素水泥浆一道	100m²	180.25	0.00930	0.00930	0.00930	0.00930
	11-104	铺在夹板基层上 金属板	100m²	21391.91	0.00120	0.00120	0.00120	0.00120

工作内容：清理基层、抹找平层，面层，踢脚线。 **计量单位：**m^2

定额编号					7-60	7-61	7-62
项　　目					织物地毯铺设		
					不固定	固定	
						不带垫	带垫
基　价 (元)					**175.45**	**182.24**	**201.43**
其中	人 工 费 (元)				25.61	29.90	34.37
	材 料 费 (元)				149.66	152.16	166.88
	机 械 费 (元)				0.18	0.18	0.18
代 码		名　称	单位	单价	消 耗 量		
预算	11-80	织物地毯铺设 不固定	100m²	5928.62	0.00930	—	—
	11-81	织物地毯铺设 固定 不带垫	100m²	6658.62	—	0.00930	—
	11-82	织物地毯铺设 固定 带垫	100m²	8722.16	—	—	0.00930
	11-1	干混砂浆找平层 混凝土或硬基层上 20厚	100m²	1746.27	0.00930	0.00930	0.00930
	11-4	素水泥浆一道	100m²	180.25	0.00930	0.00930	0.00930
	11-109	成品踢脚线 木质面层 粘贴式	10m	702.04	0.10000	0.10000	0.10000
	9-88	聚氨酯防水涂料 厚度（mm） 1.5 平面	100m²	3462.52	0.00930	0.00930	0.00930

工作内容：找平层、铺设木楞、铺钢龙骨、细木工板、木地板面层、踢脚线及油漆 **计量单位：**m^2

定额编号					7-63	7-64	7-65
项　　目					细木工板		
					水泥地面上	木龙骨上（单层）	钢龙骨上
基　价 (元)					**170.19**	**163.33**	**244.61**
其中	人 工 费 (元)				45.06	44.42	43.58
	材 料 费 (元)				124.95	118.85	201.03
	机 械 费 (元)				0.18	0.06	-
代 码		名　称	单位	单价	消 耗 量		
预算	11-83	细木工板 铺在水泥地面上	100m²	5149.27	0.00930	—	—
	11-84	细木工板 铺在木龙骨上（单层）	100m²	6336.62	—	0.00930	—
	11-85	细木工板 钢龙骨上	100m²	15078.06	—	—	0.00930
	11-1	干混砂浆找平层 混凝土或硬基层上 20厚	100m²	1746.27	0.00930	—	—
	11-4	素水泥浆一道	100m²	180.25	0.00930	—	—
	11-109	成品踢脚线 木质面层 粘贴式	10m	702.04	0.10000	0.10000	0.10000
	14-80	水晶漆 三遍	100m²	3676.07	0.00930	0.00930	0.00930

工作内容：找平层、铺设木楞、铺钢龙骨、细木工板、木地板面层、踢脚线　　**计量单位：**m²

定额编号					7-66	7-67	7-68	7-69	7-70
项　目					复合木地板				
					水泥地面上	细木工板上			木龙骨上（单层）
						水泥地面上	木龙骨上（单层）	钢龙骨上	
基　价 (元)					**254.88**	**290.65**	**283.78**	**365.07**	**173.75**
其中	人 工 费 (元)				25.06	33.19	32.54	31.71	17.45
	材 料 费 (元)				229.64	257.28	251.18	333.36	156.24
	机 械 费 (元)				0.18	0.18	0.06	-	0.06
代码		名　称	单位	单价	消 耗 量				
预算	11-83	细木工板 铺在水泥地面上	100m²	5149.27	—	0.00930	—	—	—
	11-84	细木工板 铺在木龙骨上（单层）	100m²	6336.62	—	—	0.00930	—	—
	11-85	细木工板 钢龙骨上	100m²	15078.06	—	—	—	0.00930	—
	11-86	复合地板 铺在水泥地面上	100m²	17931.35	0.00930	—	—	—	—
	11-87	复合地板 铺在细木工板上	100m²	16628.67	—	0.00930	0.00930	0.00930	—
	11-88	复合地板 铺在木龙骨上（单层）	100m²	18683.09	—	—	—	—	0.00930
	11-1	干混砂浆找平层 混凝土或硬基层上 20厚	100m²	1746.27	0.00930	0.00930	—	—	—
	11-4	素水泥浆一道	100m²	180.25	0.00930	0.00930	—	—	—
	11-109	成品踢脚线 木质面层 粘贴式	10m	702.04	0.10000	0.10000	0.10000	0.10000	—

工作内容：找平层、铺设木楞、铺钢龙骨、细木工板、木地板面层、踢脚线。 **计量单位：**m^2

定额编号					7-71	7-72	7-73	7-74	7-75
项目					条形实木地板				
					铺在细木工板上			铺在木龙骨上（单层）	铺在水泥地面上
					铺在水泥地面上	铺在木龙骨上（单层）	铺在钢龙骨上		
基 价 (元)					**295.94**	**289.06**	**370.36**	**259.78**	**260.98**
其中	人 工 费 (元)				33.19	32.54	31.71	24.53	25.04
	材 料 费 (元)				262.57	256.46	338.65	235.19	235.76
	机 械 费 (元)				0.18	0.06	-	0.06	0.18
代码		名 称	单位	单价	消 耗 量				
预算	11-83	细木工板 铺在水泥地面上	$100m^2$	5149.27	0.00930	—	—	—	—
	11-84	细木工板 铺在木龙骨上（单层）	$100m^2$	6336.62	—	0.00930	—	—	—
	11-85	细木工板 钢龙骨上	$100m^2$	15078.06	—	—	0.00930	—	—
	11-89	条形实木地板 铺在细木工板上	$100m^2$	17197.45	0.00930	0.00930	0.00930	—	—
	11-90	条形实木地板 铺在木龙骨上（单层）	$100m^2$	20384.64	—	—	—	0.00930	—
	11-91	条形实木地板 水泥地面上	$100m^2$	18586.67	—	—	—	—	0.00930
	11-1	干混砂浆找平层 混凝土或硬基层上 20厚	$100m^2$	1746.27	0.00930	—	—	—	0.00930
	11-4	素水泥浆一道	$100m^2$	180.25	0.00930	—	—	—	0.00930
	11-109	成品踢脚线 木质面层 粘贴式	10m	702.04	0.10000	0.10000	0.10000	0.10000	0.10000

工作内容：找平层、铺设木楞、铺钢龙骨、细木工板、木地板面层、硬木踢脚线，安装支架横梁、铺设防静电地板、清扫净面。

计量单位：m^2

定额编号					7-76	7-77	7-78	7-79	7-80
项　　目					实木拼花地板				防静电活动地板
					细木工板上			水泥地面上	安装
					水泥地面上	木龙骨上（单层）	钢龙骨上		
基　价 (元)					**194.95**	**258.32**	**313.01**	**296.52**	**342.63**
其中	人 工 费 (元)				41.80	32.25	25.28	25.84	27.23
	材 料 费 (元)				152.90	226.07	287.73	270.50	315.40
	机 械 费 (元)				0.25	-	-	0.18	-
代码		名　称	单位	单价	消 耗 量				
预算	11-83	细木工板 铺在水泥地面上	100m²	5149.27	0.00930	0.00930	0.00930	—	—
	11-84	细木工板 铺在木龙骨上（单层）	100m²	6336.62	0.00930	—	—	—	—
	11-85	细木工板 钢龙骨上	100m²	15078.06	—	0.00930	—	—	—
	11-92	实木拼花地板 铺在细木工板上	100m²	20958.63	—	—	0.00930	—	—
	11-93	实木拼花地板 水泥地面上	100m²	22408.95	—	—	—	0.00930	—
	11-1	干混砂浆找平层 混凝土或硬基层上 20厚	100m²	1746.27	0.00930	—	—	0.00930	—
	11-4	素水泥浆一道	100m²	180.25	0.00930	—	—	0.00930	—
	11-109	成品踢脚线 木质面层 粘贴式	10m	702.04	0.10000	0.10000	0.10000	0.10000	0.10000
	11-94	防静电活动地板安装	100m²	29292.96	—	—	—	—	0.00930

三、 钢筋混凝土板

工作内容：钢筋混凝土模板，钢筋制作、安装，混凝土浇捣等。

计量单位：m^2

定额编号					7-81	7-82	7-83
项　　目					钢筋混凝土平板(板厚80mm)		
					组合钢模	铝模	复合木模
基　价 (元)					**95.61**	**99.26**	**97.05**
其中	人 工 费 (元)				14.79	18.61	15.16
	材 料 费 (元)				79.56	79.65	80.77
	机 械 费 (元)				1.26	1.00	1.12
代码		名　称	单位	单价	消 耗 量		
预算	5-16	平板	10m³	5171.70	0.00760	0.00760	0.00760
	5-36	≤φ10	t	4810.67	0.00330	0.00330	0.00330
	5-39	螺纹钢筋 ≤φ18	t	4467.54	0.00660	0.00660	0.00660
	5-142	板 组合钢模	100m²	3433.03	0.00319	—	—
	5-143	板 铝模	100m²	4575.61	—	0.00319	—
	5-144	板 复合木模	100m²	3883.41	—	—	0.00319

工作内容：钢筋混凝土模板，钢筋制作、安装，混凝土浇捣等。 **计量单位：**m^2

定额编号					7-84	7-85	7-86	7-87
项　　目					钢筋混凝土平板			
					板厚110mm			每增减10mm
					组合钢模	铝模	复合木模	
基　价 (元)					**129.86**	**134.87**	**131.83**	**11.64**
其中	人 工 费 (元)				20.15	25.40	20.65	1.78
	材 料 费 (元)				107.99	108.12	109.65	9.71
	机 械 费 (元)				1.72	1.35	1.53	0.15
代码		名　称	单位	单价	消 耗 量			
预算	5-16	平板	$10m^3$	5171.70	0.01050	0.01050	0.01050	0.00100
	5-36	≤φ10	t	4810.67	0.00440	0.00440	0.00440	—
	5-39	螺纹钢筋 ≤φ18	t	4467.54	0.00880	0.00880	0.00880	0.00110
	5-142	板 组合钢模	$100m^2$	3433.03	0.00439	—	—	—
	5-143	板 铝模	$100m^2$	4575.61	—	0.00439	—	—
	5-144	板 复合木模	$100m^2$	3883.41	—	—	0.00439	0.00040

工作内容：钢筋混凝土模板，钢筋制作、安装，混凝土浇捣等。

定额编号					7-88	7-89	7-90
项　　目					钢筋混凝土无梁板板厚mm		
					160		每增减 10
					组合钢模	复合木模	
基　价 (元)					**250.53**	**252.06**	**17.27**
其中	人 工 费 (元)				-	-	-
	材 料 费 (元)				-	-	-
	机 械 费 (元)				250.53	252.06	17.27
代码		名　称	单位	单价	消 耗 量		
机械	5-16	平板	$10m^3$	5171.70	0.01900	0.01900	0.00110
	5-36	≤φ10	t	4810.67	0.00880	0.00880	—
	5-39	螺纹钢筋 ≤φ18	t	4467.54	0.01870	0.01870	0.00220
	5-145	无梁板 组合钢模	$100m^2$	3306.80	0.00798	—	—
	5-146	无梁板 复合木模	$100m^2$	3498.78	—	0.00798	0.00050

工作内容：钢筋混凝土模板，钢筋制作、安装，混凝土浇捣等。 **计量单位：**m^2

定额编号					7-91	7-92
项　　目					钢筋混凝土斜平板	
					板厚80mm	每增减10mm
					复合木模	
基　价 (元)					**140.35**	**12.27**
其中	人 工 费 (元)				-	-
	材 料 费 (元)				-	-
	机 械 费 (元)				140.35	12.27
代码		名　称	单位	单价	消 耗 量	
机械	5-19	斜板、坡屋面板	$10m^3$	5242.48	0.00760	0.00100
	5-36	≤φ10	t	4810.67	0.00550	—
	5-39	螺纹钢筋 ≤φ18	t	4467.54	0.00660	0.00110
	5-148	斜板、坡屋面板 复合模板	$100m^2$	5279.58	0.00844	0.00040

工作内容：钢筋混凝土阶梯形板模板，钢筋制作、安装、混凝土浇捣等。 **计量单位：**m^2

定额编号					7-93	7-94
项　　目					钢筋混凝土阶梯形楼板	
					板厚110mm	每增加10mm
基　价 (元)					**605.05**	**76.94**
其中	人 工 费 (元)				172.29	28.65
	材 料 费 (元)				424.75	46.96
	机 械 费 (元)				8.01	1.33
代码		名　称	单位	单价	消 耗 量	
预算	5-29	场馆看台	$10m^3$	6135.16	0.02960	0.00270
	5-36	≤φ10	t	4810.67	0.01870	0.00220
	5-39	螺纹钢筋 ≤φ18	t	4467.54	0.03850	0.00330
	5-175	场馆看台板	$10m^2$水平投影面积	1614.86	0.10000	0.02170

工作内容：预制混凝土楼板安装、清理基层、绑扎钢筋、浇捣混凝土等

定额编号					7-95	7-96	7-97
项　　目					装配式混凝土		装配式混凝土叠合板现浇混凝土层
					整体板	叠合板	厚 70mm
							复合木模
计 量 单 位					m^3	m^3	m^2
基　价 (元)					**332.73**	**437.85**	**59.86**
其中	人 工 费 (元)				253.27	316.51	5.76
	材 料 费 (元)				76.22	115.95	53.77
	机 械 费 (元)				3.24	5.39	0.33
代 码		名　称	单位	单价	消 耗 量		
预算	5-195	整体板	$10m^3$	3327.27	0.10000	—	—
	5-196	叠合板	$10m^3$	4378.50	—	0.10000	—
	5-16	平板	$10m^3$	5171.70	—	—	0.00700
	5-36	≤φ10	t	4810.67	—	—	0.00175
	5-39	螺纹钢筋 ≤φ18	t	4467.54	—	—	0.00341

工作内容：钢楼板安装、清理基层、绑扎钢筋、浇捣混凝土。　　**计量单位：**m^2

定额编号					7-98	7-99
项　　目					自承式钢楼板	压型钢板楼板
					板厚12cm	
基　价 (元)					**217.87**	**219.97**
其中	人 工 费 (元)				35.18	29.58
	材 料 费 (元)				176.40	184.55
	机 械 费 (元)				6.29	5.84
代 码		名　称	单位	单价	消 耗 量	
预算	6-53	自承式楼承板	$100m^2$	9909.94	0.01000	—
	6-54	压型钢板楼板	$100m^2$	9612.39	—	0.01000
	5-16	平板	$10m^3$	5171.70	0.01116	0.01116
	5-36	≤φ10	t	4810.67	0.00531	0.00575
	5-39	螺纹钢筋 ≤φ18	t	4467.54	0.00795	0.00861

工作内容：钢架搭、拆等　　**计量单位：**m^3

定额编号					7-100	7-101
项　　目					超危支撑架满堂式支架	
					8m＜高度≤16m	16m＜高度≤24m
基　价 (元)					**13.00**	**16.73**
其中	人 工 费 (元)				12.69	16.32
	材 料 费 (元)				0.31	0.41
	机 械 费 (元)				-	-
代 码		名　称	单位	单价	消 耗 量	
预算	5-190	满堂式支架 8m＜高度≤16m	$100m^3$	1300.15	0.01000	—
	5-191	满堂式支架 16m＜高度≤24m	$100m^3$	1673.10	—	0.01000

注:满堂式支架定额未含支架及配件的使用费。支架及配件的暂定用量为：
8m < 高度≤16m按每立方米空间体积按15kg计算，16m < 高度≤24m按每立方米空间体积按20kg计算。

四、 钢筋混凝土楼梯

1. 直形

工作内容：钢筋混凝土楼梯板模板，钢筋制作、安装、混凝土浇捣，防滑条、板底抹灰，木扶手及油漆等。　　**计量单位：**m^2

定额编号					7-102	7-103	7-104
项　　目					钢筋混凝土楼梯（直形）		
					组合钢模	铝模	复合木模
基　价 (元)					**623.06**	**638.28**	**590.30**
其中	人 工 费 (元)				245.42	256.06	227.90
	材 料 费 (元)				372.60	376.02	357.52
	机 械 费 (元)				5.04	6.20	4.88
代 码		名　称	单位	单价	消 耗 量		
预算	5-24	楼梯 直形	$10m^2$	1303.45	0.10000	0.10000	0.10000
	5-36	≤φ10	t	4810.67	0.00550	0.00550	0.00550
	5-40	螺纹钢筋 ≤φ25	t	4286.53	0.01100	0.01100	0.01100
	5-168	楼梯 直形 组合钢模	$10m^2$（投影面积）	1598.92	0.10000	—	—
	5-169	楼梯 直形 铝模	$10m^2$（投影面积）	1751.16	—	0.10000	—
	5-170	楼梯 直形 复合木模	$10m^2$（投影面积）	1271.34	—	—	0.10000
	11-149	楼梯、台阶踏步防滑条 铜嵌条 4×6	100m	2387.60	0.03300	0.03300	0.03300
	13-1	一般抹灰	$100m^2$	2023.19	0.01000	0.01000	0.01000
	15-83	木栏杆 木扶手	10m	1426.21	0.07000	0.07000	0.07000
	14-21	木 扶 手 聚酯清漆 三遍	100m	1155.60	0.01750	0.01750	0.01750
	14-25	木 扶 手 聚酯清漆磨退 五遍	100m	2293.11	0.01750	0.01750	0.01750

工作内容：预制混凝土楼梯板、现浇砼模板，钢筋制作、安装、混凝土浇捣，防滑条、板底抹灰，木扶手及油漆等

计量单位：m^2

定额编号					7-105	7-106
项　　目					装配式混凝土楼梯	
					直形梯段 简支	直形梯段 固支
基　价 (元)					**1003.45**	**1007.28**
其中	人 工 费 (元)				238.75	241.16
	材 料 费 (元)				756.11	757.40
	机 械 费 (元)				8.59	8.72
代码		名　称	单位	单价	消 耗 量	
预算	5-208	直行梯段 简支	$10m^3$	2823.39	0.01161	—
	5-209	直行梯段 固支	$10m^3$	3153.03	—	0.01161
	5-16	平板	$10m^3$	5171.70	0.00655	0.00655
	5-9	矩形梁、异形梁、弧形梁	$10m^3$	5068.96	0.00455	0.00455
	5-133	异形梁 木模板	$100m^2$	6607.12	0.00515	0.00515
	5-144	板 复合木模	$100m^2$	3883.41	0.00561	0.00561
	5-36	≤φ10	t	4810.67	0.04674	0.04674
	5-40	螺纹钢筋 ≤φ25	t	4286.53	0.10560	0.10560
	13-1	一般抹灰	$100m^2$	2023.19	0.01000	0.01000
	15-83	木栏杆 木扶手	10m	1426.21	0.07000	0.07000
	14-21	木 扶 手 聚酯清漆 三遍	100m	1155.60	0.01750	0.01750
	14-25	木 扶 手 聚酯清漆磨退 五遍	100m	2293.11	0.01750	0.01750

2. 钢筋砼楼梯（直形）面层

工作内容：清理基层、抹找平层、面层、踢脚线等。

计量单位：m^2

定额编号					7-107	7-108	7-109
项　　目					钢筋混凝土楼梯（直形）		
					干混砂浆面层	石材面层	
						干混砂浆铺贴	粘结剂铺贴
基　价 (元)					**119.06**	**357.34**	**337.98**
其中	人 工 费 (元)				68.14	66.04	49.53
	材 料 费 (元)				50.58	290.82	288.25
	机 械 费 (元)				0.34	0.48	0.20
代码		名　称	单位	单价	消 耗 量		
预算	11-112	干混砂浆 20厚	$100m^2$	7545.42	0.01000	—	—
	11-114	石材 干混砂浆铺贴	$100m^2$	29628.35	—	0.01000	—
	11-1	干混砂浆找平层 混凝土或硬基层上 20厚	$100m^2$	1746.27	—	0.01000	0.01000
	11-96	石材 干混砂浆铺贴	$100m^2$	22131.70	0.00197	0.00197	—
	11-117	石材 粘结剂铺贴	$100m^2$	27811.30	—	—	0.01000
	11-98	石材 粘结剂铺贴	$100m^2$	21525.76	—	—	0.00197

工作内容：清理基层、抹找平层、面层、踢脚线等。 **计量单位：**m^2

定额编号					7-110	7-111
项　　目					钢筋混凝土楼梯（直形）	
					陶瓷地砖面层	
					干混砂浆铺贴	粘结剂铺贴
基　价 (元)					**172.87**	**123.57**
其中	人 工 费 (元)				90.90	43.99
	材 料 费 (元)				81.48	79.38
	机 械 费 (元)				0.49	0.20
代码		名　称	单位	单价	消 耗 量	
预算	11-116	陶瓷地面砖 干混砂浆铺贴	$100m^2$	13573.02	0.01000	—
	11-1	干混砂浆找平层 混凝土或硬基层上 20厚	$100m^2$	1746.27	0.01000	0.01000
	11-97	陶瓷地面砖 干混砂浆铺贴	$100m^2$	9985.65	0.00197	—
	11-119	陶瓷地面砖 粘结剂铺贴	$100m^2$	9389.53	—	0.01000
	11-99	陶瓷地面砖 粘结剂铺贴	$100m^2$	6195.93	—	0.00197

工作内容：清理基层、抹找平层、面层、踢脚线等。 **计量单位：**m^2

定额编号					7-112	7-113
项　　目					钢筋混凝土楼梯（直形）	
					织物地毯	
					不带垫	带垫
基　价 (元)					**208.56**	**294.59**
其中	人 工 费 (元)				29.63	52.82
	材 料 费 (元)				178.73	241.57
	机 械 费 (元)				0.20	0.20
代码		名　称	单位	单价	消 耗 量	
预算	11-120	织物地毯 不带垫	$100m^2$	11789.26	0.01000	—
	11-122	地毯配件 铜质 压棍	套	90.98	0.03300	—
	11-1	干混砂浆找平层 混凝土或硬基层上 20厚	$100m^2$	1746.27	0.01000	0.01000
	11-109	成品踢脚线 木质面层 粘贴式	10m	702.04	0.10000	0.10000
	11-121	织物地毯 带垫	$100m^2$	14677.06	—	0.01000
	11-123	地毯配件 铜质 压板	100m	1822.78	—	0.03300

工作内容：清理基层、抹找平层、面层、踢脚线等。 **计量单位：**m^2

定额编号					7-114	7-115
项　　目					钢筋混凝土楼梯（直形）	
					木板面层	橡胶板面层
基　价 (元)					**380.01**	**127.29**
其中	人 工 费 (元)				66.54	28.96
	材 料 费 (元)				313.27	98.13
	机 械 费 (元)				0.20	0.20
代码		名　称	单位	单价	消 耗 量	
预算	11-124	木板面层	$100m^2$	26111.56	0.01000	—
	14-84	地 板 漆 三遍	$100m^2$	2178.57	0.01433	—
	11-1	干混砂浆找平层 混凝土或硬基层上 20厚	$100m^2$	1746.27	0.01000	0.01000
	11-109	成品踢脚线 木质面层 粘贴式	10m	702.04	0.10000	—
	11-125	橡胶板面层	$100m^2$	6768.49	—	0.01000
	11-104	铺在夹板基层上 金属板	$100m^2$	21391.91	—	0.00197

工作内容：清理基层、抹找平层、面层、踢脚线等。 **计量单位：**m^2

定额编号					7-116	7-117	7-118
项　　目					钢筋混凝土楼梯（直形）		
					塑料板面层	环氧地坪涂料	
						面层	增加中涂一遍
基　价 (元)					**113.50**	**111.33**	**9.92**
其中	人 工 费 (元)				29.57	40.07	5.37
	材 料 费 (元)				83.73	66.47	3.41
	机 械 费 (元)				0.20	4.79	1.14
代码		名　称	单位	单价	消 耗 量		
预算	11-126	塑料板面层	$100m^2$	5389.20	0.01000	—	—
	11-1	干混砂浆找平层 混凝土或硬基层上 20厚	$100m^2$	1746.27	0.01000	0.01000	—
	11-104	铺在夹板基层上 金属板	$100m^2$	21391.91	0.00197	0.00197	—
	11-127	环氧地坪涂料 底涂一道	$100m^2$	1345.64	—	0.01000	—
	11-128	环氧地坪涂料 中涂一道	$100m^2$	1449.27	—	0.01000	—
	11-130	环氧地坪涂料 面涂一道	$100m^2$	1454.08	—	0.01000	—
	11-129	环氧地坪涂料 中涂增加一道	$100m^2$	991.13	—	—	0.01000
	11-95	干混砂浆	$100m^2$	4684.29	—	0.00197	—

3. 栏杆及扶手

工作内容：拼装栏杆、扶手、油漆等。 **计量单位：**m

定额编号					7-119	7-120	7-121
项　　目					不锈钢栏杆 不锈钢扶手	铁艺栏杆 铁扶手	
						醇酸漆	氟碳漆
						二遍	
基　价 (元)					**203.90**	**1692.90**	**2643.86**
其中	人 工 费 (元)				66.12	1260.52	1466.10
	材 料 费 (元)				124.23	430.69	1176.07
	机 械 费 (元)				13.55	1.69	1.69
代码		名　称	单位	单价	消 耗 量		
预算	15-82	不锈钢栏杆 不锈钢管扶手	10m	2039.04	0.10000	—	—
	15-85	铁艺栏杆 铁扶手	10m	1855.53	—	0.10000	0.10000
	14-111	金　属　面 防锈漆 一遍	$100m^2$	722.73	—	0.68229	0.68229
	14-112	金　属　面 醇酸漆 二遍	$100m^2$	1486.52	—	0.68229	—
	14-116	金　属　面 氟碳漆 二遍	$100m^2$	2880.30	—	—	0.68229

工作内容：拼装栏杆、栏板、扶手等。 **计量单位：**m

定额编号					7-122	7-123	7-124	7-125
项　　目					不锈钢管栏杆		半玻璃栏板	全玻璃栏板
					直形	钢化玻璃栏板		
					（带扶手）			
基　价 (元)					**254.94**	**183.10**	**237.99**	**336.66**
其中	人 工 费 (元)				35.65	43.40	94.91	98.01
	材 料 费 (元)				208.45	135.50	138.35	233.68
	机 械 费 (元)				10.84	4.20	4.73	4.97
代码		名　称	单位	单价	消 耗 量			
预算	15-86	不锈钢管栏杆 直形（带扶手） 成品	10m	2549.42	0.10000	—	—	—
	15-88	不锈钢管栏杆钢化玻璃栏板 （带扶手） 成品	10m	1831.02	—	0.10000	—	—
	15-89	半玻栏板	10m	2379.87	—	—	0.10000	—
	15-90	全玻栏板	10m	3366.48	—	—	—	0.10000

4. 钢筋砼弧形楼梯

工作内容：现浇钢筋混凝土楼梯、面层、拼装拦杆、扶手等。 **计量单位：**m^2

定额编号					7-126	7-127	7-128	7-129
项　　目					钢筋混凝土楼梯（弧形）			
					干混砂浆面层	石材面层		木板面层
						干混砂浆铺贴	粘结剂铺贴	
					复合木模			
基　价 (元)					**1250.70**	**1676.12**	**1650.24**	**1497.62**
其中	人 工 费 (元)				319.10	329.57	306.80	276.33
	材 料 费 (元)				901.90	1316.71	1313.96	1191.81
	机 械 费 (元)				29.70	29.84	29.48	29.48
代码		名　称	单位	单价	消 耗 量			
预算	5-25	楼梯 弧形	$10m^2$	1862.60	0.10000	0.10000	0.10000	0.10000
	5-36	≤φ10	t	4810.67	0.03630	0.03630	0.03630	0.03630
	5-40	螺纹钢筋 ≤φ25	t	4286.53	0.07370	0.07370	0.07370	0.07370
	5-171	楼梯 弧形 复合木模	$10m^2$（投影面积）	1434.83	0.10000	0.10000	0.10000	0.10000
	15-87	不锈钢管栏杆 弧形（带扶手） 成品	10m	2121.22	0.14000	0.14000	0.14000	0.14000
	11-112	干混砂浆 20厚	$100m^2$	7545.42	0.01000	—	—	—
	11-115	石材弧形楼梯 干混砂浆铺贴	$100m^2$	35517.39	—	0.01000	—	—
	11-118	石材弧形楼梯 粘结剂铺贴	$100m^2$	33169.07	—	—	0.01000	—
	11-124	木板面层	$100m^2$	26111.56	—	—	—	0.01000
	11-152	楼梯、台阶踏步防滑条 金刚砂	100m	584.59	0.03300	—	—	—
	11-149	楼梯、台阶踏步防滑条 铜嵌条 4×6	100m	2387.60	—	0.03300	0.03300	0.03300
	11-1	干混砂浆找平层 混凝土或硬基层上 20厚	$100m^2$	1746.27	—	0.01000	0.01000	0.01000
	11-95	干混砂浆	$100m^2$	4684.29	0.00394	—	—	—
	11-96	石材 干混砂浆铺贴	$100m^2$	22131.70	—	0.00394	—	—
	11-98	石材 粘结剂铺贴	$100m^2$	21525.76	—	—	0.00394	—
	11-109	成品踢脚线 木质面层 粘贴式	10m	702.04	—	—	—	0.00394
	13-1	一般抹灰	$100m^2$	2023.19	0.01000	0.01000	0.01000	0.01000

工作内容：现浇钢筋混凝土楼梯、面层、拼装拦杆、扶手等。 **计量单位：**m^2

定额编号					7-130	7-131	7-132	7-133
项　　目					钢筋混凝土楼梯（弧形）			
					陶瓷地砖面层		织物地毯	
					干混砂浆铺贴	粘结剂铺贴	不带垫	带垫
					复合木模			
基　价 (元)					**1352.91**	**1296.14**	**1426.08**	**1454.96**
其中	人 工 费 (元)				340.93	287.55	284.85	291.49
	材 料 费 (元)				982.25	979.17	1111.81	1134.05
	机 械 费 (元)				29.73	29.42	29.42	29.42
代码		名　称	单位	单价	消 耗 量			
预算	5-24	楼梯 直形	$10m^2$	1303.45	0.10000	0.10000	0.10000	0.10000
	5-36	≤φ10	t	4810.67	0.03630	0.03630	0.03630	0.03630
	5-40	螺纹钢筋 ≤φ25	t	4286.53	0.07370	0.07370	0.07370	0.07370
	5-171	楼梯 弧形 复合木模	$10m^2$（投影面积）	1434.83	0.10000	0.10000	0.10000	0.10000
	15-87	不锈钢管栏杆 弧形（带扶手） 成品	10m	2121.22	0.14000	0.14000	0.14000	0.14000
	11-116	陶瓷地面砖 干混砂浆铺贴	$100m^2$	13573.02	0.01000	—	—	—
	11-119	陶瓷地面砖 粘结剂铺贴	$100m^2$	9389.53	—	0.01000	—	—
	11-120	织物地毯 不带垫	$100m^2$	11789.26	—	—	0.01000	—
	11-121	织物地毯 带垫	$100m^2$	14677.06	—	—	—	0.01000
	11-123	地毯配件 铜质 压板	100m	1822.78	—	—	0.03300	0.03300
	11-149	楼梯、台阶踏步防滑条 铜嵌条 4×6	100m	2387.60	0.03300	0.03300	0.03300	0.03300
	11-1	干混砂浆找平层 混凝土或硬基层上 20厚	$100m^2$	1746.27	0.01000	0.01000	0.01000	0.01000
	11-97	陶瓷地面砖 干混砂浆铺贴	$100m^2$	9985.65	0.00394	—	—	—
	11-99	陶瓷地面砖 粘结剂铺贴	$100m^2$	6195.93	—	0.00394	—	—
	11-109	成品踢脚线 木质面层 粘贴式	10m	702.04	—	—	0.10000	0.10000
	13-1	一般抹灰	$100m^2$	2023.19	0.01000	0.01000	0.01000	0.01000

工作内容：现浇钢筋混凝土楼梯、面层、拼装拦杆、扶手等　　**计量单位：**m^2

定额编号					7-134	7-135	7-136	7-137
项　目					钢筋混凝土楼梯（弧形）			
					橡胶板面层	塑料板面层	环氧地坪涂料面层	增加中涂一遍
					复合木模			
基　价 (元)					**1335.55**	**1321.76**	**1299.47**	**9.92**
其中	人 工 费 (元)				280.15	280.76	289.34	5.37
	材 料 费 (元)				1025.90	1011.50	976.01	3.41
	机 械 费 (元)				29.50	29.50	34.12	1.14
代码		名　称	单位	单价	消 耗 量			
预算	5-25	楼梯 弧形	$10m^2$	1862.60	0.10000	0.10000	0.10000	—
	5-36	≤φ10	t	4810.67	0.03630	0.03630	0.03630	—
	5-40	螺纹钢筋 ≤φ25	t	4286.53	0.07370	0.07370	0.07370	—
	5-171	楼梯 弧形 复合木模	$10m^2$（投影面积）	1434.83	0.10000	0.10000	0.10000	—
	15-87	不锈钢管栏杆 弧形（带扶手） 成品	10m	2121.22	0.14000	0.14000	0.14000	—
	11-125	橡胶板面层	$100m^2$	6768.49	0.01000	—	—	—
	11-126	塑料板面层	$100m^2$	5389.20	—	0.01000	—	—
	11-127	环氧地坪涂料 底涂一道	$100m^2$	1345.64	—	—	0.01000	—
	11-128	环氧地坪涂料 中涂一道	$100m^2$	1449.27	—	—	0.01000	—
	11-130	环氧地坪涂料 面涂一道	$100m^2$	1454.08	—	—	0.01000	—
	11-129	环氧地坪涂料 中涂增加一道	$100m^2$	991.13	—	—	—	0.01000
	11-149	楼梯、台阶踏步防滑条 铜嵌条 4×6	100m	2387.60	0.03500	0.03500	0.03500	—
	11-1	干混砂浆找平层 混凝土或硬基层上 20厚	$100m^2$	1746.27	0.01000	0.01000	0.01000	—
	11-102	铺在水泥面上 塑料板	$100m^2$	7448.06	0.00394	0.00394	—	—
	11-95	干混砂浆	$100m^2$	4684.29	—	—	0.00394	—
	13-1	一般抹灰	$100m^2$	2023.19	0.01000	0.01000	0.01000	—

五、 钢筋混凝土阳台及雨篷

工作内容：现浇钢筋混凝土阳台、拼装拦杆、栏板、扶手等　　**计量单位：**m^2

定额编号					7-138	7-139	7-140
项　　目					钢筋混凝土　阳台		
					砼栏板内侧干混砂浆	不锈钢栏杆	
					复合模板	直形（带扶手）	弧形（带扶手）
基　价 (元)					**482.96**	**404.80**	**422.10**
其中	人 工 费 (元)				172.17	112.15	124.70
	材 料 费 (元)				301.66	282.09	285.62
	机 械 费 (元)				9.13	10.56	11.78
代码		名　称	单位	单价	消 耗 量		
预算	5-23	阳台	$10m^3$	5446.82	0.01290	0.01290	0.01290
	5-20	栏板	$10m^3$	5998.20	0.01160	—	—
	5-36	≤φ10	t	4810.67	0.00770	0.00770	0.00770
	5-40	螺纹钢筋 ≤φ25	t	4286.53	0.01650	0.01650	0.01650
	5-174	阳台、雨篷	$10m^2$水平投影面积	1040.50	0.10000	0.10000	0.10000
	5-150	弧形板增加费 10m	$100m^2$	242.49	—	—	0.07200
	5-176	栏板、翻檐 直形	$100m^2$	4869.03	0.02220	—	—
	12-1	内墙 14+6	$100m^2$	2563.39	0.00116	—	—
	15-86	不锈钢管栏杆 直形（带扶手） 成品	10m	2549.42	—	0.04020	—
	15-87	不锈钢管栏杆 弧形（带扶手） 成品	10m	2121.22	—	—	0.04824
	13-1	一般抹灰	$100m^2$	2023.19	0.01000	0.01000	0.01000

工作内容：现浇钢筋混凝土阳台、拼装拦杆、栏板、扶手等　　**计量单位：**m^2

定额编号					7-141	7-142	7-143
项　目					钢筋混凝土　阳台		
					不锈钢栏杆钢化玻璃栏板 带扶手	半玻璃栏板	全玻璃栏板
基　价 (元)					**375.92**	**397.99**	**437.65**
其中	人 工 费 (元)				115.26	135.97	137.22
	材 料 费 (元)				252.77	253.91	292.23
	机 械 费 (元)				7.89	8.11	8.20
代码		名　称	单位	单价	消 耗 量		
预算	5-23	阳台	$10m^3$	5446.82	0.01290	0.01290	0.01290
	5-22	雨篷	$10m^3$	5483.61	—	—	—
	5-174	阳台、雨篷	$10m^2$水平投影面积	1040.50	0.10000	0.10000	0.10000
	5-36	≤φ10	t	4810.67	0.00770	0.00770	0.00770
	5-40	螺纹钢筋 ≤φ25	t	4286.53	0.01650	0.01650	0.01650
	15-88	不锈钢管栏杆钢化玻璃栏板（带扶手）成品	10m	1831.02	0.04020	—	—
	15-89	半玻栏板	10m	2379.87	—	0.04020	—
	15-90	全玻栏板	10m	3366.48	—	—	0.04020
	13-1	一般抹灰	$100m^2$	2023.19	0.01000	0.01000	0.01000

计量单位：m^3

定额编号					7-144	7-145
项　目					装配式混凝土阳台板	
					叠合板式	全预制式
基　价 (元)					**460.34**	**338.12**
其中	人 工 费 (元)				336.35	267.38
	材 料 费 (元)				118.60	68.04
	机 械 费 (元)				5.39	2.70
代码		名　称	单位	单价	消 耗 量	
预算	5-210	阳台板 叠合板式	$10m^3$	4603.46	0.10000	—
	5-211	阳台板 全预制式	$10m^3$	3381.14	—	0.10000

工作内容：现浇钢筋混凝土雨篷、型钢支架制作、安装、安装玻璃等　　**计量单位：**m^2

定额编号					7-146	7-147	7-148
项　目					钢筋混凝土雨篷	玻璃雨篷	
						夹胶玻璃	
						简支式	托架式
基　价 (元)					**253.06**	**705.91**	**531.17**
其中	人 工 费 (元)				92.63	113.46	111.60
	材 料 费 (元)				154.54	569.75	414.45
	机 械 费 (元)				5.89	22.70	5.12
代码		名　称	单位	单价	消 耗 量		
预算	5-22	雨篷	$10m^3$	5483.61	0.00920	—	—
	5-174	阳台、雨篷	$10m^2$水平投影面积	1040.50	0.10000	—	—
	5-36	≤φ10	t	4810.67	0.00550	—	—
	5-40	螺纹钢筋 ≤φ25	t	4286.53	0.01210	—	—
	15-114	雨篷 夹胶玻璃简支式	$100m^2$	70590.86	—	0.01000	—
	15-115	雨篷 夹层玻璃托架式	$100m^2$	53116.51	—	—	0.01000
	13-1	一般抹灰	$100m^2$	2023.19	0.01000	—	—

六、 钢梯

工作内容：踏步式钢楼梯安装、油漆等。　　**计量单位：**m^2（斜面面积）

定额编号					7-149	7-150	7-151	7-152
项　目					踏步式钢楼梯			
					醇酸漆	氟碳漆	防火漆	
					二遍		耐火极限1h	耐火极限每增 0.5h
基　价 (元)					**114.52**	**154.56**	**181.40**	**38.86**
其中	人 工 费 (元)				81.19	89.85	83.55	13.47
	材 料 费 (元)				25.29	56.67	89.81	25.39
	机 械 费 (元)				8.04	8.04	8.04	-
代码		名　称	单位	单价	消 耗 量			
预算	6-49	踏步式钢楼梯	t	997.37	0.07200	0.07200	0.07200	—
	14-112	金　属　面 醇酸漆 二遍	$100m^2$	1486.52	0.02873	—	—	—
	14-116	金　属　面 氟碳漆 二遍	$100m^2$	2880.30	—	0.02873	—	—
	14-119	金　属　面 防火涂料 耐火极限1h	$100m^2$	3814.52	—	—	0.02873	—
	14-120	金　属　面 防火涂料 耐火极限每增0.5h	$100m^2$	1352.60	—	—	—	0.02873

七、 天棚吊顶

工作内容：天棚龙骨，天棚面层安装，校正，清理表面等。 **计量单位：**m^2

定额编号					7-153	7-154	7-155	7-156
项　　目					石膏板天棚			
					安装在轻钢龙骨(平面)	安装在轻钢龙骨(侧面)	方木天棚龙骨（平面）	方木天棚龙骨（侧面）
基　价 (元)					**50.06**	**56.35**	**80.19**	**77.29**
其中	人 工 费 (元)				26.12	33.81	31.50	38.83
	材 料 费 (元)				23.94	22.54	48.67	38.44
	机 械 费 (元)				-	-	0.02	0.02
代 码		名　称	单位	单价	消 耗 量			
预算	13-8	轻钢龙骨（U38型） 平面	$100m^2$	2868.11	0.00465	—	—	—
	13-10	轻钢龙骨（U50型） 平面	$100m^2$	3644.70	0.00465	—	—	—
	13-9	轻钢龙骨（U38型） 侧面	$100m^2$	2891.95	—	0.00500	—	—
	13-11	轻钢龙骨（U50型） 侧面	$100m^2$	3647.69	—	0.00500	—	—
	13-4	方木天棚龙骨 平面单层	$100m^2$	4734.39	—	—	0.00465	—
	13-5	方木天棚龙骨 平面双层	$100m^2$	5322.90	—	—	0.00465	—
	13-6	方木天棚龙骨 侧面 直线形	$100m^2$	3907.60	—	—	—	0.01000
	14-97	天棚骨架防火涂料 方木骨架 二遍	$100m^2$	1516.54	—	—	0.00930	0.01000
	13-22	石膏板 安在U型轻钢龙骨上 平面	$100m^2$	2125.82	0.00930	—	—	—
	13-23	石膏板 安在U型轻钢龙骨上 侧面	$100m^2$	2364.78	—	0.01000	—	—
	13-24	石膏板 钉在木龙骨上 平面	$100m^2$	2077.77	—	—	0.00930	—
	13-25	石膏板 钉在木龙骨上 侧面	$100m^2$	2304.33	—	—	—	0.01000

工作内容：天棚龙骨，天棚面层安装，校正，清理表面等。 **计量单位：**m^2

定额编号					7-157	7-158	7-159
项　　目					铝塑板天棚	防火板天棚	不锈钢板天棚
					粘在木板基层上		
					钉在木龙骨上		
基　价 (元)					**154.95**	**121.53**	**189.48**
其中	人 工 费 (元)				41.62	40.31	42.65
	材 料 费 (元)				113.32	81.21	146.82
	机 械 费 (元)				0.01	0.01	0.01
代 码		名　称	单位	单价	消 耗 量		
预算	13-4	方木天棚龙骨 平面单层	$100m^2$	4734.39	0.00465	0.00465	0.00465
	13-10	轻钢龙骨（U50型） 平面	$100m^2$	3644.70	0.00465	0.00465	0.00465
	14-97	天棚骨架防火涂料 方木骨架 二遍	$100m^2$	1516.54	0.00465	0.00465	0.00465
	13-15	细木工板 钉在木龙骨上 平面	$100m^2$	3301.63	0.00465	0.00465	0.00465
	13-17	细木工板 钉在轻钢龙骨上 平面	$100m^2$	3447.20	0.00465	0.00465	0.00465
	13-31	铝塑板 粘在夹板基层上 平面	$100m^2$	8339.39	0.00930	—	—
	13-34	防火板 粘在夹板基层上 平面	$100m^2$	4745.22	—	0.00930	—
	13-37	不锈钢板 粘在夹板基层上 平面	$100m^2$	12052.23	—	—	0.00930

工作内容：天棚龙骨、面层安装、校正，清理表面。 **计量单位：**m^2

定额编号					7-160	7-161	7-162
项　　目					装饰夹板平面天棚		矿棉板
					钉在木板基层上		搁在龙骨上
					平面	曲面	
基　价 (元)					**126.30**	**138.49**	**59.88**
其中	人 工 费 (元)				39.51	53.44	22.99
	材 料 费 (元)				86.77	85.03	36.89
	机 械 费 (元)				0.02	0.02	-
代 码		名　称	单位	单价	消 耗 量		
预算	13-4	方木天棚龙骨 平面单层	100m²	4734.39	0.00930	0.00930	—
	13-15	细木工板 钉在木龙骨上 平面	100m²	3301.63	0.00930	—	—
	13-20	胶合板 钉在木龙骨上 曲面	100m²	3955.23	—	0.00930	—
	14-97	天棚骨架防火涂料 方木骨架 二遍	100m²	1516.54	0.00930	0.00930	—
	13-27	装饰夹板 平面板 平面	100m²	4028.02	0.00930	—	—
	13-28	装饰夹板 平面板 曲面	100m²	4685.70	—	0.00930	—
	13-8	轻钢龙骨（U38型） 平面	100m²	2868.11	—	—	0.00744
	13-10	轻钢龙骨（U50型） 平面	100m²	3644.70	—	—	0.00186
	13-39	矿棉板 搁放在龙骨上	100m²	3415.05	—	—	0.00930

工作内容：天棚龙骨、面层安装、校正，清理表面等。 **计量单位：**m^2

定额编号					7-163	7-164
项　　目					硅钙板	
					搁在U形龙骨上	搁在T形龙骨上
基　价 (元)					**76.12**	**80.07**
其中	人 工 费 (元)				24.27	22.75
	材 料 费 (元)				51.85	57.32
	机 械 费 (元)				-	-
代 码		名　称	单位	单价	消 耗 量	
预算	13-8	轻钢龙骨（U38型） 平面	100m²	2868.11	0.00744	—
	13-10	轻钢龙骨（U50型） 平面	100m²	3644.70	0.00186	—
	13-13	T型铝合金龙骨 600×600 平面	100m²	3532.05	—	0.00930
	13-40	硅酸钙板 搁放在U形龙骨上	100m²	5161.33	0.00930	—
	13-41	硅酸钙板 搁放在T形龙骨上	100m²	5078.22	—	0.00930

工作内容：天棚龙骨、面层安装、校正，清理表面等。 **计量单位：**m^2

定额编号					7-165	7-166	7-167	7-168
项　　目					铝合金方板天棚		钢化玻璃面天棚	
					浮搁式	嵌入式	浮搁式	贴在板上
基　价 (元)					**101.76**	**103.28**	**70.56**	**135.46**
其中	人 工 费 (元)				21.78	21.78	25.75	45.32
	材 料 费 (元)				79.98	81.50	44.81	90.12
	机 械 费 (元)				-	-	-	0.02
代 码		名　称	单位	单价	消 耗 量			
预算	13-13	T型铝合金龙骨 600×600 平面	$100m^2$	3532.05	0.00930	0.00930	0.00930	—
	13-43	铝合金方板面层 浮搁式	$100m^2$	7408.98	0.00930	—	—	—
	13-44	铝合金方板面层 嵌入式	$100m^2$	7572.71	—	0.00930	—	—
	13-45	钢化玻璃面层 浮搁式	$100m^2$	4055.03	—	—	0.00930	—
	13-46	钢化玻璃面层 贴在板上	$100m^2$	5012.61	—	—	—	0.00930
	13-4	方木天棚龙骨 平面单层	$100m^2$	4734.39	—	—	—	0.00930
	13-15	细木工板 钉在木龙骨上 平面	$100m^2$	3301.63	—	—	—	0.00930
	14-97	天棚骨架防火涂料 方木骨架 二遍	$100m^2$	1516.54	—	—	—	0.00930

工作内容：天棚龙骨、面层安装、校正，清理表面等。 **计量单位：**m^2

定额编号					7-169	7-170	7-171
项　　目					天棚灯片天棚		
					搁放型		
					乳白胶片	分光铝格栅	玻璃纤维片
基　价 (元)					**69.04**	**172.36**	**43.91**
其中	人 工 费 (元)				24.10	24.10	24.10
	材 料 费 (元)				44.94	148.26	19.81
	机 械 费 (元)				-	-	-
代 码		名　称	单位	单价	消 耗 量		
预算	13-13	T型铝合金龙骨 600×600 平面	$100m^2$	3532.05	0.00930	0.00930	0.00930
	13-47	天棚灯片(搁放型) 乳白胶片	$100m^2$	3891.81	0.00930	—	—
	13-48	天棚灯片(搁放型) 分光铝格栅	$100m^2$	15001.86	—	0.00930	—
	13-49	天棚灯片(搁放型) 玻璃纤维片	$100m^2$	1190.16	—	—	0.00930

工作内容：天棚龙骨、面层安装、校正，清理表面等。 **计量单位：**m^2

定额编号					7-172	7-173
项　　目					金属板天棚	
					U形 轻钢龙骨上	T形 铝合金龙骨上
基　价 (元)					**109.58**	**111.72**
其中	人 工 费 (元)				27.39	26.89
	材 料 费 (元)				82.19	84.83
	机 械 费 (元)				-	-
代 码		名　称	单位	单价	消 耗 量	
预算	13-53	金属板天棚 U形轻钢龙骨 300×300 平面	$100m^2$	13100.34	0.00233	—
	13-55	金属板天棚 U形轻钢龙骨 450×450 平面	$100m^2$	12003.11	0.00233	—
	13-57	金属板天棚 U形轻钢龙骨 600×600 平面	$100m^2$	11357.68	0.00233	—
	13-59	金属板天棚 U形轻钢龙骨 600×600以上 平面	$100m^2$	10569.14	0.00233	—
	13-61	金属板天棚 T形铝合金龙骨 300×300 平面	$100m^2$	12800.33	—	0.00279
	13-63	金属板天棚 T形铝合金龙骨 450×450 平面	$100m^2$	11929.67	—	0.00372
	13-65	金属板天棚 T形铝合金龙骨 600×600 平面	$100m^2$	11337.15	—	0.00279

工作内容：天棚龙骨、面层安装、校正，清理表面等。 **计量单位：**m^2

定额编号					7-174	7-175
项　　目					铝合金条板天棚	铝合金格片式 天棚
基　价 (元)					**120.03**	**95.73**
其中	人 工 费 (元)				29.84	16.29
	材 料 费 (元)				90.19	79.44
	机 械 费 (元)				-	-
代 码		名　称	单位	单价	消 耗 量	
预算	13-67	铝合金条板天棚 密缝	$100m^2$	13176.75	0.00465	—
	13-68	铝合金条板天棚 离缝	$100m^2$	12636.24	0.00465	—
	13-69	铝合金格片式天棚 间距（mm） 150	$100m^2$	9718.53	—	0.00465
	13-70	铝合金格片式天棚 间距（mm） 100	$100m^2$	10867.76	—	0.00465

工作内容：天棚龙骨、面层安装、校正，清理表面等。 **计量单位：**m^2

定额编号					7-176	7-177	7-178
项　　目					铝方通天棚	铝合金格栅	木格栅
						125×125	100×100
基　价 (元)					**89.46**	**153.87**	**124.49**
其中	人 工 费 (元)				14.96	14.47	15.13
	材 料 费 (元)				74.50	139.40	109.36
	机 械 费 (元)				-	-	-
代 码		名　称	单位	单价	消 耗 量		
预算	13-71	铝方通天棚 间距（mm） 150	$100m^2$	10428.66	0.00465	—	—
	13-72	铝方通天棚 间距（mm） 200	$100m^2$	8811.92	0.00465	—	—
	13-73	铝合金格栅 间距（mm） 125×125	$100m^2$	16545.01	—	0.00930	—
	13-74	木格栅 间距（mm） 100×100	$100m^2$	13386.35	—	—	0.00930

第八章　屋盖工程

说　明

一、本章定额包括屋架、钢木屋架上屋面、混凝土板上屋面、钢筋混凝土檐沟、天沟等项目。

二、钢网架、钢支座、钢屋架、钢桁架、钢檩条等预制构件均按购入成品到场考虑。除锈、油漆及防火涂料费用应在成品价格内包含，若成品价格中未包括除锈、油漆及防火涂料则按相应定额套用。

三、钢、木屋架上屋面，如有保温及防水等内容可单独套用混凝土板上屋面单项定额相应子目。

四、混凝土板上屋面设置了二小节：混凝土屋面综合定额、混凝土屋面单项定额。根据设计图纸深度不同及对概算精准度要求不同，可以选择套用。其中综合定额也可以因设计材料、厚度及做法不同而做出调整。混凝土板上屋面不包含混凝土板的费用。板的费用在楼地面章节中套用。

五、钢筋混凝土檐沟、天沟已综合了模板、钢筋、混凝土浇捣、找平、找坡、防水及沟底侧面抹灰、涂料。

工程量计算规则

一、钢网架、钢屋架、钢桁架、钢檩条工程量均按设计图纸的全部钢材几何尺寸以“t”计算，不扣除孔眼、切边、切肢的重量，焊条、螺栓等重量不另增加。木屋架计算木材材积，均不扣除孔眼、开榫、切肢、切边体积。

二、钢、木屋架上屋面（不包括檩条）按屋面水平投影面积乘以屋面坡度系数（详见附表）计算。工程量按“m^2”计算，不扣除风道、风帽底座和小气窗所占面积，屋顶小气窗（天窗）出檐与屋面重叠部分面积并入屋面工程量内。

三、混凝土板上屋面，按设计图示尺寸以面积计算（斜屋面按斜面面积计算），不扣除房上烟囱、风帽底座、风道、小气窗、斜沟和脊瓦等所占面积。单项定额屋面防水层、女儿墙、伸缩缝和天窗等处的弯起部分，按图示尺寸计算，设计无规定时则按500mm高度计算，工程量并入屋面工程量内。

四、钢筋混凝土檐沟工程量按檐沟内长度以“延长米”计算，天沟按设计长度计算，屋面变形缝按“延长米”计算。

附表：

屋面坡度系数表

坡　度			延尺系数C	隅延尺系数D
B（A=1）	$B/2A$	角度	（A=1）	（A=1）
1	1/2	45°	1.4142	1.7321
0.75		36° 52′	1.2500	1.6008
0.70		35°	1.2207	1.5779
0.666	1/3	33° 40′	1.2015	1.5620
0.65		33° 01′	1.1926	1.5564
0.60		30° 58′	1.1662	1.5362
0.577		30°	1.1547	1.5270
0.55		28° 49′	1.1413	1.5170
0.50	1/4	26° 34′	1.1180	1.5000
0.45		24° 14′	1.0966	1.4839
0.40	1/5	21° 48′	1.0770	1.4697
0.35		19° 17′	1.0594	1.4569
0.30		16° 42′	1.0440	1.4457
0.25		14° 02′	1.0308	1.4362
0.20	1/10	11° 19′	1.0198	1.4283

1.两坡水屋面的实际面积为屋面水平面积乘以延尺系数 C。

2.四坡水屋面的斜脊长度=$A\times D$（当 S=2A时）。

3.两坡水屋面沿山墙泛水长度=$S\times C$。

4.A、B、S、θ见下图。

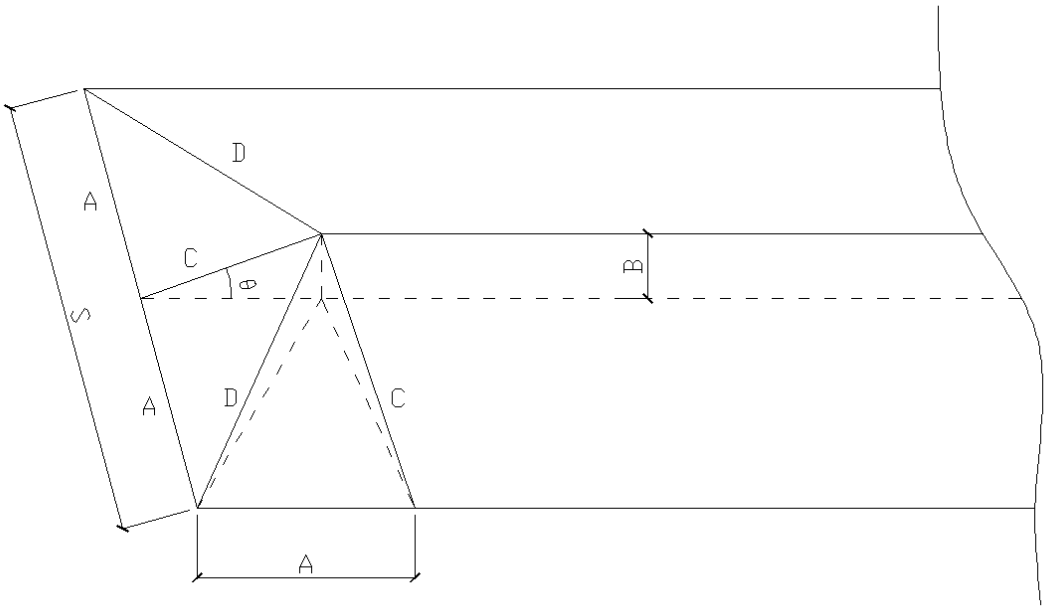
D
A
C
θ
B
S
A
D
C
A

一、 屋架

1. 金属屋盖

（1） 钢网架、钢支座

工作内容：场内转运、卸料、检验、基础线测定、找正、找平、拼装、翻身加固、吊装、就位、校正、焊接及超探检验、固定、零星除锈、补漆、清理等。 **计量单位：**t

定额编号					8-1	8-2	8-3
项　　目					焊接空心球网架	螺栓球节点网架	焊接不锈钢空心球网架
基　价 (元)					**2013.33**	**1904.46**	**2444.19**
其中	人 工 费 (元)				984.41	939.77	984.41
	材 料 费 (元)				601.50	611.20	1039.70
	机 械 费 (元)				427.42	353.49	420.08
代 码		名　称	单位	单价	消 耗 量		
预算	6-1	焊接空心球网架	t	1510.60	1.00000	—	—
	6-2	螺栓球节点网架	t	1401.73	—	1.00000	—
	6-3	焊接不锈钢空心球网架	t	1941.46	—	—	1.00000
	6-36	现场拼装平台摊销	t	502.73	1.00000	1.00000	1.00000

注:钢网架安装按平面网格网架安装考虑，如设计为筒壳、球壳及其他曲面结构时，安装人工、机械乘以系数1.2.

工作内容：吊装、定位、固定、焊接、清理等。 **计量单位：**套

定额编号					8-4	8-5	8-6
项　　目					固定支座	单向滑移支座	双向滑移支座
基　价 (元)					**384.24**	**416.87**	**453.64**
其中	人 工 费 (元)				248.00	297.60	347.20
	材 料 费 (元)				37.87	30.83	24.77
	机 械 费 (元)				98.37	88.44	81.67
代 码		名　称	单位	单价	消 耗 量		
预算	6-4	固定支座	套	384.24	1.00000	—	—
	6-5	单向滑移支座	套	416.87	—	1.00000	—
	6-6	双向滑移支座	套	453.64	—	—	1.00000

（2） 钢屋架

工作内容：场内转运、卸料、检验、划线、构件拼装、加固、翻身就位、绑扎吊装、矫正、焊接及超探检验、固定、零星除锈、补漆、清理等。

计量单位：t

定额编号					8-7	8-8	8-9	8-10	8-11
项　　目					钢屋架				
					质量（t)				
					≤1.5	≤3	≤8	≤15	≤25
基　价 (元)					**1105.97**	**1043.72**	**989.88**	**1089.32**	**1267.65**
其中	人 工 费 (元)				427.65	432.92	409.20	418.50	431.99
	材 料 费 (元)				399.51	374.42	366.37	375.53	387.58
	机 械 费 (元)				278.81	236.38	214.31	295.29	448.08
代码		名　称	单位	单价	消 耗 量				
预算	6-7	钢屋架（钢托架） 质量（t） ≤1.5	t	603.24	1.00000	—	—	—	—
	6-8	钢屋架（钢托架） 质量（t） ≤3	t	540.99	—	1.00000	—	—	—
	6-9	钢屋架（钢托架） 质量（t） ≤8	t	487.15	—	—	1.00000	—	—
	6-10	钢屋架（钢托架） 质量（t） ≤15	t	586.59	—	—	—	1.00000	—
	6-11	钢屋架（钢托架） 质量（t） ≤25	t	764.92	—	—	—	—	1.00000
	6-36	现场拼装平台摊销	t	502.73	1.00000	1.00000	1.00000	1.00000	1.00000

(3) 钢桁架

工作内容：场内转运、卸料、检验、划线、构件拼装、加固、翻身就位、绑扎吊装、矫正、焊接及超探检验、固定、零星除锈、补漆、清理等。

计量单位：t

定额编号					8-12	8-13	8-14	8-15	8-16	8-17
项　　目					钢桁架					
					质量（t)					
					≤1.5	≤3	≤8	≤15	≤25	≤40
基　价 (元)					**1423.87**	**1263.01**	**1236.03**	**1328.15**	**1604.23**	**1787.74**
其中	人 工 费 (元)				600.78	525.45	497.55	509.02	602.18	701.07
	材 料 费 (元)				456.69	441.18	422.80	425.19	445.50	445.50
	机 械 费 (元)				366.40	296.38	315.68	393.94	556.55	641.17
代码		名　称	单位	单价	消 耗 量					
预算	6-12	钢桁架 质量（t以内） 1.5	t	921.14	1.00000	—	—	—	—	—
	6-13	钢桁架 质量（t以内） 3	t	760.28	—	1.00000	—	—	—	—
	6-14	钢桁架 质量（t以内） 8	t	733.30	—	—	1.00000	—	—	—
	6-15	钢桁架 质量（t以内） 15	t	825.42	—	—	—	1.00000	—	—
	6-16	钢桁架 质量（t以内） 25	t	1101.50	—	—	—	—	1.00000	—
	6-17	钢桁架 质量（t以内） 40	t	1285.01	—	—	—	—	—	1.00000
	6-36	现场拼装平台摊销	t	502.73	1.00000	1.00000	1.00000	1.00000	1.00000	1.00000

注:钢桁架安装按直线型桁架安装考虑，如设计为曲线、折线型或其他非直线型桁架，安装人工、机械乘以系数1.2.

2. 木屋架

工作内容：制作、拼装、安装屋架，搁墙部分刷防腐油、铁件刷防锈漆一遍。 **计量单位：**m^3

定额编号					8-18	8-19	8-20	8-21	8-22	8-23
项目					人字屋架					钢木屋架
					木拉板、铁夹板	铁拉杆、铁夹板	每增减一副接头			
							下弦		上弦	
							铁夹板	木夹板		
基价(元)					**2686.84**	**2855.52**	**124.69**	**148.54**	**91.62**	**3906.24**
其中	人工费(元)				630.85	695.95	17.05	33.33	33.33	1329.90
	材料费(元)				2055.99	2159.57	107.64	115.21	58.29	2576.34
	机械费(元)				-	-	-	-	-	-
代码		名称	单位	单价	消耗量					
预算	7-1	人字屋架 木拉杆、木夹板	m^3	2686.84	1.00000	—	—	—	—	—
	7-2	人字屋架 铁拉杆、铁夹板	m^3	2855.52	—	1.00000	—	—	—	—
	7-3	人字屋架 每增减一副接头 下弦 铁夹板	m^3	124.69	—	—	1.00000	—	—	—
	7-4	人字屋架 每增减一副接头 下弦 木夹板	m^3	148.54	—	—	—	1.00000	—	—
	7-5	人字屋架 每增减一副接头 上弦 木夹板	m^3	91.62	—	—	—	—	1.00000	—
	7-6	钢木屋架	m^3	3906.24	—	—	—	—	—	1.00000

二、 钢、木屋架上屋面

1 钢结构屋面

工作内容：1.屋面板：场内转运、卸料、放样、下料、切割断料、周边塞口、清扫、弹线、安装支座、安装屋面板、打胶、紧固、安装收边及泛水板；
2.保温棉：场内转运、放样、下料、焊接连接件、安装钢丝网、安装保温棉。 **计量单位：**m^2

定额编号					8-24	8-25	8-26	8-27	8-28
项目					彩钢夹芯板	采光板屋面	压型钢板屋面	镀锌瓦楞铁皮	屋面玻纤保温棉
									50厚
基价(元)					**129.11**	**94.76**	**66.83**	**49.50**	**29.11**
其中	人工费(元)				17.75	16.06	15.19	2.17	2.79
	材料费(元)				110.42	77.76	50.70	47.33	25.38
	机械费(元)				0.94	0.94	0.94	-	0.94
代码		名称	单位	单价	消耗量				
预算	6-55	屋面板 彩钢夹芯板	$100m^2$	12911.60	0.01000	—	—	—	—
	9-28	钢（木）檩条上铺钉镀锌瓦垄铁皮	$100m^2$	4950.23	—	—	—	0.01000	—
	6-56	屋面板 采光板	$100m^2$	9476.36	—	0.01000	—	—	—
	6-57	屋面板 压型钢板	$100m^2$	6683.34	—	—	0.01000	—	—
	6-58	屋面玻纤保温棉 50厚	$100m^2$	2911.41	—	—	—	—	0.01000

工作内容：场内转运、卸料、检验、划线、构件拼装、加固、翻身就位、绑扎吊装、矫正、焊接及超探检验、固定、零星除锈、补漆、清理等。

计量单位：t

定额编号					8-29	8-30
项　　目					檩条	
					H型钢	C、Z型钢
基　价 (元)					**584.78**	**921.16**
其中	人 工 费 (元)				200.11	513.05
	材 料 费 (元)				171.18	210.85
	机 械 费 (元)				213.49	197.26
代 码		名　称	单位	单价	消 耗 量	
预算	6-22	钢梁 质量（t以内） 1.5	t	584.78	1.00000	—
	6-35	零星钢构件	t	921.16	—	1.00000

2. 瓦屋面

（1） 彩色水泥瓦

工作内容：1.杉木条基层：钉挂瓦条、铺瓦、割瓦，钢钉固定；
2.砂浆条基层：预埋铁钉、铁丝，做水泥砂浆条，铺瓦、割瓦，钢钉固定；
3.角钢条基层：钻孔、固定角钢，铺瓦、割瓦，铜丝固定；
4.水泥砂浆粘贴：调制砂浆，铺瓦、割瓦、固定；
5屋脊：座浆、铺天沟瓦或脊瓦，檐口稍头坐灰，清理面层。

计量单位：见表

定额编号					8-31	8-32	8-33	8-34	8-35
项　　目					彩色水泥瓦				
					杉木条上	砂浆条上	角钢条上	水泥砂浆粘贴	屋脊
计 量 单 位					m^2	m^2	m^2	m^2	m
基　价 (元)					**36.61**	**36.23**	**66.49**	**37.10**	**17.86**
其中	人 工 费 (元)				9.45	13.63	16.74	7.15	3.01
	材 料 费 (元)				27.16	22.56	47.63	29.74	14.76
	机 械 费 (元)				-	0.04	2.12	0.21	0.09
代 码		名　称	单位	单价	消 耗 量				
预算	9-10	彩 色 水 泥 瓦屋 面 基 层杉木条	$100m^2$	2844.92	0.01000	—	—	—	—
	9-11	彩 色 水 泥 瓦屋 面 基 层砂浆条	$100m^2$	3623.12	—	0.01000	—	—	—
	9-12	彩 色 水 泥 瓦屋 面 基 层角钢条	$100m^2$	6649.16	—	—	0.01000	—	—
	9-13	彩 色 水 泥 瓦 水泥砂浆粘 贴	$100m^2$	3709.29	—	—	—	0.01000	—
	9-14	彩 色 水 泥 瓦屋 脊	100m	1785.87	—	—	—	—	0.01000
	7-30	混凝土上单独钉挂瓦条	$100m^2$	815.92	0.01000	—	—	—	—

（2） 小青瓦、粘土瓦屋面

工作内容：1.制作、安装椽子基层，铺小青瓦；
2.铺设干混砂浆，铺小青瓦；
3钉挂瓦条，铺粘土瓦；
4铺设干混砂浆，铺粘土瓦；

计量单位：见表

定额编号					8-36	8-37	8-38	8-39	8-40
项目					小青瓦		粘土平瓦		
					椽子上	水泥砂浆粘贴	杉木条上	水泥砂浆粘贴	屋脊
计量单位					m^2	m^2	m^2	m^2	m
基价(元)					**129.93**	**141.85**	**26.30**	**43.72**	**15.53**
其中	人工费(元)				15.27	18.36	5.89	7.15	3.01
	材料费(元)				114.66	122.85	20.41	36.08	12.31
	机械费(元)				-	0.64	-	0.49	0.21
代码		名称	单位	单价	消耗量				
预算	9-15	小青瓦 屋面基层 椽子上	$100m^2$	10357.20	0.01000	—	—	—	—
	7-29	椽子基层 小青瓦屋面	$100m^2$	2635.85	0.01000	—	—	—	—
	9-16	小青瓦 屋面基层 水泥砂浆粘贴	$100m^2$	14185.21	—	0.01000	—	—	—
	9-17	粘土平瓦 屋面基层 杉木条	$100m^2$	1813.38	—	—	0.01000	—	—
	7-30	混凝土上单独钉挂瓦条	$100m^2$	815.92	—	—	0.01000	—	—
	9-18	粘土平瓦 水泥砂浆粘贴	$100m^2$	4371.73	—	—	—	0.01000	—
	9-19	粘土平瓦 屋脊	100m	1552.93	—	—	—	—	0.01000

（3） 西班牙瓦、瓷质波形瓦

工作内容：制作、安装椽子挂瓦条，铺设西班牙瓦（瓷质波形瓦）。

计量单位：见表

定额编号					8-41	8-42	8-43	8-44
项目					西班牙瓦		瓷质波形瓦	
					椽子挂瓦条上	正斜脊	椽子挂瓦条上	正斜脊
计量单位					m^2	m	m^2	m
基价(元)					**145.64**	**49.65**	**105.58**	**10.01**
其中	人工费(元)				11.80	3.01	12.03	3.01
	材料费(元)				133.54	46.55	93.30	6.91
	机械费(元)				0.30	0.09	0.25	0.09
代码		名称	单位	单价	消耗量			
预算	9-20	西班牙瓦 屋面板上或椽子挂瓦条上 铺设	$100m^2$	12489.82	0.01000	—	—	—
	7-26	椽子基层 钉挂瓦条	$100m^2$	2074.01	0.01000	—	0.01000	—
	9-21	西班牙瓦 正斜脊	100m	4965.25	—	0.01000	—	—
	9-22	瓷质波形瓦 屋面板上或椽子挂瓦条上 铺设	$100m^2$	8483.77	—	—	0.01000	—
	9-23	瓷质波形瓦 正斜脊	100m	1001.56	—	—	—	0.01000

（4） 石棉瓦、玻璃钢瓦、卡布隆瓦

工作内容：1.铺、钉石棉水泥瓦（玻璃钢瓦），安脊瓦。
2.下料、安装卡普隆板，压条固定、注胶。

计量单位：m^2

定额编号					8-45	8-46	8-47
项　　目					水泥石棉瓦	玻璃钢瓦	卡布隆板
基　价 (元)					**36.52**	**35.24**	**27.91**
其中	人 工 费 (元)				7.34	6.91	5.51
	材 料 费 (元)				29.18	28.33	22.40
	机 械 费 (元)				-	-	-
代 码		名　称	单位	单价	消 耗 量		
预算	9-24	石棉水泥瓦	$100m^2$	3652.61	0.01000	—	—
	9-25	玻璃钢瓦	$100m^2$	3524.27	—	0.01000	—
	9-26	卡普隆板	$100m^2$	2790.84	—	—	0.01000

3. 沥青瓦屋面

工作内容：清理基层，刷冷底子油，粘结铺瓦，固定；满粘加钉脊瓦，封檐。

计量单位：m^2

定额编号					8-48
项　　目					沥青瓦屋面
基　价 (元)					**62.43**
其中	人 工 费 (元)				5.81
	材 料 费 (元)				56.62
	机 械 费 (元)				-
代 码		名　称	单位	单价	消 耗 量
预算	9-27	铺设叠合沥青瓦	$100m^2$	6242.33	0.01000

4. 采光屋面

工作内容：载料，制作安装龙骨支撑；刷防护材料、油漆；安装固定阳光板（玻璃）接缝、嵌缝、打胶、密封。

计量单位：m^2

定额编号					8-49	8-50	8-51	8-52	8-53
项　　目					阳光屋面板		玻璃采光顶屋面		
					铝合金龙骨上	钢龙骨上	铝合金龙骨上装中空玻璃	钢龙骨上安装中空玻璃	钢龙骨上安装钢化玻璃
基　价 (元)					**244.38**	**265.83**	**331.61**	**364.76**	**210.12**
其中	人 工 费 (元)				76.93	92.01	108.78	135.59	91.54
	材 料 费 (元)				167.45	173.82	222.83	229.17	118.58
	机 械 费 (元)				-	-	-	-	-
代 码		名　称	单位	单价	消 耗 量				
预算	9-29	阳光板屋面 铝合金龙骨上安装	100m²	24438.13	0.01000	—	—	—	—
	9-30	阳光板屋面 钢龙骨上安装	100m²	26583.15	—	0.01000	—	—	—
	9-31	玻璃采光顶屋面 铝龙骨上安装中空玻璃	100m²	33161.54	—	—	0.01000	—	—
	9-32	玻璃采光顶屋面 钢龙骨上安装中空玻璃	100m²	36476.20	—	—	—	0.01000	—
	9-33	玻璃采光顶屋面 钢龙骨上安装钢化玻璃	100m²	21012.41	—	—	—	—	0.01000

5. 膜结构屋面

工作内容：膜布裁剪、热压胶接，穿高强钢丝拉索、锚头锚固，膜布安装、施加预张力，膜体表面内外清洁。

计量单位：m^2

定额编号					8-54
项　　目					膜结构屋面
基　价 (元)					**523.12**
其中	人 工 费 (元)				153.09
	材 料 费 (元)				370.03
	机 械 费 (元)				-
代 码		名　称	单位	单价	消 耗 量
预算	9-34	膜结构屋面	100m²	52311.93	0.01000

三、 混凝土板上屋面

1. 混凝土屋面综合定额

工作内容：屋面基层清理、找平、防水、保温及保护层施工。 **计量单位：**m^2

定额编号					8-55	8-56	8-57
项　　目					上人保温屋面	非上人保温屋面	有保温种植屋面
基　价 (元)					**309.87**	**240.40**	**304.31**
其中	人 工 费 (元)				76.46	55.75	61.03
	材 料 费 (元)				230.68	181.92	240.55
	机 械 费 (元)				2.73	2.73	2.73
代码		名　称	单位	单价	消 耗 量		
预算	9-38	土工布过滤层	$100m^2$	591.24	—	—	0.01000
	9-41	排（蓄）水层 排水板	$100m^2$	1044.16	—	—	0.01000
	9-58	改性沥青卷材 耐根穿刺 化学阻根	$100m^2$	4573.68	—	—	0.01040
	11-48	地砖楼地面（粘结剂铺贴） (周长mm） 1200以内 密缝	$100m^2$	6947.38	0.01000	—	—
	9-1	细石混凝土面层 厚度（mm） 40	$100m^2$	3316.65	0.01000	0.01000	0.01000
	5-52	钢筋网片	t	7003.98	0.00300	0.00300	0.00300
	9-94	隔离层 纸筋灰	$100m^2$	534.64	0.01000	0.01000	0.01000
	10-33	聚苯乙烯泡沫保温板 厚度(mm) 50	$100m^2$	3301.96	0.01000	0.01000	0.01000
	9-63	高分子卷材 热风焊接胶粘法一层 平面	$100m^2$	3987.91	0.01040	0.01040	0.01040
	11-2	干混砂浆找平层 填充材料上 20厚	$100m^2$	2236.68	0.01000	0.01000	0.01000
	10-45	陶粒混凝土	$10m^3$	4678.81	0.01300	0.01300	0.01300
	9-92	非固化橡胶沥青 厚度（mm） 2.0	$100m^2$	2318.35	0.01000	0.01000	0.01000

注:1.混凝土综合屋面定额考虑为建筑找坡，如采用结构找坡可作调整。
2.设计采用不同材料及厚度均可以调整。
3.本定额不含钢筋混凝土板费用。
4.地下室顶板细石混凝土面层已按70mm厚考虑。

工作内容：屋面基层清理、找平、防水、保温及保护层施工。 **计量单位：**m^2

定额编号					8-58	8-59	8-60
项　　目					无保温 非上人屋面	地下室顶板 种植屋面	地下室顶板 非种植屋面
基　价 (元)					**207.37**	**384.02**	**377.94**
其中	人 工 费 (元)				50.95	80.18	81.42
	材 料 费 (元)				153.70	300.64	293.32
	机 械 费 (元)				2.72	3.20	3.20
代码		名　称	单位	单价	消 耗 量		
预算	9-38	土工布过滤层	$100m^2$	591.24	—	0.01000	0.01000
	9-41	排（蓄）水层 排水板	$100m^2$	1044.16	—	0.01000	0.01000
	9-58	改性沥青卷材 耐根穿刺 化学阻根	$100m^2$	4573.68	—	0.01040	—
	9-1	细石混凝土面层 厚度（mm） 40	$100m^2$	3316.65	0.01000	0.01000	0.01000
	9-2	细石混凝土面层 厚度（mm） 每增减10	$100m^2$	514.02	—	0.30000	0.30000
	5-52	钢筋网片	t	7003.98	0.00300	0.00300	0.00300
	9-94	隔离层 纸筋灰	$100m^2$	534.64	0.01000	0.01000	0.01000
	9-63	高分子卷材 热风焊接胶粘法一层 平面	$100m^2$	3987.91	0.01040	—	0.01040
	11-2	干混砂浆找平层 填充材料上 20厚	$100m^2$	2236.68	0.01000	0.01000	0.01000
	10-45	陶粒混凝土	$10m^3$	4678.81	0.01300	0.01300	0.01300
	9-92	非固化橡胶沥青 厚度（mm） 2.0	$100m^2$	2318.35	0.01000	0.01000	0.01000

工作内容：清理基层，掺料、覆土。 **计量单位：**m^3

定额编号					8-61	8-62	8-63
项　　目					耕作土种植层		
					不掺料	掺粗砂	掺珍珠岩
基　价 (元)					**51.63**	**101.75**	**143.00**
其中	人 工 费 (元)				28.19	33.05	48.60
	材 料 费 (元)				23.44	68.70	94.40
	机 械 费 (元)				-	-	-
代码		名　称	单位	单价	消 耗 量		
预算	9-35	耕作土种植层 不掺料	$10m^3$	516.27	0.10000	—	—
	9-36	耕作土种植层 掺粗砂	$10m^3$	1017.48	—	0.10000	—
	9-37	耕作土种植层 掺珍珠岩	$10m^3$	1430.01	—	—	0.10000

2. 混凝土屋面单项定额

（1） 保护层

工作内容：1.清理基层，隔离层，钢筋网片，铺混凝土，做分格缝、滴水线、泛水，随捣随抹光及养护；
2.清理基层，隔离层，做水泥砂浆找平，安装预制混凝土板、沟缝；

计量单位：m^2

定额编号					8-64	8-65	8-66	8-67
项　　目					细石混凝土面层 40厚		预制混凝土板 保护层安装	
					钢筋网片	每增减 10mm	实铺	架空
基　价 (元)					**60.11**	**5.14**	**38.10**	**20.09**
其中	人 工 费 (元)				18.66	0.94	24.60	12.83
	材 料 费 (元)				40.61	4.18	12.98	7.20
	机 械 费 (元)				0.84	0.02	0.52	0.06
代码		名　称	单位	单价	消 耗 量			
预算	9-1	细石混凝土面层 厚度（mm） 40	$100m^2$	3316.65	0.01000	—	—	—
	9-2	细石混凝土面层 厚度（mm） 每增减10	$100m^2$	514.02	—	0.01000	—	—
	9-3	预制混凝土板保护层安装 实铺	$100m^2$	2971.11	—	—	0.01000	—
	9-4	预制混凝土板保护层安装 架空	$100m^2$	2009.54	—	—	—	0.01000
	5-52	钢筋网片	t	7003.98	0.00265	—	—	—
	9-95	隔离层 石灰砂浆	$100m^2$	839.04	0.01000	—	0.01000	—

注:预制混凝土薄板的制作、运输另行计算。

工作内容：清理基层，隔离层，铺设水泥砂浆，做分格缝，养护。

计量单位：m^2

定额编号					8-68	8-69
项　　目					水泥砂浆保护层	
					20mm厚	每增减 10mm
基　价 (元)					**28.87**	**5.69**
其中	人 工 费 (元)				15.55	0.94
	材 料 费 (元)				12.86	4.65
	机 械 费 (元)				0.46	0.10
代码		名　称	单位	单价	消 耗 量	
预算	9-5	水泥砂浆保 护 层 厚度（mm） 20	$100m^2$	2048.07	0.01000	—
	9-6	水泥砂浆保 护 层 厚度（mm） 每增减10	$100m^2$	569.16	—	0.01000
	9-95	隔离层 石灰砂浆	$100m^2$	839.04	0.01000	—

工作内容：1.砾石保护层：清理基层，砾石铺平；
2.屋面检查洞：制作、安装。

计量单位：见表

定额编号					8-70	8-71	8-72
项　　目					砾石保护层	屋面检查洞	
						普通盖	保温盖
计 量 单 位					m^2	个	个
基　价 (元)					**6.53**	**263.58**	**381.25**
其中	人 工 费 (元)				3.35	61.89	99.69
	材 料 费 (元)				3.18	201.69	281.56
	机 械 费 (元)				-	-	-
代 码		名　称	单位	单价	消 耗 量		
预算	9-7	砾石保护层	$100m^2$	652.76	0.01000	—	—
	9-8	屋面检查洞 普通盖	10个	2434.99	—	0.10000	—
	9-9	屋面检查洞 保温盖	10个	3611.67	—	—	0.10000
	14-60	其 他 木 材 面 聚酯清漆 三遍	$100m^2$	2868.11	—	0.00700	0.00700

（2） 刚性防水

工作内容：清理基层，调配砂浆，抹砂浆。

计量单位：m^2

定额编号					8-73	8-74	8-75
项　　目					防水砂浆	聚合物水泥防水砂浆	
						5mm厚	每增减1mm
基　价 (元)					**20.00**	**9.90**	**1.73**
其中	人 工 费 (元)				8.64	3.75	0.50
	材 料 费 (元)				11.16	6.10	1.22
	机 械 费 (元)				0.20	0.05	0.01
代 码		名　称	单位	单价	消 耗 量		
预算	9-42	防水砂浆 平面	$100m^2$	1998.83	0.01000	—	—
	9-45	聚合物水泥防水砂浆 厚度（mm） 5	$100m^2$	989.92	—	0.01000	—
	9-46	聚合物水泥防水砂浆 厚度（mm） 每增减1	$100m^2$	173.30	—	—	0.01000

（3） 卷材防水

工作内容：清理基层，刷基底处理剂，收头钉压条等全部操作过程。 **计量单位：**m^2

定额编号					8-76	8-77	8-78	8-79
项　　目					改性沥青卷材			
					热熔法一层	热熔法每增减一层	自粘法一层	自粘法每增减一层
基　价 (元)					**33.43**	**30.37**	**29.74**	**26.69**
其中	人 工 费 (元)				2.97	2.55	2.47	2.12
	材 料 费 (元)				30.46	27.82	27.27	24.57
	机 械 费 (元)				-	-	-	-
代码		名　称	单位	单价	消 耗 量			
预算	9-47	改性沥青卷材 热熔法一层 平面	100m²	3342.91	0.01000	—	—	—
	9-49	改性沥青卷材 热熔法每增一层 平面	100m²	3036.56	—	0.01000	—	—
	9-51	改性沥青自粘卷材 自粘法一层 平面	100m²	2973.65	—	—	0.01000	—
	9-53	改性沥青自粘卷材 自粘法每增一层 平面	100m²	2668.25	—	—	—	0.01000

工作内容：清理基层，铺贴卷材，收头钉压条等全部操作过程。 **计量单位：**m^2

定额编号					8-80	8-81	8-82
项　　目					改性沥青卷材		
					预铺反粘法	耐根穿刺	
						复合铜胎基	化学阻根
基　价 (元)					**36.67**	**98.22**	**45.74**
其中	人 工 费 (元)				2.25	3.37	2.97
	材 料 费 (元)				34.42	94.85	42.77
	机 械 费 (元)				-	-	-
代码		名　称	单位	单价	消 耗 量		
预算	9-55	改性沥青卷材 预铺反粘法 平面	100m²	3667.02	0.01000	—	—
	9-57	改性沥青卷材 耐根穿刺 复合铜胎基	100m²	9821.76	—	0.01000	—
	9-58	改性沥青卷材 耐根穿刺 化学阻根	100m²	4573.68	—	—	0.01000

工作内容：清理基层，刷基底处理剂，铺贴卷材，收头钉压条等全部操作过程。 **计量单位：**m^2

定额编号					8-83	8-84	8-85	8-86
项　　目					高分子卷材			
					胶粘法一层	胶粘法每增减一层	热风焊接胶粘法一层	热风焊接胶粘法每增减一层
基　价 (元)					**29.86**	**29.11**	**39.88**	**39.05**
其中	人 工 费 (元)				3.77	3.02	4.16	3.33
	材 料 费 (元)				26.09	26.09	35.72	35.72
	机 械 费 (元)				-	-	-	-
代 码		名　称	单位	单价	消 耗 量			
预算	9-59	高分子卷材 胶粘法一层 平面	100m²	2985.89	0.01000	—	—	—
	9-61	高分子卷材 胶粘法每增一层 平面	100m²	2911.37	—	0.01000	—	—
	9-63	高分子卷材 热风焊接胶粘法一层 平面	100m²	3987.91	—	—	0.01000	—
	9-65	高分子卷材 热风焊接胶粘法每增一层 平面	100m²	3904.89	—	—	—	0.01000

工作内容：清理基层，刷基底处理剂，铺贴卷材，收头钉压条等全部操作过程。 **计量单位：**m^2

定额编号					8-87	8-88	8-89	8-90
项　　目					高分子卷材			
					耐根穿刺化学阻根	自粘法一层	自粘法每增减一层	预铺反粘法
基　价 (元)					**41.68**	**29.00**	**27.30**	**28.03**
其中	人 工 费 (元)				3.42	3.42	2.73	3.43
	材 料 费 (元)				38.26	25.58	24.57	24.60
	机 械 费 (元)				-	-	-	-
代 码		名　称	单位	单价	消 耗 量			
预算	9-69	高分子卷材 耐根穿刺 化学阻根	100m²	4167.39	0.01000	—	—	—
	9-70	高分子卷材 自粘法一层 平面	100m²	2899.31	—	0.01000	—	—
	9-72	高分子卷材 自粘法每增一层 平面	100m²	2729.40	—	—	0.01000	—
	9-74	高分子卷材 预铺反粘法 平面	100m²	2802.33	—	—	—	0.01000

（4） 涂料防水

工作内容：基层清理，调制涂料，涂刷面层。 **计量单位：**m^2

定额编号					8-91	8-92	8-93	8-94
项　　目					改性沥青防水涂料		聚合物水泥防水涂料	
					2.0mm厚	每增减0.1mm	1.2mm厚	每增减0.1mm
基　价 (元)					**45.36**	**2.26**	**25.37**	**1.83**
其中	人 工 费 (元)				3.13	0.16	2.96	0.20
	材 料 费 (元)				42.23	2.10	22.41	1.63
	机 械 费 (元)				-	-	-	-
代 码		名　称	单位	单价	消 耗 量			
预算	9-76	改性沥青防水涂料 厚度（mm） 2.0 平面	$100m^2$	4536.25	0.01000	—	—	—
	9-78	改性沥青防水涂料 厚度（mm） 每增减0.1 平面	$100m^2$	226.12	—	0.01000	—	—
	9-80	聚合物水泥防水涂料 厚度（mm） 1.2 平面	$100m^2$	2536.88	—	—	0.01000	—
	9-82	聚合物水泥防水涂料 厚度（mm） 每增0.1 平面	$100m^2$	183.31	—	—	—	0.01000

工作内容：基层清理，调制涂料，涂刷面层。 **计量单位：**m^2

定额编号					8-95	8-96
项　　目					水泥基渗透结晶型防水涂料	
					1.0mm厚	每增减0.1mm
基　价 (元)					**21.48**	**1.34**
其中	人 工 费 (元)				2.68	0.20
	材 料 费 (元)				18.80	1.14
	机 械 费 (元)				-	-
代 码		名　称	单位	单价	消 耗 量	
预算	9-84	水泥基渗透结晶型防水涂料 厚度（mm） 1.0 平面	$100m^2$	2148.28	0.01000	—
	9-86	水泥基渗透结晶型防水涂料 厚度（mm） 每增0.1 平面	$100m^2$	134.81	—	0.01000

工作内容：1.聚氨酯防水涂料：清理基层，调制涂料，涂刷面层；
2.非固化橡胶沥青：清理基层、细部处理涂刷、涂刷非固化橡胶沥青。 **计量单位：**m^2

定额编号					8-97	8-98	8-99	8-100
项　　目					聚氨酯防水涂料		非固化橡胶沥青	
					1.5mm厚	每增减0.1mm	2.0mm厚	每增减0.1mm
基　价 (元)					**34.63**	**2.29**	**23.18**	**1.07**
其中	人 工 费 (元)				2.77	0.19	3.13	0.16
	材 料 费 (元)				31.86	2.10	20.05	0.91
	机 械 费 (元)				-	-	-	-
代 码		名　称	单位	单价	消 耗 量			
预算	9-88	聚氨酯防水涂料 厚度（mm） 1.5 平面	$100m^2$	3462.52	0.01000	—	—	—
	9-90	聚氨酯防水涂料 厚度（mm） 每增减0.1 平面	$100m^2$	228.11	—	0.01000	—	—
	9-92	非固化橡胶沥青 厚度（mm） 2.0	$100m^2$	2318.35	—	—	0.01000	—
	9-93	非固化橡胶沥青 厚度（mm） 每增减0.1	$100m^2$	106.17	—	—	—	0.01000

（5） 板材防水

工作内容：基层清理，铺设防水层，收口、压条等全部操作。 **计量单位：**m^2

定额编号					8-101	8-102	8-103	8-104
项　　目					塑料防水板	金属防水板	膨润土防水毯	防水保温一体化板
基　价 (元)					**44.40**	**76.54**	**79.00**	**143.42**
其中	人 工 费 (元)				1.15	1.15	2.54	10.80
	材 料 费 (元)				43.25	75.39	76.46	132.62
	机 械 费 (元)				-	-	-	-
代 码		名　称	单位	单价	消 耗 量			
预算	9-102	塑 料防水板	$100m^2$	4439.77	0.01000	—	—	—
	9-103	金 属防水板	$100m^2$	7654.05	—	0.01000	—	—
	9-104	膨润土防水毯	$100m^2$	7900.51	—	—	0.01000	—
	9-105	防水保温一体化板	$100m^2$	14342.06	—	—	—	0.01000

（6） 找平层

工作内容：基层清理、调运砂浆、抹平、压实。 **计量单位：**m^2

定额编号					8-105	8-106	8-107
项　　目					干混砂浆找平层20mm厚		干混砂浆找平层
					混凝土或硬基层上	填充材料上	每增减1mm
基　价 (元)					**17.46**	**22.37**	**0.63**
其中	人 工 费 (元)				8.03	10.58	0.16
	材 料 费 (元)				9.23	11.54	0.46
	机 械 费 (元)				0.20	0.25	0.01
代 码		名　称	单位	单价	消 耗 量		
预算	11-1	干混砂浆找平层 混凝土或硬基层上 20厚	$100m^2$	1746.27	0.01000	—	—
	11-2	干混砂浆找平层 填充材料上 20厚	$100m^2$	2236.68	—	0.01000	—
	11-3	干混砂浆找平层 每增减1	$100m^2$	62.85	—	—	0.01000

工作内容：基层清理、细石混凝土搅拌捣平、压实。 **计量单位：**m^2

定额编号					8-108	8-109	8-110
项　　目					细石混凝土找平层		混凝土面上干混砂浆随捣随摸
					30mm厚	每增减1mm	
基　价 (元)					**24.68**	**0.47**	**5.02**
其中	人 工 费 (元)				11.89	0.05	3.15
	材 料 费 (元)				12.76	0.42	1.85
	机 械 费 (元)				0.03	-	0.02
代 码		名　称	单位	单价	消 耗 量		
预算	11-5	细石混凝土找平层 30厚	$100m^2$	2467.82	0.01000	—	—
	11-6	细石混凝土找平层 每增减1	$100m^2$	47.39	—	0.01000	—
	11-7	混凝土面上干混砂浆随捣随抹	$100m^2$	501.95	—	—	0.01000

（6） 屋面保温隔热层

工作内容：基层清理，修补屋面，做塌饼，砂浆调制，运输，找坡抹平，清理。 **计量单位：**m^2

定额编号					8-111	8-112	8-113	8-114
项　　目					聚苯颗粒保温砂浆		无机轻集料保温砂浆	
					30mm厚	每增减5mm厚	30mm厚	每增减5mm厚
基　价 (元)					**20.57**	**3.09**	**33.35**	**5.18**
其中	人 工 费 (元)				9.99	1.33	9.58	1.22
	材 料 费 (元)				10.11	1.68	23.30	3.88
	机 械 费 (元)				0.47	0.08	0.47	0.08
代码		名　称	单位	单价	消 耗 量			
预算	10-26	聚苯颗粒保温砂浆 厚度(mm) 30	$100m^2$	2056.74	0.01000	—	—	—
	10-27	聚苯颗粒保温砂浆 厚度(mm) 每增减5	$100m^2$	308.21	—	0.01000	—	—
	10-28	无机轻集料保温砂浆 厚度(mm) 30	$100m^2$	3334.83	—	—	0.01000	—
	10-29	无机轻集料保温砂浆 厚度(mm) 每增减5	$100m^2$	517.79	—	—	—	0.01000

工作内容：1基层清理，保温板裁割，运输，铺贴，清理。
2基层清理，发泡剂调制，运输，喷射，清理。
3基层清理，保温板裁割，砂浆调制，运输，铺贴，清理。 **计量单位：**m^2

定额编号					8-115	8-116	8-117	8-118
项　　目					泡沫玻璃	聚胺酯硬泡喷涂		聚苯乙烯泡沫保温板
					30mm厚	40mm厚	每增减5mm厚	50mm厚
基　价 (元)					**48.28**	**51.07**	**6.02**	**33.01**
其中	人 工 费 (元)				7.13	7.95	0.61	4.79
	材 料 费 (元)				41.13	40.03	5.01	28.21
	机 械 费 (元)				0.02	3.09	0.40	0.01
代码		名　称	单位	单价	消 耗 量			
预算	10-30	泡沫玻璃 厚度(mm) 30	$100m^2$	4827.59	0.01000	—	—	—
	10-31	聚氨酯硬泡（喷涂） 厚度(mm) 40	$100m^2$	5106.89	—	0.01000	—	—
	10-32	聚氨酯硬泡（喷涂） 厚度(mm) 每增减5	$100m^2$	602.04	—	—	0.01000	—
	10-33	聚苯乙烯泡沫保温板 厚度(mm) 50	$100m^2$	3301.96	—	—	—	0.01000

工作内容：基层清理，珍珠岩板锯割，铺设。 **计量单位：**m^3

定额编号					8-119	8-120
项　　目					膨胀珍珠岩板	
					沥青珍珠岩	水泥珍珠岩
基　价 (元)					**476.74**	**432.88**
其中	人 工 费 (元)				37.12	37.12
	材 料 费 (元)				439.62	395.76
	机 械 费 (元)				-	-
代 码		名　称	单位	单价	消 耗 量	
预算	10-34	膨胀珍珠岩板 沥青珍珠岩	$10m^3$	4767.43	0.10000	—
	10-35	膨胀珍珠岩板 水泥珍珠岩	$10m^3$	4328.83	—	0.10000

工作内容：基层清理，粘贴保温层。 **计量单位：**m^2

定额编号					8-121	8-122
项　　目					粘贴岩棉板	
					100mm厚以内	100mm厚以上
基　价 (元)					**57.59**	**68.23**
其中	人 工 费 (元)				4.00	4.80
	材 料 费 (元)				53.56	63.40
	机 械 费 (元)				0.03	0.03
代 码		名　称	单位	单价	消 耗 量	
预算	10-36	粘贴岩棉板 厚度（mm） 100以内	$100m^2$	5758.30	0.01000	—
	10-37	粘贴岩棉板 厚度（mm） 100以上	$100m^2$	6822.61	—	0.01000

工作内容：基层清理，加气混凝土块锯割，铺砌。 **计量单位：**m^3

定额编号					8-123	8-124
项　　目					加气混凝土块	
					成品	碎料
基　价 (元)					**389.06**	**223.54**
其中	人 工 费 (元)				38.10	30.48
	材 料 费 (元)				350.96	193.06
	机 械 费 (元)				-	-
代 码		名　称	单位	单价	消 耗 量	
预算	10-38	加气混凝土块 成品	$10m^3$	3890.57	0.10000	—
	10-39	加气混凝土块 碎料	$10m^3$	2235.43	—	0.10000

工作内容：基层清理，调制炉（矿）渣或混合料及铺填、养护。铺设棉毡、珍珠岩等材料。 **计量单位：**m^3

定额编号					8-125	8-126	8-127	8-128
项　　目					炉（矿）渣混凝土	石灰炉（矿）渣	沥青玻璃棉毡	干铺珍珠岩
基　价（元）					**446.13**	**239.66**	**198.61**	**221.64**
其中	人工费（元）				69.53	71.43	38.10	28.20
	材料费（元）				366.42	168.23	160.51	193.44
	机械费（元）				10.18	-	-	-
代码		名　称	单位	单价	消耗量			
预算	10-40	炉（矿）渣混凝土	$10m^3$	4461.19	0.10000	—	—	—
	10-41	石　灰炉（矿）渣	$10m^3$	2396.55	—	0.10000	—	—
	10-42	沥青玻璃棉毡	$10m^3$	1986.10	—	—	0.10000	—
	10-43	干铺珍珠岩	$10m^3$	2216.42	—	—	—	0.10000

工作内容：1基层清理，调制、拌和发泡、泵送、找平
2基层清理，混凝土浇捣及浇筑
3基层清理，调制炉（矿）渣、微孔硅酸钙或混合料及铺填、养护。 **计量单位：**m^3

定额编号					8-129	8-130	8-131	8-132
项　　目					泡沫混凝土	陶粒混凝土	干铺炉渣	微孔硅酸钙
基　价（元）					**250.10**	**467.88**	**14.71**	**56.54**
其中	人工费（元）				78.30	122.47	2.29	3.81
	材料费（元）				160.04	331.35	12.42	52.73
	机械费（元）				11.76	14.06	-	-
代码		名　称	单位	单价	消耗量			
预算	10-44	泡沫混凝土	$10m^3$	2501.02	0.10000	—	—	—
	10-45	陶粒混凝土	$10m^3$	4678.81	—	0.10000	—	—
	10-46	干铺炉渣	$10m^3$	1470.92	—	—	0.01000	—
	10-47	微孔硅酸钙	$10m^3$	5654.37	—	—	—	0.01000

工作内容：保温层排气管、排气孔制作、安装。 **计量单位：**见表

定额编号					8-133	8-134	8-135
项　　目					保温层排气管安装	保温层排气孔安装	
						PVC管	钢管
计 量 单 位					m	个	个
基　价 (元)					**10.26**	**13.94**	**17.22**
其中	人 工 费 (元)				4.77	8.57	8.57
	材 料 费 (元)				5.49	5.37	8.50
	机 械 费 (元)				-	-	0.15
代 码		名　称	单位	单价	消 耗 量		
预算	10-48	保温层排气管安装	10m	102.55	0.10000	—	—
	10-49	保温层排气孔安装 PVC管	10个	139.46	—	0.10000	—
	10-50	保温层排气孔安装 钢管	10个	172.27	—	—	0.10000

（6） 变形缝

工作内容：清理缝道，油浸麻丝嵌缝，干铺油毡，盖板制作安装。 **计量单位：**m

定额编号					8-136	8-137	8-138	8-139	8-140
项　　目					屋面变形缝				
					木板盖板	金属板盖板	铝合金盖板	不锈钢盖板	风琴板伸缩缝
基　价 (元)					**31.91**	**60.64**	**90.44**	**115.48**	**72.40**
其中	人 工 费 (元)				11.48	23.03	24.95	24.95	22.26
	材 料 费 (元)				20.43	37.61	65.49	90.53	50.14
	机 械 费 (元)				-	-	-	-	-
代 码		名　称	单位	单价	消 耗 量				
预算	9-124	木板盖板 缝断面（mm²） 30×150 平面	100m	1686.21	0.01000	—	—	—	—
	9-126	金属板盖缝 展开宽度（mm） 590 平面	100m	4559.69	—	0.01000	—	—	—
	9-128	铝合金盖板 厚度（mm） 0.8 平面	100m	7540.27	—	—	0.01000	—	—
	9-130	不锈钢盖板 厚度（mm） 1.0 平面	100m	10043.67	—	—	—	0.01000	—
	9-132	风琴板伸缩缝 200×28×2	100m	5736.48	—	—	—	—	0.01000
	9-98	干铺油毡一 层	100m²	335.36	0.00300	0.00300	0.00300	0.00300	0.00300
	9-118	油浸麻丝 缝断面（mm²） 30×150 平面	100m	1403.34	0.01000	0.01000	0.01000	0.01000	0.01000

（7） 屋面排水

工作内容：铁皮沿沟、泛水、水管制、安、刷漆。 **计量单位：**见表

定额编号					8-141	8-142	8-143	8-144	8-145
项　　目					铝板泛水	不锈钢泛水	镀锌钢板泛水	镀锌钢板沿沟、水管	镀锌钢板水斗
计 量 单 位					见表	见表	见表	见表	只
基　价 (元)					**97.94**	**134.26**	**33.05**	**48.37**	**37.07**
其中	人 工 费 (元)				8.62	9.39	7.85	21.70	20.78
	材 料 费 (元)				89.32	124.87	25.20	26.67	16.29
	机 械 费 (元)				-	-	-	-	-
代 码		名　称	单位	单价	消 耗 量				
预算	9-106	铝板 泛水	100m²	9794.20	0.01000	—	—	—	—
	9-107	不锈钢板 泛水	100m²	13426.16	—	0.01000	—	—	—
	9-108	镀锌钢板 泛水	100m²	3305.00	—	—	0.01000	—	—
	9-109	镀锌钢板 沿沟、水管	100m²	4836.62	—	—	—	0.01000	—
	9-110	镀锌钢板 水斗	10只	370.63	—	—	—	—	0.10000

四、 钢筋混凝土檐沟、天沟

工作内容：模板、钢筋制作安装，混凝土浇捣，细石混凝土找坡、水泥砂浆找平，沟底及侧面抹灰，涂料。 **计量单位：**m

定额编号					8-146	8-147	8-148
项　　目					钢筋混凝土檐沟		
					底宽500mm	底宽每增减100mm	挑板高每增减100mm
基　价 (元)					**256.57**	**17.62**	**45.97**
其中	人 工 费 (元)				98.26	4.74	21.77
	材 料 费 (元)				155.91	12.72	24.05
	机 械 费 (元)				2.40	0.16	0.15
代 码		名　称	单位	单价	消 耗 量		
预算	5-178	天沟挑檐	100m²	6520.39	0.00900	0.00015	0.00111
	5-21	檐沟、挑檐	10m³	5591.66	0.00510	0.00010	0.00060
	5-38	螺纹钢筋 ≤φ10	t	4632.41	0.00200	—	—
	9-47	改性沥青卷材 热熔法一层 平面	100m²	3342.91	0.00900	0.00100	0.00100
	12-26	零星抹灰 14+6	100m²	4312.16	0.01000	0.00020	0.00020
	14-147	外 墙 涂 料 弹性涂料	100m²	2663.07	0.00500	0.00100	0.01000
	9-76	改性沥青防水涂料 厚度（mm） 2.0 平面	100m²	4536.25	0.00900	0.00100	0.00100
	10-45	陶粒混凝土	10m³	4678.81	0.00700	0.00100	—

工作内容：模板、钢筋制作安装，混凝土浇捣，细石混凝土找坡、水泥砂浆找平，沟底及侧面抹灰，涂料。 **计量单位：**m

定额编号					8-149	8-150	8-151	8-152
项　　目					钢筋混凝土挑檐		钢筋混凝土天沟	
					底宽500mm	底宽每增减100mm	底宽580mm	底宽每增减100mm
基　价 (元)					**214.38**	**30.20**	**268.79**	**32.01**
其中	人 工 费 (元)				89.59	11.05	106.65	11.58
	材 料 费 (元)				122.62	18.82	159.59	20.07
	机 械 费 (元)				2.17	0.33	2.55	0.36
代 码		名　称	单位	单价	消 耗 量			
预算	5-178	天沟挑檐	$100m^2$	6520.39	0.00740	0.00148	0.00858	0.00148
	5-21	檐沟、挑檐	$10m^3$	5591.66	0.00400	0.00080	0.00460	0.00080
	5-38	螺纹钢筋 ≤φ10	t	4632.41	0.00100	—	0.00100	—
	9-47	改性沥青卷材 热熔法一层 平面	$100m^2$	3342.91	0.00600	0.00100	0.00890	0.00100
	12-26	零星抹灰 14+6	$100m^2$	4312.16	0.01000	0.00020	0.01200	0.00020
	14-147	外 墙 涂 料 弹性涂料	$100m^2$	2663.07	0.00600	0.00100	—	—
	9-76	改性沥青防水涂料 厚度（mm） 2.0 平面	$100m^2$	4536.25	0.00600	0.00100	0.00900	0.00100
	11-5	细石混凝土找平层 30厚	$100m^2$	2467.82	—	—	0.00390	0.00100
	9-42	防水砂浆 平面	$100m^2$	1998.83	—	—	0.00890	0.00100
	10-45	陶粒混凝土	$10m^3$	4678.81	0.00700	0.00100	0.00700	0.00100

第九章　门窗工程

说　　明

一、本章定额包括木门、金属门、金属卷帘门、厂库房大门、特种门、其他门、木窗、金属窗、门钢架、门窗套、窗台板、窗帘盒、窗帘轨及木材面防火涂料等，本章定额未列项目请参照预算定额执行。

二、本章中的普通木门、装饰木门、厂库房大门、木窗按现场制作安装综合考虑，其余门窗均按成品安装考虑。

三、门窗定额中除厂库房大门未含五金铁件外，均已综合了框（门套）、扇的制作、安装、五金配件及油漆等全部工作内容，厂库房大门五金铁件另按预算定额套用。

四、木门不分有亮无亮，定额已按权数进行综合。

五、一般木门窗油漆按聚酯清漆三遍进行综合，装饰木门按聚酯清漆磨退五遍进行综合，如设计漆种、刷漆遍数不同，可按预算定额相应子目进行调整。

六、金属卷帘门已综合了活动小门的含量，活动小门不再另行计算。

七、各种大门门扇上所用铁件均已列入相应定额。

八、成品金属门窗、金属卷帘门、特种门、其他门安装项目包括五金安装人工，五金材料费包括在成品门窗价格中。

九、门窗套定额中基层已按权数综合了木龙骨、三夹板、细木工板等材料。

工程量计算规则

一、各类有框门窗均按门窗洞口以“m^2”计算，若为凸出墙面的圆形、弧形、异形门窗均按展开面积计算。

二、门边带窗者，应分别计算，门宽度算至门框外口。

三、纱门、纱窗扇按扇外围面积计算，防盗窗按外围展开面积计算。

四、金属卷帘门按设计门洞口面积计算，电动装置按“套”计算。

五、厂库房大门、特种门按设计门洞口面积计算。

六、人防门、密闭观察窗按设计图示数量以“樘”计算，防护密闭封堵板按框（扇）外围以展开面积计算。

七、门钢架按设计图示尺寸以重量计算，门钢架基层、面层按设计图示饰面外围尺寸展开面积计算。

八、门窗套按设计图示饰面外围尺寸展开面积计算。

九、成品木质门窗套按设计图示外围尺寸长度计算。

十、窗台板按设计图示长度乘宽度以面积计算。设计无规定时，长度按窗框外围宽度增加 100mm 计算，凸出墙面的宽度按墙面外加 50mm 计算。

一、 门

1. 普通木门

工作内容：制作、安装门框、门扇、亮子，油漆，装配玻璃及五金。 **计量单位：**m^2

定额编号					9-1	9-2	9-3
项　　目					镶板门	半截 玻璃门	胶合板门
基　价 (元)					**266.14**	**266.85**	**277.74**
其中	人 工 费 (元)				105.47	103.34	115.47
	材 料 费 (元)				159.69	162.33	161.13
	机 械 费 (元)				0.98	1.18	1.14
代 码		名　称	单位	单价	消 耗 量		
预算	8-1	有亮 镶板门	100m²	17149.01	0.00200	—	—
	8-2	有亮 半截玻璃门	100m²	17072.19	—	0.00300	—
	8-3	有亮 胶合板门	100m²	18041.02	—	—	0.00300
	8-4	无亮 镶板门	100m²	15505.18	0.00800	—	—
	8-5	无亮 半截玻璃门	100m²	15845.73	—	0.00700	—
	8-6	无亮 胶合板门	100m²	16546.14	—	—	0.00700
	8-165	执手锁 单开	10把	1009.03	0.03340	0.03340	0.03340
	8-166	执手锁 双开	10把	1779.13	0.01431	0.01431	0.01431
	8-176	门吸	10个	93.60	0.04771	0.04771	0.04771
	14-1	单 层 木 门 聚酯清漆 三遍	100m²	4417.16	0.01000	0.00930	0.01000

工作内容：制作、安装门框、门扇、亮子，油漆，装配玻璃及五金。 **计量单位：**m^2

定额编号					9-4	9-5	9-6
项　　目					自由门		带通风 百叶门
					全玻门	半玻门	
基　价 (元)					**472.46**	**450.28**	**328.50**
其中	人 工 费 (元)				193.07	184.34	138.50
	材 料 费 (元)				276.19	264.68	188.77
	机 械 费 (元)				3.20	1.26	1.23
代 码		名　称	单位	单价	消 耗 量		
预算	8-7	自由门 有亮 全玻门	100m²	26747.94	0.00700	—	—
	8-8	自由门 有亮 带玻胶合板门	100m²	23876.66	—	0.00300	—
	8-9	自由门 无亮 全玻门	100m²	28111.57	0.00300	—	—
	8-10	自由门 无亮 带玻胶合板门	100m²	23996.40	—	0.00700	—
	8-11	带通风百叶门 镶板门	100m²	19513.26	—	—	0.00500
	8-12	带通风百叶门 胶合板门	100m²	21978.38	—	—	0.00500
	8-165	执手锁 单开	10把	1009.03	0.03003	0.03340	0.03340
	8-166	执手锁 双开	10把	1779.13	0.01287	0.01431	0.01431
	8-168	管子拉手	10把	409.47	0.05240	0.05240	—
	8-173	自由门 地弹簧	10个	1086.40	0.07876	0.07780	—
	8-176	门吸	10个	93.60	0.04290	0.04771	0.04771
	14-1	单 层 木 门 聚酯清漆 三遍	100m²	4417.16	0.00830	0.00930	0.01300

2. 装饰木门

工作内容：制作、安装门扇、门套，油漆及装配五金。 **计量单位：**m^2

定额编号					9-7	9-8	9-9	9-10
项　　目					实心装饰夹板门			
					平面		凹凸	
					普通	拼花	普通	拼花
基　价 (元)					**476.85**	**490.66**	**873.30**	**885.36**
其中	人 工 费 (元)				233.76	244.31	286.08	294.87
	材 料 费 (元)				242.48	245.74	586.51	589.78
	机 械 费 (元)				0.61	0.61	0.71	0.71
代 码		名　称	单位	单价	消 耗 量			
预算	8-15	实　心　门 装饰夹板门 平 面 普通	100m²	21775.32	0.00879	—	—	—
	8-16	实　心　门 装饰夹板门 平 面 拼花	100m²	23346.36	—	0.00879	—	—
	8-17	实　心　门 装饰夹板门 凹 凸 普通	100m²	65888.50	—	—	0.00879	—
	8-18	实　心　门 装饰夹板门 凹 凸 拼花	100m²	67259.43	—	—	—	0.00879
	8-130	门窗套基层 木龙骨 门套	10m²	408.90	0.02286	0.02286	0.02286	0.02286
	8-132	门窗套基层 木龙骨五夹板 门套	10m²	736.68	0.02286	0.02286	0.02286	0.02286
	8-134	门窗套基层 细木工板 门套	10m²	876.24	0.03048	0.03048	0.03048	0.03048
	8-136	门窗套 面层 装饰胶合板	10m²	345.00	0.07620	0.07620	0.07620	0.07620
	8-165	执手锁 单开	10把	1009.03	0.02986	0.02986	0.02986	0.02986
	8-166	执手锁 双开	10把	1779.13	0.01991	0.01991	0.01991	0.01991
	8-176	门吸	10个	93.60	0.04980	0.04980	0.04980	0.04980
	14-5	单 层 木 门 聚酯清漆磨退 五遍	100m²	8692.93	0.01000	0.01000	0.01100	0.01100
	14-64	其 他 木 材 面 聚酯清漆磨退 五遍	100m²	5862.04	0.00838	0.00838	0.00838	0.00838

工作内容：制作、安装门扇、门套，油漆及装配五金。 **计量单位：**m^2

定额编号					9-11	9-12
项　　目					实心防火板门	
					平面	凹凸
基　价 (元)					**492.61**	**575.00**
其中	人 工 费 (元)				235.52	290.48
	材 料 费 (元)				256.48	283.81
	机 械 费 (元)				0.61	0.71
代 码		名　称	单位	单价	消 耗 量	
预算	8-19	实　心　门 防火板门 平面	100m²	23567.70	0.00879	—
	8-20	实　心　门 防火板门 凹凸	100m²	31950.52	—	0.00879
	8-130	门窗套基层 木龙骨 门套	10m²	408.90	0.02286	0.02286
	8-132	门窗套基层 木龙骨五夹板 门套	10m²	736.68	0.02286	0.02286
	8-134	门窗套基层 细木工板 门套	10m²	876.24	0.03048	0.03048
	8-136	门窗套 面层 装饰胶合板	10m²	345.00	0.07620	0.07620
	8-165	执手锁 单开	10把	1009.03	0.02986	0.02986
	8-166	执手锁 双开	10把	1779.13	0.01991	0.01991
	8-176	门吸	10个	93.60	0.04980	0.04980
	14-5	单 层 木 门 聚酯清漆磨退 五遍	100m²	8692.93	0.01000	0.01100
	14-64	其 他 木 材 面 聚酯清漆磨退 五遍	100m²	5862.04	0.00838	0.00838

工作内容：制作、安装门扇、门套，油漆及装配五金。 **计量单位：**m^2

定额编号					9-13	9-14	9-15	9-16
项　　目					空心装饰夹板门			
					平面		凹凸	
					普通	拼花	普通	拼花
基　价 (元)					**489.12**	**505.56**	**853.26**	**874.10**
其中	人 工 费 (元)				248.71	261.89	290.48	308.06
	材 料 费 (元)				239.49	242.75	561.81	565.07
	机 械 费 (元)				0.92	0.92	0.97	0.97
代码		名　称	单位	单价	消 耗 量			
预算	8-21	空　心　门 装饰夹板门 平 面 普通	100m²	23169.51	0.00879	—	—	—
	8-22	空　心　门 装饰夹板门 平 面 拼花	100m²	25040.48	—	0.00879	—	—
	8-23	空　心　门 装饰夹板门 凹 凸 普通	100m²	63607.23	—	—	0.00879	—
	8-24	空　心　门 装饰夹板门 凹 凸 拼花	100m²	65978.38	—	—	—	0.00879
	8-130	门窗套基层 木龙骨 门套	10m²	408.90	0.02286	0.02286	0.02286	0.02286
	8-132	门窗套基层 木龙骨五夹板 门套	10m²	736.68	0.02286	0.02286	0.02286	0.02286
	8-134	门窗套基层 细木工板 门套	10m²	876.24	0.03048	0.03048	0.03048	0.03048
	8-136	门窗套 面层 装饰胶合板	10m²	345.00	0.07620	0.07620	0.07620	0.07620
	8-165	执手锁 单开	10把	1009.03	0.02986	0.02986	0.02986	0.02986
	8-166	执手锁 双开	10把	1779.13	0.01991	0.01991	0.01991	0.01991
	8-176	门吸	10个	93.60	0.04980	0.04980	0.04980	0.04980
	14-5	单 层 木 门 聚酯清漆磨退 五遍	100m²	8692.93	0.01000	0.01000	0.01100	0.01100
	14-64	其 他 木 材 面 聚酯清漆磨退 五遍	100m²	5862.04	0.00838	0.00838	0.00838	0.00838

工作内容：制作、安装门扇、门套，油漆及装配五金。 **计量单位：**m^2

定额编号					9-17	9-18
项　　目					空心防火板门	
					平面	凹凸
基　价 (元)					**504.63**	**557.00**
其中	人 工 费 (元)				165.70	205.25
	材 料 费 (元)				338.01	350.78
	机 械 费 (元)				0.92	0.97
代码		名　称	单位	单价	消 耗 量	
预算	8-25	空　心　门 防火板门 平面	100m²	24934.72	0.00879	—
	8-26	空　心　门 防火板门 凹凸	100m²	29904.11	—	0.00879
	8-130	门窗套基层 木龙骨 门套	10m²	408.90	0.02286	0.02286
	8-132	门窗套基层 木龙骨五夹板 门套	10m²	736.68	0.02286	0.02286
	8-134	门窗套基层 细木工板 门套	10m²	876.24	0.03048	0.03048
	8-136	门窗套 面层 装饰胶合板	10m²	345.00	0.07620	0.07620
	14-64	其 他 木 材 面 聚酯清漆磨退 五遍	100m²	5862.04	0.00838	0.00838
材料	8-165	执手锁单开	10把	1009.03	0.02986	0.02986
	8-166	执手锁双开	10把	1779.13	0.01991	0.01991
	8-176	门吸	10个	93.60	0.04980	0.04980
	14-5	单 层 木 门聚酯清漆磨退五遍	100m²	8692.93	0.01000	0.01100

3. 成品木门、防火门

工作内容：安装门框、门扇及装配五金。 **计量单位：**见表

定额编号					9-19	9-20	9-21	9-22	9-23	9-24
项目					成品木门	成品套装木门			成品纱门	成品移门
						单扇门	双扇门	子母门		
计量单位					m²	樘	樘	樘	m²	扇
基价(元)					**634.34**	**1242.00**	**3784.84**	**3429.08**	**42.59**	**1539.66**
其中	人工费(元)				46.13	78.97	124.08	136.90	8.11	72.40
	材料费(元)				588.21	1163.03	3660.76	3292.18	34.48	1467.26
	机械费(元)				-	-	-	-	-	-
代码		名称	单位	单价	消耗量					
预算	8-31	成品木门扇安装	100m²	46486.25	0.00879	—	—	—	—	—
	8-32	成品木门框安装	100m	6942.74	0.02240	—	—	—	—	0.04050
	8-33	成品套装木门安装 单扇门	10樘	11317.40	—	0.10000	—	—	—	—
	8-34	成品套装木门安装 双扇门	10樘	35882.07	—	—	0.10000	—	—	—
	8-35	成品套装木门安装 子母门	10樘	30845.84	—	—	—	0.10000	—	—
	8-36	成品纱门	100m²	4259.27	—	—	—	—	0.01000	—
	8-38	成品移门安装 吊装式	100m²	1154.11	—	—	—	—	—	0.50000
	8-39	成品移门安装 落地式	100m²	1362.84	—	—	—	—	—	0.50000
	8-165	执手锁 单开	10把	1009.03	0.02986	0.10000	—	—	—	—
	8-166	执手锁 双开	10把	1779.13	0.01991	—	0.10000	0.10000	—	—
	8-176	门吸	10个	93.60	0.04980	0.10000	0.20000	0.10000	—	—
	8-179	地锁	10个	1572.18	—	—	—	0.10000	—	—

工作内容：防火门安装及装配五金。 **计量单位：**m²

定额编号					9-25	9-26
项目					木质防火门	
					甲（乙）级	丙级
基价(元)					**542.80**	**418.57**
其中	人工费(元)				57.82	30.79
	材料费(元)				484.98	387.78
	机械费(元)				-	-
代码		名称	单位	单价	消耗量	
预算	8-37	木质防火门安装	100m²	41857.81	0.01000	0.01000
	8-165	执手锁 单开	10把	1009.03	0.01984	—
	8-166	执手锁 双开	10把	1779.13	0.01984	—
	8-186	闭门器 明装	10个	975.39	0.04240	—
	8-187	闭门器 暗装	10个	1160.93	0.01060	—
	8-188	顺位器	10个	287.58	0.05300	—

4. 铝合金门

工作内容：安装门框、门扇及配件。 **计量单位：**m^2

定额编号					9-27	9-28	9-29	9-30	9-31
项　　目					隔热断桥铝合金门		普通铝合金门		
					推拉门	平开门	地弹门	普通铝合金百叶门	格栅门
基　价 (元)					**497.48**	**514.52**	**599.73**	**593.77**	**717.93**
其中	人 工 费 (元)				19.78	22.20	37.80	23.40	22.50
	材 料 费 (元)				477.70	492.32	561.93	570.37	695.43
	机 械 费 (元)				-	-	-	-	-
代码		名　称	单位	单价	消 耗 量				
预算	8-40	隔热断桥铝合金门安装 推拉	100m²	49748.08	0.01000	—	—	—	—
	8-41	隔热断桥铝合金门安装 平开	100m²	51452.86	—	0.01000	—	—	—
	8-42	普通铝合金门安装 地弹门	100m²	59973.39	—	—	0.01000	—	—
	8-43	普通铝合金门安装 百叶门	100m²	59377.28	—	—	—	0.01000	—
	8-44	普通铝合金门安装 格栅门	100m²	71793.22	—	—	—	—	0.01000

5. 塑钢、彩钢板门

工作内容：安装门框、门扇及配件。 **计量单位：**m^2

定额编号					9-32	9-33	9-34
项　　目					塑钢成品门		彩钢板门
					塑钢推拉门	平开门	
基　价 (元)					**348.48**	**460.30**	**420.28**
其中	人 工 费 (元)				17.80	21.53	18.75
	材 料 费 (元)				330.68	438.77	401.53
	机 械 费 (元)				-	-	-
代码		名　称	单位	单价	消 耗 量		
预算	8-45	塑钢成品门安装 推拉	100m²	34847.69	0.01000	—	—
	8-46	塑钢成品门安装 平开	100m²	46029.77	—	0.01000	—
	8-47	彩钢板门安装	100m²	42027.09	—	—	0.01000

6. 钢制防火、防盗门

工作内容：安装门框、门扇及配件。 **计量单位：**m^2

定额编号					9-35	9-36
项　　目					钢制防火门	钢制防盗门
基　价 (元)					**1057.84**	**394.74**
其中	人 工 费 (元)				37.69	31.67
	材 料 费 (元)				1020.15	362.81
	机 械 费 (元)				-	0.26
代 码		名　称	单位	单价	消 耗 量	
预算	8-48	钢质防火门安装	100m^2	98894.46	0.01000	—
	8-49	钢质防盗门安装	100m^2	39474.54	—	0.01000
	8-165	执手锁 单开	10把	1009.03	—	—
	8-166	执手锁 双开	10把	1779.13	—	—
	8-186	闭门器 明装	10个	975.39	0.04240	—
	8-187	闭门器 暗装	10个	1160.93	0.01060	—
	8-188	顺位器	10个	287.58	0.05300	—

7. 金属卷帘门

工作内容：门、电动装置及五金配件安装。 **计量单位：**见表

定额编号					9-37	9-38	9-39
项　　目					金属卷帘门	金属格栅门	电动装置
计 量 单 位					m^2	m^2	套
基　价 (元)					**235.47**	**306.78**	**1436.94**
其中	人 工 费 (元)				57.49	42.50	84.94
	材 料 费 (元)				176.96	263.40	1352.00
	机 械 费 (元)				1.02	0.88	-
代 码		名　称	单位	单价	消 耗 量		
预算	8-50	金属卷帘门 高3m以内	100m^2	21861.25	0.00500	—	—
	8-51	金属卷帘门 高3m以上	100m^2	20114.76	0.00500	—	—
	8-52	金属格栅门	100m^2	30677.81	—	0.01000	—
	8-53	电动装置	套	1436.94	—	—	1.00000
	8-54H	活动小门	个	255.94	0.10000	—	—

8. 厂库房大门

工作内容：制作、安装门扇，铺防水卷材，油漆及装配五金铁件等。 **计量单位：**m^2

定额编号					9-40	9-41
项　　目					木板大门	
					平开门	推拉门
基　价 (元)					**230.43**	**274.62**
其中	人 工 费 (元)				115.69	155.86
	材 料 费 (元)				112.31	116.29
	机 械 费 (元)				2.43	2.47
代 码		名　称	单位	单价	消 耗 量	
预算	8-55	木板大门 平开 门扇制作	$100m^2$	15545.62	0.01000	—
	8-56	木板大门 平开 门扇安装	$100m^2$	2639.03	0.01000	—
	8-57	木板大门 推拉 门扇制作	$100m^2$	16769.03	—	0.01000
	8-58	木板大门 推拉 门扇安装	$100m^2$	5834.67	—	0.01000
	14-1	单 层 木 门 聚酯清漆 三遍	$100m^2$	4417.16	0.01100	0.01100

注:五金铁件材料费另按预算定额相应项目计取。

工作内容：制作、安装门扇，铺防水卷材，油漆及装配五金铁件等。 **计量单位：**m^2

定额编号					9-42	9-43	9-44	9-45
项　　目					钢木大门			
					一面板（一般型）		二面板（防风型）	
					平开门	推拉门	平开门	推拉门
基　价 (元)					**342.39**	**400.23**	**440.67**	**473.84**
其中	人 工 费 (元)				132.22	186.30	156.03	182.98
	材 料 费 (元)				208.08	211.97	280.91	287.38
	机 械 费 (元)				2.09	1.96	3.73	3.48
代 码		名　称	单位	单价	消 耗 量			
预算	8-59	平开钢木大门 一面板（一般型） 门扇制作	$100m^2$	23766.43	0.01000	—	—	—
	8-60	平开钢木大门 一面板（一般型） 门扇安装	$100m^2$	2999.72	0.01000	—	—	—
	8-61	平开钢木大门 二面板（防风型） 门扇制作	$100m^2$	32554.87	—	—	0.01000	—
	8-62	平开钢木大门 二面板（防风型） 门扇安装	$100m^2$	3592.90	—	—	0.01000	—
	8-63	推拉钢木大门 一面板（一般型） 门扇制作	$100m^2$	24956.08	—	0.01000	—	—
	8-64	推拉钢木大门 一面板（一般型） 门扇安装	$100m^2$	7234.32	—	0.01000	—	—
	8-65	推拉钢木大门 二面板（防风型） 门扇制作	$100m^2$	33109.12	—	—	—	0.01000
	8-66	推拉钢木大门 二面板（防风型） 门扇安装	$100m^2$	6026.56	—	—	—	0.01000
	14-1	单 层 木 门 聚酯清漆 三遍	$100m^2$	4417.16	0.01100	0.01100	0.01100	0.01100
	14-111	金　属　面 防锈漆 一遍	$100m^2$	722.73	0.01183	0.01346	0.01385	0.01534
	14-112	金　属　面 醇酸漆 二遍	$100m^2$	1486.52	0.01183	0.01346	0.01385	0.01534

注:五金铁件材料费另按预算定额相应项目计取。

工作内容：制作、拼装焊接，安装五金铁件及油漆。 **计量单位：**m^2

定额编号					9-46	9-47	9-48	9-49	9-50
项　　目					全钢板大门			金属网围墙钢大门	钢木折叠门
					平开式	推拉式	折叠型		
基　价 (元)					**366.86**	**536.93**	**332.03**	**439.98**	**294.22**
其中	人 工 费 (元)				170.13	172.15	163.02	294.57	125.99
	材 料 费 (元)				192.59	359.76	166.18	143.74	168.23
	机 械 费 (元)				4.14	5.02	2.83	1.67	-
代码		名　称	单位	单价	消 耗 量				
预算	8-67	全钢板大门 平开式 门扇制作	100m²	30563.51	0.01000	—	—	—	—
	8-68	全钢板大门 平开式 门扇安装	100m²	2062.39	0.01000	—	—	—	—
	8-69	全钢板大门 推拉式 门扇制作	100m²	47216.97	—	0.01000	—	—	—
	8-70	全钢板大门 推拉式 门扇安装	100m²	2415.53	—	0.01000	—	—	—
	8-71	全钢板大门 折叠型 门扇制作	100m²	26212.20	—	—	0.01000	—	—
	8-72	全钢板大门 折叠型 门扇安装	100m²	1496.99	—	—	0.01000	—	—
	8-73	围墙钢大门 钢管框金属网 门扇制作	100m²	39429.78	—	—	—	0.00500	—
	8-74	围墙钢大门 钢管框金属网 门扇安装	100m²	1736.47	—	—	—	0.00500	—
	8-75	围墙钢大门 角钢框金属网 门扇制作	100m²	41224.13	—	—	—	0.00500	—
	8-76	围墙钢大门 角钢框金属网 门扇安装	100m²	1736.47	—	—	—	0.00500	—
	8-77	钢木折叠门 门扇制作	100m²	21151.44	—	—	—	—	0.01000
	8-78	钢木折叠门 门扇安装	100m²	1317.66	—	—	—	—	0.01000
	14-1	单 层 木 门 聚酯清漆 三遍	100m²	4417.16	—	—	—	—	0.01100
	14-103	钢 门 窗 防锈漆一遍	100m²	781.26	0.01700	0.01700	0.02300	0.00810	—
	14-104	钢 门 窗 醇酸漆 二遍	100m²	1607.19	0.01700	0.01700	0.02300	0.00810	—
	14-111	金　属　面 防锈漆 一遍	100m²	722.73	—	—	—	—	0.00948
	14-112	金　属　面 醇酸漆 二遍	100m²	1486.52	—	—	—	—	0.00948

9. 特种门

工作内容：安装门、五金配件，油漆。 **计量单位：**m^2

定额编号					9-51	9-52	9-53
项　　目					隔音门	保温门	冷藏库门
基　价 (元)					**491.44**	**531.34**	**669.51**
其中	人 工 费 (元)				33.73	100.59	154.39
	材 料 费 (元)				457.03	430.07	512.83
	机 械 费 (元)				0.68	0.68	2.29
代码		名　称	单位	单价	消 耗 量		
预算	8-79	隔音门安装	100m²	49143.65	0.01000	—	—
	8-80	保温门安装	100m²	52998.21	—	0.01000	—
	8-81	冷藏库门安装	100m²	66950.49	—	—	0.01000
	14-111	金　属　面 防锈漆 一遍	100m²	722.73	—	0.00061	—
	14-112	金　属　面 醇酸漆 二遍	100m²	1486.52	—	0.00061	—

工作内容：安装门、五金配件，油漆。 **计量单位：**m^2

定额编号					9-54	9-55	9-56
项　　目					冷藏间冻结门	变电室门	射线防护门
基　价 (元)					**177.94**	**451.26**	**2254.89**
其中	人 工 费 (元)				164.97	120.37	47.68
	材 料 费 (元)				10.68	328.60	2206.38
	机 械 费 (元)				2.29	2.29	0.83
代 码		名　称	单位	单价	消 耗 量		
预算	8-82	冷藏间冻结门安装	$100m^2$	17793.96	0.01000	—	—
	8-83	变电室门安装	$100m^2$	44966.56	—	0.01000	—
	8-84	射线防护门安装	$100m^2$	225198.97	—	—	0.01000
	14-111	金　属　面 防锈漆 一遍	$100m^2$	722.73	—	0.00072	0.00131
	14-112	金　属　面 醇酸漆 二遍	$100m^2$	1486.52	—	0.00072	0.00131

工作内容：安装门、五金配件。 **计量单位：**樘

定额编号					9-57	9-58	9-59	9-60
项　　目					单扇人防门			
					门洞宽度（mm以内）			
					900	1200	1500	2000
基　价 (元)					**7652.51**	**11568.58**	**12808.87**	**19204.33**
其中	人 工 费 (元)				402.69	546.84	599.85	832.35
	材 料 费 (元)				7235.65	11005.68	12163.38	18322.96
	机 械 费 (元)				14.17	16.06	45.64	49.02
代 码		名　称	单位	单价	消 耗 量			
预算	8-85	单扇人防门 门洞宽度（mm以内） 900	樘	7652.51	1.00000	—	—	—
	8-86	单扇人防门 门洞宽度（mm以内） 1200	樘	11568.58	—	1.00000	—	—
	8-87	单扇人防门 门洞宽度（mm以内） 1500	樘	12808.87	—	—	1.00000	—
	8-88	单扇人防门 门洞宽度（mm以内） 2000	樘	19204.33	—	—	—	1.00000

工作内容：安装门、五金配件。 **计量单位：**樘

定额编号					9-61	9-62	9-63	9-64
项　　目					双扇人防门			
					门洞宽度（mm）			
					3000以内	5000以内	6000以内	6000以上
基　价 (元)					**40765.48**	**68089.88**	**79713.92**	**92149.43**
其中	人 工 费 (元)				1317.81	2229.68	2881.61	3169.44
	材 料 费 (元)				39385.05	65784.40	76750.33	88889.77
	机 械 费 (元)				62.62	75.80	81.98	90.22
代 码		名　称	单位	单价	消 耗 量			
预算	8-89	双扇人防门 门洞宽度（mm） 3000以内	樘	40765.48	1.00000	—	—	—
	8-90	双扇人防门 门洞宽度（mm） 5000以内	樘	68089.88	—	1.00000	—	—
	8-91	双扇人防门 门洞宽度（mm） 6000以内	樘	79713.92	—	—	1.00000	—
	8-92	双扇人防门 门洞宽度（mm） 6000以上	樘	92149.43	—	—	—	1.00000

工作内容：安装观察窗、封堵板等。 **计量单位：**m^2

定额编号					9-65	9-66	9-67
项　　目					密闭观察窗	连通口双向受力防护密闭封堵板	临空墙防护密闭封堵板
计 量 单 位					樘	m^2	m^2
基　价 (元)					**4149.10**	**2153.79**	**3663.38**
其中	人 工 费 (元)				483.60	232.50	291.09
	材 料 费 (元)				3665.50	1921.24	3372.24
	机 械 费 (元)				-	0.05	0.05
代 码		名　称	单位	单价	消 耗 量		
预算	8-93	密闭观察窗	樘	4149.10	1.00000	—	—
	8-94	连通口双向受力防护密闭封堵板	$100m^2$	215378.95	—	0.01000	—
	8-95	临空墙防护密闭封堵板	$100m^2$	366337.95	—	—	0.01000

10. 其他门

工作内容：安装地弹簧、门扇（玻璃）及五金配件。 **计量单位：**见表

定额编号					9-68	9-69	9-70
项　　目					全玻璃门扇安装		固定玻璃安装
					有框门扇	无框门扇	
计 量 单 位					套	樘	m^2
基　价 (元)					**262.88**	**233.91**	**143.40**
其中	人 工 费 (元)				61.93	63.46	25.77
	材 料 费 (元)				200.95	170.45	117.63
	机 械 费 (元)				-	-	-
代 码		名　称	单位	单价	消 耗 量		
预算	8-96	全玻璃门扇安装 有框门扇	$100m^2$	24011.30	0.01000	—	—
	8-97	全玻璃门扇安装 无框门扇 条夹	$100m^2$	20511.30	—	0.00500	—
	8-98	全玻璃门扇安装 无框门扇 点夹	$100m^2$	21717.12	—	0.00500	—
	8-99	固定玻璃安装	$100m^2$	14339.66	—	—	0.01000
	8-168	管子拉手	10把	409.47	0.05560	0.05560	—

工作内容：安装轨道、门、电动装置等。 **计量单位：**见表

定额编号					9-71	9-72	9-73	9-74	9-75
项　　目					全玻转门	电子感应自动门传感装置	不锈钢伸缩门	伸缩门电动装置	电子对讲门
计 量 单 位					樘	套	m	套	樘
基　价 (元)					**72353.17**	**2438.35**	**867.83**	**2296.36**	**2492.00**
其中	人 工 费 (元)				1571.08	261.95	45.25	141.36	186.00
	材 料 费 (元)				70782.09	2175.13	822.58	2155.00	2306.00
	机 械 费 (元)				-	1.27	-	-	-
代 码		名　称	单位	单价	消 耗 量				
预算	8-100	全玻转门安装	樘	72353.17	1.00000	—	—	—	—
	8-101	电子感应自动门传感装置	套	2438.35	—	1.00000	—	—	—
	8-102	不锈钢伸缩门安装	10m	8678.22	—	—	0.10000	—	—
	8-103	伸缩门电动装置	套	2296.36	—	—	—	1.00000	—
	8-104	电子对讲门	樘	2492.00	—	—	—	—	1.00000

二、 窗

1. 木窗

工作内容：制作、安装窗框、窗扇，油漆，装配小五金及玻璃。 **计量单位：**m^2

定额编号					9-76	9-77	9-78	9-79	9-80
项　　目					平开窗	玻璃推拉窗	百叶窗	翻窗	木半圆形玻璃窗
基　价 (元)					**193.15**	**139.05**	**285.97**	**183.87**	**342.09**
其中	人 工 费 (元)				88.55	60.72	140.81	79.07	191.52
	材 料 费 (元)				103.65	77.43	143.49	103.85	149.22
	机 械 费 (元)				0.95	0.90	1.67	0.95	1.35
代 码		名　称	单位	单价	消 耗 量				
预算	8-105	平开窗	$100m^2$	16223.88	0.01000	—	—	—	—
	8-106	玻璃推拉窗	$100m^2$	10812.70	—	0.01000	—	—	—
	8-107	百叶窗	$100m^2$	23958.81	—	—	0.01000	—	—
	8-108	翻窗	$100m^2$	15295.34	—	—	—	0.01000	—
	8-109	半圆形玻璃窗	$100m^2$	30896.96	—	—	—	—	0.01000
	14-1	单 层 木 门 聚酯清漆 三遍	$100m^2$	4417.16	0.00700	0.00700	0.01050	0.00700	0.00750

2. 铝合金窗

工作内容：安装框扇及配件。 **计量单位：**m^2

定额编号					9-81	9-82	9-83	9-84
项　　目					隔热断桥铝合金			
					推拉窗	铝合金平开窗	内平开下悬窗	固定窗
基　价 (元)					**509.23**	**532.00**	**532.53**	**537.79**
其中	人 工 费 (元)				18.14	22.61	25.14	15.06
	材 料 费 (元)				491.09	509.39	507.39	522.73
	机 械 费 (元)				-	-	-	-
代码		名　称	单位	单价	消 耗 量			
预算	8-110	隔热断桥铝合金 推拉	100m²	50923.01	0.01000	—	—	—
	8-111	隔热断桥铝合金 平开	100m²	53199.51	—	0.01000	—	—
	8-112	隔热断桥铝合金 内平开下悬	100m²	53252.83	—	—	0.01000	—
	8-113	隔热断桥铝合金 固定窗	100m²	53779.23	—	—	—	0.01000

工作内容：安装框扇及配件。 **计量单位：**m^2

定额编号					9-85	9-86
项　　目					普通铝合金	铝合金窗纱扇
					百叶窗	
基　价 (元)					**506.00**	**142.25**
其中	人 工 费 (元)				15.06	13.25
	材 料 费 (元)				490.94	129.00
	机 械 费 (元)				-	-
代码		名　称	单位	单价	消 耗 量	
预算	8-114	普通铝合金 百叶窗安装	100m²	50600.07	0.01000	—
	8-115	铝合金窗纱扇安装 推拉	100m²	11572.24	—	0.00500
	8-116	铝合金窗纱扇安装 隐形纱扇	100m²	16877.80	—	0.00500

3. 塑钢窗

工作内容：安装框扇及配件。 **计量单位：**m^2

定额编号					9-87	9-88	9-89	9-90
项　　目					塑钢成品窗			塑钢窗纱扇
					推拉	平开	固定窗	推拉
基　价 (元)					**309.28**	**433.92**	**328.02**	**66.69**
其中	人 工 费 (元)				17.65	21.90	16.20	12.60
	材 料 费 (元)				291.63	412.02	311.82	54.09
	机 械 费 (元)				-	-	-	-
代码		名　称	单位	单价	消 耗 量			
预算	8-117	塑钢成品窗安装 推拉	100m²	30927.97	0.01000	—	—	—
	8-118	塑钢成品窗安装 平开	100m²	43391.82	—	0.01000	—	—
	8-119	塑钢成品窗安装 固定窗	100m²	32801.79	—	—	0.01000	—
	8-120	塑钢窗纱扇安装 推拉	100m²	6668.69	—	—	—	0.01000

4. 彩钢板窗、防盗钢窗、防火窗

工作内容：安装框扇及配件，油漆。 **计量单位：**m^2

定额编号					9-91	9-92	9-93
项　　目					防盗格栅窗	彩板钢窗	防火窗
基　价 (元)					**159.88**	**225.24**	**492.68**
其中	人 工 费 (元)				33.58	29.38	19.64
	材 料 费 (元)				126.17	195.86	473.04
	机 械 费 (元)				0.13	-	-
代 码		名　称	单位	单价	消 耗 量		
预算	8-121	圆钢防盗格栅窗安装	100m²	8783.60	0.00500	—	—
	8-122	不锈钢防盗格栅窗安装	100m²	20475.07	0.00500	—	—
	8-123	彩板钢窗安装	100m²	22524.30	—	0.01000	—
	8-124	防火窗	100m²	49268.25	—	—	0.01000
	14-103	钢 门 窗 防锈漆一遍	100m²	781.26	0.00550	—	—
	14-104	钢 门 窗 醇酸漆 二遍	100m²	1607.19	0.00550	—	—
	14-111	金　属　面 防锈漆 一遍	100m²	722.73	0.00020	—	—
	14-112	金　属　面 醇酸漆 二遍	100m²	1486.52	0.00020	—	—

三、 门钢架、门窗套等其他装饰

1. 门钢架

工作内容：钢架制作安装，基层板、面板安装，油漆。 **计量单位：**见表

定额编号					9-94	9-95	9-96	9-97
项　　目					钢架制作、安装	门钢架		
						木质饰面板	不锈钢饰面板	干挂石材饰面板
计 量 单 位					t	见表	见表	见表
基　价 (元)					**7169.52**	**162.54**	**249.59**	**263.28**
其中	人 工 费 (元)				2541.34	82.08	32.78	85.71
	材 料 费 (元)				4554.72	80.21	216.81	177.57
	机 械 费 (元)				73.46	0.25	-	-
代 码		名　称	单位	单价	消 耗 量			
预算	8-125	钢架制作、安装	t	6727.73	1.00000	—	—	—
	8-126	基层 胶合板	100m²	5964.65	—	0.01000	0.01000	—
	8-127	木质饰面板	100m²	4017.30	—	0.01000	—	—
	8-128	不锈钢饰面板	100m²	18994.27	—	—	0.01000	—
	8-129	石材饰面板 干挂	100m²	26328.18	—	—	—	0.01000
	14-64	其 他 木 材 面 聚酯清漆磨退 五遍	100m²	5862.04	—	0.01070	—	—
	14-111	金　属　面 防锈漆 一遍	100m²	722.73	0.61128	—	—	—

2. 门窗套

工作内容：木龙骨制作安装，基层板、面板安装，油漆。 **计量单位：**m^2

定额编号					9-98	9-99	9-100	9-101
项　　目					门套		窗套	
					装饰胶合板	不锈钢板	装饰胶合板	不锈钢板
基　价 (元)					**168.40**	**259.51**	**149.30**	**240.41**
其中	人 工 费 (元)				96.34	45.59	88.57	37.81
	材 料 费 (元)				71.62	213.87	60.31	202.56
	机 械 费 (元)				0.44	0.05	0.42	0.04
代码		名　称	单位	单价	消 耗 量			
预算	8-130	门窗套基层 木龙骨 门套	$10m^2$	408.90	0.03000	0.03000	—	—
	8-131	门窗套基层 木龙骨 窗套	$10m^2$	376.24	—	—	0.03000	0.03000
	8-132	门窗套基层 木龙骨五夹板 门套	$10m^2$	736.68	0.03000	0.03000	—	—
	8-133	门窗套基层 木龙骨五夹板 窗套	$10m^2$	633.25	—	—	0.03000	0.03000
	8-134	门窗套基层 细木工板 门套	$10m^2$	876.24	0.04000	0.04000	—	—
	8-135	门窗套基层 细木工板 窗套	$10m^2$	500.65	—	—	0.04000	0.04000
	8-136	门窗套 面层 装饰胶合板	$10m^2$	345.00	0.10000	—	0.10000	—
	8-137	门窗套 面层 不锈钢板	$10m^2$	1900.91	—	0.10000	—	0.10000
	14-64	其 他 木 材 面 聚酯清漆磨退 五遍	$100m^2$	5862.04	0.01100	—	0.01100	—

工作内容：木龙骨制作安装，基层板、面板安装，油漆。 **计量单位：**m

定额编号					9-102	9-103	9-104
项　　目					成品 木质门套	成品 木质窗套	石材门窗套
计 量 单 位					m	m	m^2
基　价 (元)					**220.07**	**164.64**	**317.48**
其中	人 工 费 (元)				11.40	9.51	68.56
	材 料 费 (元)				208.67	155.13	248.88
	机 械 费 (元)				-	-	0.04
代码		名　称	单位	单价	消 耗 量		
预算	8-138	成品木质门套 门套断面展开宽(mm) 250以内	10m	2110.99	0.06000	—	—
	8-139	成品木质门套 门套断面展开宽(mm) 250以上	10m	2335.27	0.04000	—	—
	8-140	成品木质窗套 窗套断面展开宽(mm) 200以内	10m	1544.90	—	0.07000	—
	8-141	成品木质窗套 窗套断面展开宽(mm) 200以上	10m	1883.30	—	0.03000	—
	8-142	石材门窗套 干混砂浆挂贴	$10m^2$	3254.25	—	—	0.04000
	8-143	石材门窗套 干混砂浆铺贴	$10m^2$	2481.17	—	—	0.03000
	8-144	石材门窗套 粘合剂粘贴	$10m^2$	3762.27	—	—	0.03000

3. 窗台板

工作内容：基层制作安装，面板安装，油漆。 **计量单位：**m^2

定额编号					9-105	9-106	9-107	9-108	9-109
项　　目					窗台板				
					装饰胶合板	铝塑板	不锈钢板	石材	成品木窗台板
基　价 (元)					**185.03**	**186.57**	**238.84**	**299.09**	**271.44**
其中	人 工 费 (元)				93.71	46.21	44.21	55.75	18.63
	材 料 费 (元)				87.58	140.36	194.63	243.34	252.44
	机 械 费 (元)				3.74	-	-	-	0.37
代码		名　称	单位	单价	消 耗 量				
预算	8-145	窗台板 木龙骨基层板	$10m^2$	820.55	0.10000	0.10000	0.10000	—	—
	8-146	窗台板 面层 装饰胶合板	$10m^2$	384.90	0.10000	—	—	—	—
	8-147	窗台板 面层 铝塑板	$10m^2$	1045.08	—	0.10000	—	—	—
	8-148	窗台板 面层 不锈钢板	$10m^2$	1567.82	—	—	0.10000	—	—
	8-149	窗台板 石材 粘合剂粘贴	$10m^2$	3627.16	—	—	—	0.05000	—
	8-150	窗台板 石材 干混砂浆铺贴	$10m^2$	2354.79	—	—	—	0.05000	—
	8-151	窗台板 成品木窗台板	$10m^2$	2714.43	—	—	—	—	0.10000
	14-64	其 他 木 材 面 聚酯清漆磨退 五遍	$100m^2$	5862.04	0.01100	—	—	—	—

4. 窗帘盒

工作内容：基层板制作安装，面板安装，油漆。 **计量单位：**m^2

定额编号					9-110	9-111	9-112
项　　目					窗帘盒		
					装饰夹板	防火板	实木板
基　价 (元)					**247.10**	**196.76**	**297.04**
其中	人 工 费 (元)				137.25	88.50	139.65
	材 料 费 (元)				109.77	108.18	157.31
	机 械 费 (元)				0.08	0.08	0.08
代码		名　称	单位	单价	消 耗 量		
预算	8-152	窗 帘 盒 基 层 细木工板基层 直　形 吸顶式	$10m^2$	759.97	0.01000	0.01000	0.01000
	8-153	窗 帘 盒 基 层 细木工板基层 直　形 悬挂式	$10m^2$	1100.71	0.03000	0.03000	0.03000
	8-154	窗 帘 盒 基 层 木龙骨三夹板基层 直　形 吸顶式	$10m^2$	1084.67	0.01000	0.01000	0.01000
	8-155	窗 帘 盒 基 层 木龙骨三夹板基层 直　形 悬挂式	$10m^2$	1522.63	0.03000	0.03000	0.03000
	8-156	窗 帘 盒 基 层 木龙骨三夹板基层 弧 形 吸顶式	$10m^2$	1399.43	0.01000	0.01000	0.01000
	8-157	窗 帘 盒 基 层 木龙骨三夹板基层 弧 形 悬挂式	$10m^2$	2081.37	0.01000	0.01000	0.01000
	8-158	窗 帘 盒 面 层 装饰夹板	$10m^2$	506.56	0.10000	—	—
	8-159	窗 帘 盒 面 层 防火板	$10m^2$	648.06	—	0.10000	—
	8-160	窗 帘 盒 面 层 实木板	$10m^2$	1006.02	—	—	0.10000
	14-64	其 他 木 材 面 聚酯清漆磨退 五遍	$100m^2$	5862.04	0.01100	—	0.01100

5. 窗帘轨

工作内容：安装窗帘轨及配件。 **计量单位：**m

定额编号					9-113	9-114
项　　目					成品窗帘轨	
					单轨	双轨
基　价 (元)					**23.45**	**43.60**
其中	人 工 费 (元)				4.77	6.24
	材 料 费 (元)				18.68	37.36
	机 械 费 (元)				-	-
代 码		名　称	单位	单价	消 耗 量	
预算	8-161	成品窗帘轨 暗装 单轨	10m	164.55	0.05000	—
	8-162	成品窗帘轨 暗装 双轨	10m	311.43	—	0.05000
	8-163	成品窗帘轨 明装 单轨	10m	304.33	0.05000	—
	8-164	成品窗帘轨 明装 双轨	10m	560.45	—	0.05000

6. 木材面防火涂料

工作内容：木材面油漆。 **计量单位：**m^2

定额编号					9-115	9-116	9-117	9-118	9-119
项　　目					地板基层		其他板材面二遍	墙、柱面木龙骨二遍	天棚骨架二遍
					木龙骨二遍	木龙骨带毛地板二遍			
基　价 (元)					**9.52**	**16.58**	**7.06**	**9.76**	**14.86**
其中	人 工 费 (元)				6.23	10.68	4.45	7.33	10.85
	材 料 费 (元)				3.29	5.90	2.61	2.43	4.01
	机 械 费 (元)				-	-	-	-	-
代 码		名　称	单位	单价	消 耗 量				
预算	14-87	地板基层防火涂料 木龙骨 二遍	$100m^2$	952.72	0.01000	—	—	—	—
	14-89	地板基层防火涂料 木龙骨带毛地板 二遍	$100m^2$	1658.88	—	0.01000	—	—	—
	14-91	其他板材面防火涂料 二遍	$100m^2$	706.16	—	—	0.01000	—	—
	14-93	墙、柱面木龙骨防火涂料 二遍	$100m^2$	975.76	—	—	—	0.01000	—
	14-95	天棚骨架防火涂料 圆木骨架 二遍	$100m^2$	1455.51	—	—	—	—	0.00500
	14-97	天棚骨架防火涂料 方木骨架 二遍	$100m^2$	1516.54	—	—	—	—	0.00500

第十章　构筑物工程

说　　明

一、本章定额包括烟囱、水塔、贮水（油）池、贮仓和地沟等项目。

二、烟囱、水塔、贮水（油）池、贮仓、地沟定额相应子目均已综合了土方、明排水、垫层、抹灰及依附于构筑物上的零星项目。除定额另有规定外，实际设计不同均不作调整。

三、本章定额涉及的混凝土、钢筋混凝土项目均已包括模板、钢筋和混凝土工程，模板按复合木模测算，编制概算时模板种类不同不作调整。

四、砖砌烟囱已包括筒身勾缝、圈过梁、压顶所需的工料，但避雷针、铁梯、爬梯、紧固圈、围栏以及其他铁件等，另按《浙江省房屋建筑与装饰工程预算定额》（2018 版）相应子目执行。

五、如设计规定烟囱及烟道采用合金内衬时，按设计规定调整。

六、水塔分基础、塔身及水箱。钢筋混凝土基础已包括基础底板、筒座及基础底板相接的梁。塔身分筒式、柱式，筒式塔身包括依附在筒身上的过梁、雨篷、挑檐。柱式塔身包括直柱、斜柱、梁。水箱包括拱顶、平台、回廊、槽底、槽壁。倒锥形水塔已包括塔身和水箱。

七、贮水（油）池分为圆形钢筋混凝土贮水（油）池和矩形钢筋混凝土贮水（油）池。各类池盖中的进水孔、透气管等均已包括在定额内。

八、现浇钢筋混凝土矩形贮仓定额已综合了粉刷。内村、基础、支撑、承座柱及柱间联系梁，分别按相应定额计算。

九、钢筋混凝土地沟定额按壁厚 200mm、净深 800mm、净宽 800mm 测算。实际地沟深度、宽度与定额取定不同时，按每增减 100mm 定额计算。增减不足 100mm 时，按每增减 100mm 定额比例调整。

十、砖砌地沟定额按壁厚 240mm、净深 600m、净宽 800mm 测算。实际地沟深度、宽度与定额取定不同时，按每增减 200mm 定额计算。增减不足 200mm 时，按每增减 200mm 定额比例调整。

十一、素混凝土地沟套用钢筋混凝土地沟相应定额，扣除钢筋用量；混凝土垫层替换为等量的碎石垫层，其余不变。

十二、地沟定额中盖板按铸铁盖板考虑，实际使用预制混凝土或其他材质时，定额基价应作调整。

工程量计算规则

一、烟囱分为钢筋混凝土烟囱、砖烟囱，包括基础、筒身、内衬、烟道。烟道与炉体的划分以第一道闸门为准，炉体内的烟道应并入炉体工程量计算。砖烟囱下的基础如为钢筋混凝土，而筒座部分为砖砌体时，则砖筒座并入筒身工程量内；如筒座部分为钢筋混凝土时，则并入基础工程量内计算。工程量均按设计实体积计算。

二、钢筋混凝土水塔分基础、塔身及水箱，均按设计实体积计算。钢筋混凝土倒锥形水塔以水塔吨位及高度按”座”计算，基础单独计算，套用相应定额。

三、贮水（油）池底板分素混凝土、钢筋混凝土；贮水（油）池池壁分矩形、圆形；贮水（油）池分无梁池盖、肋形池盖，工程量均按体积以“m^3”计算。肋形池盖的梁、板体积合并计算。无梁池盖柱的柱高自池底表面算至池盖的下表面，工程量包括柱墩、柱帽的体积。

四、贮仓分为圆形钢筋混凝土贮仓、矩形钢筋混凝土贮仓。圆形钢筋混凝土贮仓分底板、顶板、筒壁，均按设计实体积计算。矩形钢筋混凝土贮仓分立壁、料斗，按设计实体积计算。

五、地沟分钢筋混凝土地沟、砖砌地沟，按不同的截面尺寸，以“延长米”计算。

一、 烟囱

工作内容：土方开挖、运输、回填；明排水；制作、安装及拆除模板；制作及绑扎钢筋；浇捣及养护混凝土。

计量单位：m^3

定额编号					10-1	10-2
项　　目					素混凝土基础	钢筋混凝土基础
基　价 (元)					**755.61**	**1040.67**
其中	人 工 费 (元)				222.25	233.18
	材 料 费 (元)				519.99	788.45
	机 械 费 (元)				13.37	19.04
代码		名　称	单位	单价	消 耗 量	
预算	1-8	挖地槽、地坑 深3m以内 三类土	$100m^3$	3770.00	0.02710	0.02000
	1-8H	挖地槽、地坑 深4.5m以内 三类土	$100m^3$	8671.00	0.00871	0.02000
	1-80	人工就地回填土 夯实	$100m^3$	1222.95	0.02494	0.02900
	1-12	人力车运土方 运距（m） 50以内	$100m^3$	1518.75	0.01087	0.01100
	1-13	人力车运土方 运距（m） 500以内每增运50	$100m^3$	290.00	0.03261	0.03300
	1-96	湿土排水	$100m^3$	709.49	0.02423	0.02670
	5-97	基础垫层	$100m^2$	3801.89	0.00120	0.00138
	5-107	地下室底板、满堂基础 有梁式 复合木模	$100m^2$	3626.46	0.01290	0.01290
	5-1	垫层	$10m^3$	4503.41	0.00870	0.01000
	5-4	满堂基础、地下室底板	$10m^3$	4892.70	0.10000	0.10000
	5-37	≤φ18	t	4637.52	—	0.02000
	5-39	螺纹钢筋 ≤φ18	t	4467.54	—	0.04600

工作内容：制作及绑扎钢筋；浇捣及养护混凝土；调、运砂浆，砌砖；内部灰缝刮平及填充隔热材料；勾缝等。

计量单位：m^3

定额编号					10-3	10-4	10-5
项　　目					烟囱筒身液压滑升钢模	耐火砖烟囱内衬	砖砌烟囱筒身60m以内
基　价 (元)					**1558.25**	**965.69**	**575.17**
其中	人 工 费 (元)				466.89	238.68	266.92
	材 料 费 (元)				1058.19	727.01	305.50
	机 械 费 (元)				33.17	-	2.75
代码		名　称	单位	单价	消 耗 量		
预算	17-6	砖烟囱 筒身全高（m以内） 60 烧结普通砖	$10m^3$	5285.87	—	—	0.09750
	17-13	烟 囱 内 衬 耐火砖	$10m^3$	9656.89	—	0.10000	—
	5-141	弧形圈、过梁	$100m^2$	5502.64	—	—	0.00182
	17-78	液压滑升钢模 烟囱筒身高度（m以内） 180	$10m^3$	6046.62	0.10000	—	—
	5-10	圈梁、过梁、拱形梁	$10m^3$	5331.36	—	—	0.00250
	17-53	滑升钢模钢筋混凝土烟囱 筒身高度（m以内） 180	$10m^3$	4881.60	0.10000	—	—
	5-37	≤φ18	t	4637.52	0.03100	—	0.00100
	5-39	螺纹钢筋 ≤φ18	t	4467.54	0.07200	—	0.00100
	12-15	干混砂浆勾缝	$100m^2$	943.21	—	—	0.02900

工作内容：土方开挖、运输、回填；明排水；制作、安装及拆除模板；制作及绑扎钢筋；浇捣及养护混凝土；调、运砂浆，砌砖；内部灰缝刮平及填充隔热材料等。

计量单位：m^3

定额编号					10-6	10-7	10-8
项　　目					烟道		
					耐火砖砌筑	钢筋混凝土	耐火砖内衬
基　价 (元)					**1339.59**	**2293.23**	**902.11**
其中	人 工 费 (元)				504.86	680.99	158.76
	材 料 费 (元)				814.09	1563.47	743.35
	机 械 费 (元)				20.64	48.77	-
代码		名　称	单位	单价	消 耗 量		
预算	1-8	挖地槽、地坑 深3m以内 三类土	$100m^3$	3770.00	0.06000	0.06000	—
	1-12	人力车运土方 运距（m） 50以内	$100m^3$	1518.75	0.01670	0.01670	—
	1-13	人力车运土方 运距（m） 500以内每增运50	$100m^3$	290.00	0.05010	0.05010	—
	1-80	人工就地回填土 夯实	$100m^3$	1222.95	0.04833	0.04833	—
	1-96	湿土排水	$100m^3$	709.49	0.04000	0.04000	—
	17-17	烟　道 耐火砖	$10m^3$	9020.71	0.10000	—	—
	17-20	烟 道 内 衬 耐火砖	$10m^3$	9021.14	—	—	0.10000
	5-97	基础垫层	$100m^2$	3801.89	0.00230	0.00230	—
	5-147	拱形板 复合模板	$100m^2$	7158.35	—	0.02010	—
	17-123	沟底	$100m^2$	3580.37	—	0.00338	—
	17-125	沟　壁 复合木模	$100m^2$	3126.33	—	0.04450	—
	5-1	垫层	$10m^3$	4503.41	0.01670	0.01670	—
	17-40	池盖	$10m^3$	4962.94	—	0.02500	—
	17-55	地沟 沟底	$10m^3$	4621.27	—	0.00250	—
	17-56	地沟 沟壁	$10m^3$	4846.00	—	0.00500	—
	5-37	≤φ18	t	4637.52	—	0.09300	—
	5-39	螺纹钢筋 ≤φ18	t	4467.54	—	0.21700	—

二、 水塔

工作内容：土方开挖、运输、回填；明排水；制作、安装及拆除模板；制作及绑扎钢筋；浇捣及养护混凝土；抹灰等。

计量单位：m^3

定额编号					10-9	10-10	10-11
项　　目					钢筋混凝土基础	钢筋混凝土塔身	
						筒式	柱式
基　价 (元)					**1198.13**	**1760.08**	**2599.79**
其中	人 工 费 (元)				285.94	816.87	923.35
	材 料 费 (元)				862.63	915.02	1624.16
	机 械 费 (元)				49.56	28.19	52.28
代 码		名　称	单位	单价	消 耗 量		
预算	1-8H	挖地槽、地坑 深4.5m以内 三类土	$100m^3$	8671.00	0.12570	—	—
	1-80	人工就地回填土 夯实	$100m^3$	1222.95	0.11370	—	—
	1-12	人力车运土方 运距（m） 50以内	$100m^3$	1518.75	0.01200	—	—
	1-13	人力车运土方 运距（m） 500以内每增运50	$100m^3$	290.00	0.03600	—	—
	1-96	湿土排水	$100m^3$	709.49	0.08380	—	—
	5-97	基础垫层	$100m^2$	3801.89	0.00276	—	—
	5-107	地下室底板、满堂基础 有梁式 复合木模	$100m^2$	3626.46	0.01290	—	—
	17-80	水 塔 塔 身 筒式	$100m^2$	4624.52	—	0.12410	—
	17-81	水 塔 塔 身 柱式	$100m^2$	7295.63	—	—	0.11530
	5-1	垫层	$10m^3$	4503.41	0.02000	—	—
	5-4	满堂基础、地下室底板	$10m^3$	4892.70	0.10000	—	—
	17-34	塔身 筒式	$10m^3$	5048.49	—	0.10000	—
	17-35	塔身 柱式	$10m^3$	5196.97	—	—	0.10000
	5-37	≤φ18	t	4637.52	0.02200	0.01500	0.05400
	5-39	螺纹钢筋 ≤φ18	t	4467.54	0.05200	0.03400	0.12700
	12-2	外墙 14+6	$100m^2$	3216.87	—	0.12342	—
	12-21	柱（梁） 14+6	$100m^2$	3134.91	—	—	0.11556
	12-20	干粉型界面剂	$100m^2$	509.14	—	0.12342	0.11556

工作内容：制作、安装及拆除模板；制作及绑扎钢筋；浇捣及养护混凝土；抹灰等。 **计量单位：**m^3

定额编号					10-12
项　　目					钢筋混凝土水箱
基　价 (元)					**3029.85**
其中	人 工 费 (元)				1446.93
	材 料 费 (元)				1535.38
	机 械 费 (元)				47.54
代码		名　称	单位	单价	消 耗 量
预算	17-82	水塔回廊及平台	$100m^2$	7780.52	0.04630
	17-85	水 塔 水 箱 水箱壁 内壁	$100m^2$	8341.21	0.03550
	17-86	水 塔 水 箱 水箱壁 外壁	$100m^2$	7781.74	0.02995
	17-33	塔顶、槽底、水箱内外壁	$10m^3$	5380.56	0.05000
	17-36	回廊及平台	$10m^3$	5129.32	0.05000
	5-37	≤φ18	t	4637.52	0.03100
	5-39	螺纹钢筋 ≤φ18	t	4467.54	0.07200
	12-2	外墙 14+6	$100m^2$	3216.87	0.30851
	12-20	干粉型界面剂	$100m^2$	509.14	0.30851

工作内容：制作、安装及拆除模板；制作及绑扎钢筋；浇捣及养护混凝土。 **计量单位：**m^3

定额编号					10-13	10-14
项　　目					倒锥形水塔	
					容积300t以内	容积500t以内
					高度30m以内	
基　价 (元)					**187961.64**	**245591.54**
其中	人 工 费 (元)				95184.22	124520.84
	材 料 费 (元)				69645.33	96961.02
	机 械 费 (元)				23132.09	24109.68
代码		名　称	单位	单价	消 耗 量	
预算	17-89	倒锥形水塔 筒身液压滑升钢模 支筒滑升高度（m以内） 30	$10m^3$	14246.66	3.89300	3.89300
	17-91	倒锥形水塔 倒锥形水箱模板 容积（t以内） 300	$10m^3$	9557.39	3.70900	—
	17-93	倒锥形水塔 倒锥形水箱模板 容积（t以内） 500	$10m^3$	10120.67	—	5.81600
	17-96	倒锥形水箱提升 容积300t以内 提升高度（m以内） 30	座	51918.73	1.00000	—
	17-99	倒锥形水箱提升 容积500t以内 提升高度（m以内） 30	座	65337.56	—	1.00000
	17-37	倒锥形水塔	$10m^3$	5236.41	3.70900	5.81600
	5-37	≤φ18	t	4637.52	1.70700	2.35500
	5-39	螺纹钢筋 ≤φ18	t	4467.54	3.98300	5.49600

三、 钢筋混凝土贮水（油）池

工作内容：土方开挖、运输、回填；明排水；制作、安装及拆除模板；制作及绑扎钢筋；浇捣及养护混凝土；抹灰等。

计量单位：m^3

定额编号					10-15	10-16	10-17	10-18
项目					贮水（油）池池底		贮水（油）池池壁	
					素混凝土	钢筋混凝土	矩形	圆形
基价 (元)					**1484.10**	**2280.39**	**2040.11**	**2102.56**
其中	人工费 (元)				930.70	1295.88	620.65	756.94
	材料费 (元)				504.48	913.91	1393.61	1313.59
	机械费 (元)				48.92	70.60	25.85	32.03
代码		名称	单位	单价	消耗量			
预算	1-8	挖地槽、地坑 深3m以内 三类土	$100m^3$	3770.00	0.14560	0.19980	—	—
	1-96	湿土排水	$100m^3$	709.49	0.09710	0.13320	—	—
	1-80	人工就地回填土 夯实	$100m^3$	1222.95	0.08060	0.09310	—	—
	1-12	人力车运土方 运距（m） 50以内	$100m^3$	1518.75	0.06500	0.10670	—	—
	1-13	人力车运土方 运距（m） 500以内每增运50	$100m^3$	290.00	0.19500	0.32010	—	—
	5-97	基础垫层	$100m^2$	3801.89	—	0.00477	—	—
	17-101	池底 平 底 复合木模	$100m^2$	5877.22	0.00340	0.00290	—	—
	17-104	池壁 矩 形 复合木模	$100m^2$	3746.99	—	—	0.10050	—
	17-105	池壁 圆 形	$100m^2$	6462.30	—	—	—	0.11340
	5-1	垫层	$10m^3$	4503.41	—	0.03460	—	—
	17-38	池底	$10m^3$	4906.30	0.10000	0.10000	—	—
	17-39	池壁	$10m^3$	4956.38	—	—	0.10000	0.10000
	5-37	≤φ18	t	4637.52	—	0.02100	0.05300	0.03300
	5-39	螺纹钢筋 ≤φ18	t	4467.54	—	0.05000	0.12300	0.07800
	12-2	外墙 14+6	$100m^2$	3216.87	—	—	0.10000	0.10000
	12-20	干粉型界面剂	$100m^2$	509.14	—	—	0.10000	0.10000
	11-8	干混砂浆楼地面 混凝土或硬基层上 20厚	$100m^2$	2036.89	0.05000	0.03020	—	—

工作内容：制作、安装及拆除模板；制作及绑扎钢筋；浇捣及养护混凝土；抹灰等。 **计量单位：**m^3

定额编号					10-19	10-20	10-21
项　　目					贮水（油）池		无梁池盖柱
					无梁池盖	肋形池盖	
基　价 (元)					**1235.63**	**1566.40**	**1904.32**
其中	人 工 费 (元)				357.27	491.31	725.97
	材 料 费 (元)				863.63	1054.85	1146.49
	机 械 费 (元)				14.73	20.24	31.86
代码		名　称	单位	单价	消 耗 量		
预算	17-107	池盖 无梁盖 复合木模	$100m^2$	4397.15	0.03250	—	—
	17-108	池盖 肋形盖	$100m^2$	5251.04	—	0.07110	—
	17-110	无梁盖柱 复合木模	$100m^2$	6476.85	—	—	0.08790
	17-40	池盖	$10m^3$	4962.94	0.10000	0.10000	—
	17-41	无梁盖柱	$10m^3$	5013.50	—	—	0.10000
	5-37	≤φ18	t	4637.52	0.01800	0.02500	0.02300
	5-39	螺纹钢筋 ≤φ18	t	4467.54	0.04300	0.05700	0.05400
	12-21	柱（梁） 14+6	$100m^2$	3134.91	—	—	0.13330
	12-20	干粉型界面剂	$100m^2$	509.14	0.12670	0.12880	0.13330
	13-1	一般抹灰	$100m^2$	2023.19	0.12670	0.12880	—

四、 贮仓

工作内容：制作、安装及拆除模板；钢筋制作、绑扎、焊接；混凝土浇捣、养护等全过程。 **计量单位：**m^3

定额编号					10-22	10-23	10-24
项　　目					圆形仓		
					底板	顶板	筒壁
基　价 (元)					**1105.42**	**1691.34**	**1492.57**
其中	人 工 费 (元)				110.96	323.88	443.61
	材 料 费 (元)				985.07	1347.10	990.71
	机 械 费 (元)				9.39	20.36	58.25
代码		名　称	单位	单价	消 耗 量		
预算	5-107	地下室底板、满堂基础 有梁式 复合木模	$100m^2$	3626.46	0.01290	—	—
	17-118	圆 形 仓 顶板	$100m^2$	6742.85	—	0.07350	—
	17-120	筒仓液压滑升钢模 筒仓内径（m以内） 10	$10m^3$	6143.67	—	—	0.10000
	5-4	满堂基础、地下室底板	$10m^3$	4892.70	0.10000	—	—
	5-17	拱板	$10m^3$	5315.43	—	0.10000	—
	17-45	滑升钢模浇钢筋混凝土筒仓 内径（m以内） 10	$10m^3$	5031.43	—	—	0.10000
	5-37	≤φ18	t	4637.52	0.03800	0.04400	0.02500
	5-39	螺纹钢筋 ≤φ18	t	4467.54	0.08800	0.10300	0.05800

工作内容：制作、安装及拆除模板；钢筋制作、绑扎、焊接；混凝土浇捣、养护等全过程。 **计量单位：**m^3

定额编号					10-25	10-26
项　　目					矩形仓	
					立壁	料斗
基　价 (元)					**2214.16**	**2197.90**
其中	人 工 费 (元)				746.67	770.58
	材 料 费 (元)				1426.23	1388.29
	机 械 费 (元)				41.26	39.03
代码		名　称	单位	单价	消 耗 量	
预算	17-114	矩 形 仓 立壁 复合木模	$100m^2$	4115.26	0.08335	—
	17-115	矩 形 仓 斜壁（漏斗）	$100m^2$	4604.95	—	0.09155
	17-43	贮仓壁	$10m^3$	5124.86	0.10000	0.10000
	5-37	≤φ18	t	4637.52	0.05300	0.04700
	5-39	螺纹钢筋 ≤φ18	t	4467.54	0.12400	0.10900
	12-2	外墙 14+6	$100m^2$	3216.87	0.15000	0.15000
	12-20	干粉型界面剂	$100m^2$	509.14	0.15000	0.15000

五、 地沟

1. 钢筋混凝土地沟

工作内容：土方开挖、运输、回填；制作、安装及拆除模板；制作、绑扎钢筋，预埋铁件；搅拌、浇捣及养护混凝土；抹灰；盖板等全过程。 **计量单位：**m

定额编号					10-27	10-28	10-29
项　　目					钢筋混凝土地沟带盖板		
					800×800（mm）	宽每增减100mm	深每增减100mm
基　价 (元)					**2628.51**	**124.23**	**55.46**
其中	人 工 费 (元)				1095.28	12.55	27.31
	材 料 费 (元)				1519.51	111.15	27.60
	机 械 费 (元)				13.72	0.53	0.55
代码		名　称	单位	单价	消 耗 量		
预算	1-8	挖地槽、地坑 深3m以内 三类土	$100m^3$	3770.00	0.02117	0.00080	0.00120
	1-80	人工就地回填土 夯实	$100m^3$	1222.95	0.01048	0.00064	0.00040
	1-12	人力车运土方 运距（m） 50以内	$100m^3$	1518.75	0.01069	0.00016	0.00080
	1-13	人力车运土方 运距（m） 500以内每增运50	$100m^3$	290.00	0.03207	0.00048	0.00240
	5-97	基础垫层	$100m^2$	3801.89	0.00110	0.00011	—
	17-123	沟底	$100m^2$	3580.37	0.00324	0.00027	—
	17-125	沟　壁 复合木模	$100m^2$	3126.33	0.02848	—	0.00310
	5-1	垫层	$10m^3$	4503.41	0.00800	0.00080	—
	17-55	地沟 沟底	$10m^3$	4621.27	0.02400	0.00200	—
	17-56	地沟 沟壁	$10m^3$	4846.00	0.03200	—	0.00350
	17-191	铸 铁 盖 板 地沟（厚：mm） 20以内	m^2	931.66	0.80000	0.08000	—
	5-37	≤φ18	t	4637.52	0.02400	0.00100	0.00100
	5-39	螺纹钢筋 ≤φ18	t	4467.54	0.02100	0.00500	—
	12-26	零星抹灰 14+6	$100m^2$	4312.16	0.26740	0.00100	0.00400

2. 砖砌地沟

工作内容：土方开挖、运输、回填；制作、安装及拆除模板；制作、绑扎钢筋，预埋铁件；搅拌、浇捣及养护混凝土；调、运砂浆；砌砖；抹灰；盖板等全过程。

计量单位：m

定额编号					10-30	10-31	10-32
项　　目					砖砌地沟带盖板		
					800×600（mm）	宽每增减200mm	深每增减200mm
基　价 (元)					**1494.85**	**236.60**	**148.20**
其中	人 工 费 (元)				381.28	32.08	107.95
	材 料 费 (元)				1107.89	203.73	39.30
	机 械 费 (元)				5.68	0.79	0.95
代码		名　称	单位	单价	消 耗 量		
预算	1-8	挖地槽、地坑 深3m以内 三类土	$100m^3$	3770.00	0.03060	0.00300	0.01362
	1-80	人工就地回填土 夯实	$100m^3$	1222.95	0.01876	0.00120	0.01106
	1-12	人力车运土方 运距（m） 50以内	$100m^3$	1518.75	0.01184	0.00180	0.00256
	1-13	人力车运土方 运距（m） 500以内每增运50	$100m^3$	290.00	0.03552	0.00540	0.00768
	4-35	非粘土烧结实心砖 地沟	$10m^3$	4449.14	0.02400	—	0.00960
	5-97	基础垫层	$100m^2$	3801.89	0.00397	0.00055	—
	5-1	垫层	$10m^3$	4503.41	0.02880	0.00400	—
	5-182	小型构件 复合模板	$100m^2$	5319.47	0.01212	—	—
	5-28	小型构件	$10m^3$	6566.37	0.00480	—	—
	17-191	铸 铁 盖 板 地沟（厚：mm） 20以内	m^2	931.66	0.80000	0.16000	—
	5-37	≤φ18	t	4637.52	0.02100	0.00900	—
	12-26	零星抹灰 14+6	$100m^2$	4312.16	0.03200	0.00200	0.00800

第十一章　附属工程及零星项目

说　　明

一、本章包括围墙及大门、挡土墙、护坡、排水管道铺设、窨井、检查井、明沟、散水、斜坡、台阶、化粪池、汽车洗车台、修理坑等附属工程。

二、本定额适用于一般工业与民用建筑的厂区、小区及房屋附属工程；超出本定额范围的项目套用市政工程概算定额相应子目。

三、砖砌窨井按 2004 浙 S1、S2 标准图集编制，如设计采用的标准图不同，可参照不同容积套用相应定额。

四、化粪池按 2004 浙 S1、S2 标准图集编制，如设计采用的标准图不同，可参照不同容积套用相应定额。

五、成品塑料池仅包括土方开挖、回填及安装费，主材费需另计。

六、本定额所列排水管道、窨井定额仅适用于化粪池配套设施用；室外排水管未包含主材费，需另计。

工程量计算规则

一、砖砌围墙大门柱墩高度自设计室外地面到顶面，按砌体体积以“m^3”计算；围墙按“延长米”计算；围墙大门按门的净面积计算。

二、排水管道铺设包括挖土和垫层，工程量按图示尺寸以“延长米”计算，不扣除窨井部分所占的长度。

三、窨井和化粪池包括挖土、垫层，按“个”或“座”计算。

四、成品塑料池按不同容积（单个池体积）按“座”计算。

一、 围墙及大门

1. 砖砌大门柱墩

工作内容：挖、填、运土，混凝土垫层，砌砖柱、砖柱饰面。 **计量单位：**m^3

定额编号					11-1	11-2	11-3	11-4
项目					抹灰、涂料面层		块料面层	
					水泥砂浆面	仿石涂料面	面砖面	石材面
基价 (元)					**1145.91**	**1712.25**	**1690.60**	**2943.89**
其中	人工费 (元)				528.82	670.94	926.79	1055.18
	材料费 (元)				604.44	1028.66	751.08	1873.82
	机械费 (元)				12.65	12.65	12.73	14.89
代码		名称	单位	单价	消耗量			
预算	1-8	挖地槽、地坑 深3m以内 三类土	$100m^3$	3770.00	0.00720	0.00720	0.00720	0.00720
	1-12	人力车运土方 运距（m） 50以内	$100m^3$	1518.75	0.00430	0.00430	0.00430	0.00430
	1-13	人力车运土方 运距（m） 500以内每增运50	$100m^3$	290.00	0.01290	0.01290	0.01290	0.01290
	1-80	人工就地回填土 夯实	$100m^3$	1222.95	0.00290	0.00290	0.00290	0.00290
	4-10	混凝土实心砖 方柱	$10m^3$	5001.96	0.12800	0.12800	0.12800	0.12800
	5-1	垫层	$10m^3$	4503.41	0.02500	0.02500	0.02500	0.02500
	5-97	基础垫层	$100m^2$	3801.89	0.00200	0.00200	0.00200	0.00200
	12-26	零星抹灰 14+6	$100m^2$	4312.16	0.01200	0.01200	—	—
	12-21	柱（梁） 14+6	$100m^2$	3134.91	0.06600	0.06600	—	—
	14-148	外墙涂料 仿石型涂料	$100m^2$	7260.73	—	0.07800	—	—
	12-22	打底找平 厚15	$100m^2$	1876.43	—	—	0.07800	0.07800
	12-81	外墙面砖(干混砂浆） 周长（mm） 300以内	$100m^2$	8422.89	—	—	0.07800	—
	12-69	方柱 挂贴	$100m^2$	24490.74	—	—	—	0.07800
	18-46	砖柱脚手架	每10m高	390.23	0.22000	0.22000	0.22000	0.22000

一、 围墙及大门

2. 围墙

工作内容：挖、运、回填土，垫层、砖基础；砖砌围墙，抹灰，饰面。 **计量单位：**m

定额编号					11-5	11-6	11-7	11-8
项　　目					砖砌围墙 2.2m高			
					水泥砂浆面	涂料面	面砖面	石材面
基　价 (元)					**606.24**	**921.57**	**954.06**	**1671.63**
其中	人 工 费 (元)				288.46	315.85	534.30	531.06
	材 料 费 (元)				314.03	602.37	416.01	1136.85
	机 械 费 (元)				3.75	3.35	3.75	3.72
代码		名　称	单位	单价	消 耗 量			
预算	1-8	挖地槽、地坑 深3m以内 三类土	$100m^3$	3770.00	0.00860	0.00860	0.00860	0.00860
	1-12	人力车运土方 运距（m） 50以内	$100m^3$	1518.75	0.00500	0.00500	0.00500	0.00500
	1-13	人力车运土方 运距（m） 500以内每增运50	$100m^3$	290.00	0.01500	0.01500	0.01500	0.01500
	1-80	人工就地回填土 夯实	$100m^3$	1222.95	0.00360	0.00360	0.00360	0.00360
	4-1	混凝土实心砖基础 墙厚 1砖	$10m^3$	4078.04	0.01700	0.01700	0.01700	0.01700
	4-6	混凝土实心砖 墙厚 1砖	$10m^3$	4464.06	0.05520	0.05520	0.05520	0.05520
	4-87	碎石垫层 干铺	$10m^3$	2352.17	0.01900	0.01900	0.01900	0.01900
	5-1	垫层	$10m^3$	4503.40	—	—	—	—
	5-97	基础垫层	$100m^2$	3801.89	—	—	—	—
	12-2	外墙 14+6	$100m^2$	3216.87	0.04640	—	—	—
	12-26	零星抹灰 14+6	$100m^2$	4312.16	0.01000	—	—	—
	12-16	打底找平 厚15	$100m^2$	1741.42	—	0.05640	0.05640	0.05640
	14-148	外 墙 涂 料 仿石型涂料	$100m^2$	7260.73	—	0.05640	—	—
	12-53	外墙面砖(干混砂浆） 周长（mm） 300以内	$100m^2$	7836.46	—	—	0.05640	—
	12-39	石材 粘贴 干混砂浆	$100m^2$	20559.68	—	—	—	0.05640
	18-44	内墙脚手架 高度（m） 3.6以内	$100m^2$	202.35	0.02300	0.02300	0.02300	0.02300

工作内容：挖、运、回填土，垫层、砖基础；砖砌围墙，抹灰，饰面，栏杆制作、安装。 **计量单位：**m

定额编号					11-9	11-10	11-11	11-12
项　目					铸铁花式围墙			
					水泥砂浆面	涂料面	面砖贴面	石材贴面
基　价 (元)					**732.30**	**942.87**	**1064.65**	**1576.69**
其中	人 工 费 (元)				269.23	250.66	462.91	447.86
	材 料 费 (元)				460.78	690.24	599.49	1126.56
	机 械 费 (元)				2.29	1.97	2.25	2.27
代码		名　称	单位	单价	消 耗 量			
预算	1-8	挖地槽、地坑 深3m以内 三类土	$100m^3$	3770.00	0.00650	0.00650	0.00650	0.00650
	1-12	人力车运土方 运距（m） 50以内	$100m^3$	1518.75	0.00530	0.00530	0.00530	0.00530
	1-13	人力车运土方 运距（m） 500以内每增运50	$100m^3$	290.00	0.01590	0.01590	0.01590	0.01590
	1-80	人工就地回填土 夯实	$100m^3$	1222.95	0.00120	0.00120	0.00120	0.00120
	4-1	混凝土实心砖基础 墙厚 1砖	$10m^3$	4078.04	0.01030	0.01030	0.01030	0.01030
	5-28	小型构件	$10m^3$	6566.37	0.00160	0.00160	0.00160	0.00160
	4-87	碎石垫层 干铺	$10m^3$	2352.17	0.00840	0.00840	0.00840	0.00840
	5-1	垫层	$10m^3$	4503.41	0.00690	0.00690	0.00690	0.00690
	5-97	基础垫层	$100m^2$	3801.89	0.00095	0.00095	0.00095	0.00095
	4-10	混凝土实心砖 方柱	$10m^3$	5001.96	0.03010	0.03010	0.03010	0.03010
	12-26	零星抹灰 14+6	$100m^2$	4312.16	0.04490	—	—	—
	12-16	打底找平 厚15	$100m^2$	1741.42	—	0.04490	0.04490	0.04490
	12-100	外墙面砖 干混砂浆	$100m^2$	9972.63	—	—	0.04490	—
	12-96	粘贴石材 干混砂浆	$100m^2$	21376.71	—	—	—	0.04490
	14-148	外 墙 涂 料 仿石型涂料	$100m^2$	7260.73	—	0.04490	—	—
	17-133	铸铁花式围墙	$100m^2$	18656.78	0.01300	0.01300	0.01300	0.01300

3. 大门

工作内容：大门制作、运输安装（含五金铁件）、油漆。 **计量单位：**m^2

定额编号					11-13	11-14
项　目					钢围墙大门	
					钢管框金属网	角钢框金属网
基　价 (元)					**424.68**	**442.62**
其中	人 工 费 (元)				289.25	289.25
	材 料 费 (元)				133.86	151.60
	机 械 费 (元)				1.57	1.77
代码		名　称	单位	单价	消 耗 量	
预算	8-73	围墙钢大门 钢管框金属网 门扇制作	$100m^2$	39429.78	0.01000	—
	8-74	围墙钢大门 钢管框金属网 门扇安装	$100m^2$	1736.47	0.01000	—
	8-75	围墙钢大门 角钢框金属网 门扇制作	$100m^2$	41224.13	—	0.01000
	8-76	围墙钢大门 角钢框金属网 门扇安装	$100m^2$	1736.47	—	0.01000
	14-104	钢 门 窗 醇酸漆 二遍	$100m^2$	1607.19	0.00810	0.00810

二、 墙脚护坡、挡土墙

工作内容：挖土、夯实、铺石，砌筑，调制砂浆，抹灰，混凝土搅拌、浇捣、养护。 **计量单位：**m^2

定额编号					11-15	11-16	11-17
项　　目					墙脚护坡		
					混凝土面	毛石干铺	毛石灌浆
基　价 (元)					**78.85**	**37.44**	**53.84**
其中	人 工 费 (元)				22.74	12.66	16.99
	材 料 费 (元)				55.73	24.55	36.27
	机 械 费 (元)				0.38	0.23	0.58
代 码		名　称	单位	单价	消 耗 量		
预算	17-179	墙脚护坡 混凝土面	$100m^2$	7884.77	0.01000	—	—
	17-180	墙脚护坡 毛石 干铺	$100m^2$	3744.49	—	0.01000	—
	17-181	墙脚护坡 毛石 灌浆	$100m^2$	5383.43	—	—	0.01000

工作内容：挖土、夯实、调制砂浆、砌石，浇捣混凝土、压顶、勾缝。 **计量单位：**m^3

定额编号					11-18	11-19
项　　目					挡土墙	
					块石干砌	块石浆砌
基　价 (元)					**721.12**	**832.51**
其中	人 工 费 (元)				168.21	181.87
	材 料 费 (元)				548.02	643.18
	机 械 费 (元)				4.89	7.46
代 码		名　称	单位	单价	消 耗 量	
预算	1-7	挖地槽、地坑 深3m以内 一、二类土	$100m^3$	2410.00	0.00340	0.00340
	1-12	人力车运土方 运距（m） 50以内	$100m^3$	1518.75	0.00204	0.00204
	1-13	人力车运土方 运距（m） 500以内每增运50	$100m^3$	290.00	0.00612	0.00612
	1-80	人工就地回填土 夯实	$100m^3$	1222.95	0.00136	0.00136
	4-74	块石挡土墙 干砌	$10m^3$	2472.43	0.08160	—
	4-75	块石挡土墙 浆砌	$10m^3$	3837.41	—	0.08160
	5-1	垫层	$10m^3$	4503.41	0.00640	0.00640
	5-97	基础垫层	$100m^2$	3801.89	0.00088	0.00088
	5-28	小型构件	$10m^3$	6566.37	0.01840	0.01840
	5-37	≤φ18	t	4637.52	0.07300	0.07300
	12-15	干混砂浆勾缝	$100m^2$	943.21	0.01390	0.01390

三、 排水管道铺设

工作内容：挖、运、回填土，道渣和混凝土垫层，UPVC管铺设。 **计量单位：**m

定额编号					11-20	11-21	11-22
项　　目					UPVC管径（mm）		
					150	200	300
基　价 (元)					**31.71**	**43.01**	**92.45**
其中	人 工 费 (元)				21.99	29.98	52.74
	材 料 费 (元)				9.64	12.92	39.47
	机 械 费 (元)				0.08	0.11	0.24
代 码		名　称	单位	单价	消 耗 量		
预算	1-8	挖地槽、地坑 深3m以内 三类土	$100m^3$	3770.00	0.00280	0.00400	0.00720
	1-12	人力车运土方 运距（m） 50以内	$100m^3$	1518.75	0.00210	0.00290	0.00520
	1-13	人力车运土方 运距（m） 500以内每增运50	$100m^3$	290.00	0.00630	0.00870	0.01560
	1-80	人工就地回填土 夯实	$100m^3$	1222.95	0.00070	0.00110	0.00200
	4-87	碎石垫层 干铺	$10m^3$	2352.17	0.00400	0.00500	0.00550
	5-1	垫层	$10m^3$	4503.41	—	—	0.00420
	5-97	基础垫层	$100m^2$	3801.89	—	—	0.00058
	17-134	塑料管道铺设 管 径（mm) 150	100m	587.75	0.01000	—	—
	17-135	塑料管道铺设 管 径（mm) 200	100m	789.79	—	0.01000	—
	17-136	塑料管道铺设 管 径（mm) 300	100m	1639.41	—	—	0.01000

四、 窨井、检查井

工作内容：1、挖、填土方，铺、夯垫层，浇捣混凝土，调制砂浆，砌砖，内壁抹灰，安装混凝土井圈盖。2、挖、填土方，安装成品检查井。 **计量单位：**座

定额编号					11-23	11-24	11-25	11-26	11-27
项　　目					砖砌窨井（内径周长：m以内）				成品塑料检查井
					1	1.5	2	2.6	
基　价 (元)					**652.33**	**1161.58**	**1428.89**	**1696.26**	**1275.22**
其中	人 工 费 (元)				444.37	743.77	897.64	1059.61	218.38
	材 料 费 (元)				192.90	396.52	503.14	601.85	1056.34
	机 械 费 (元)				15.06	21.29	28.11	34.80	0.50
代 码		名　称	单位	单价	消 耗 量				
预算	17-137	砖砌窨井（内径周长：m以内） 1	只	465.14	1.00000	—	—	—	—
	17-138	砖砌窨井（内径周长：m以内） 1.5	只	926.57	—	1.00000	—	—	—
	17-139	砖砌窨井（内径周长：m以内） 2	只	1139.76	—	—	1.00000	—	—
	17-140	砖砌窨井（内径周长：m以内） 2.6	只	1349.28	—	—	—	1.00000	—
	5-37	≤φ18	t	4637.52	0.00800	0.01200	0.01400	0.01600	—
	5-39	螺纹钢筋 ≤φ18	t	4467.54	0.00300	0.00400	0.00800	0.01100	—
	1-5	挖地槽、地坑 深1.5m以内 三类土	$100m^3$	3150.00	0.02926	0.03424	0.03961	0.04656	0.02700
	1-12	人力车运土方 运距（m） 50以内	$100m^3$	1518.75	0.00749	0.01009	0.01309	0.01719	0.01700
	1-13	人力车运土方 运距（m） 500以内每增运50	$100m^3$	290.00	0.02247	0.03028	0.03926	0.05157	0.05100
	1-80	人工就地回填土 夯实	$100m^3$	1222.95	0.02177	0.02415	0.02652	0.02937	0.01000
	17-174	成品塑料检查井安装	座	1137.34	—	—	—	—	1.00000

工作内容：调制砂浆，砌砖，内壁抹灰。 **计量单位：**座

定额编号					11-28	11-29	11-30	11-31
项　　目					砖砌窨井（内径周长：m以内）深度每增减200mm			
					1	1.5	2	2.6
基　价 (元)					**90.41**	**178.61**	**201.81**	**249.94**
其中	人 工 费 (元)				75.14	132.39	147.33	185.03
	材 料 费 (元)				14.90	45.63	53.68	64.08
	机 械 费 (元)				0.37	0.59	0.80	0.83
代码		名　称	单位	单价	消 耗 量			
预算	17-141	砖砌窨井（内径周长：m以内） 1 每增减20cm深	只	68.69	1.00000	—	—	—
	17-142	砖砌窨井（内径周长：m以内） 1.5 每增减20cm深	只	152.94	—	1.00000	—	—
	17-143	砖砌窨井（内径周长：m以内） 2 每增减20cm深	只	171.85	—	—	1.00000	—
	17-144	砖砌窨井（内径周长：m以内） 2.6 每增减20cm深	只	214.38	—	—	—	1.00000
	1-5	挖地槽、地坑 深1.5m以内 三类土	$100m^3$	3150.00	0.00468	0.00548	0.00634	0.00745
	1-12	人力车运土方 运距（m） 50以内	$100m^3$	1518.75	0.00107	0.00146	0.00192	0.00255
	1-13	人力车运土方 运距（m） 500以内每增运50	$100m^3$	290.00	0.00320	0.00439	0.00576	0.00766
	1-80	人工就地回填土 夯实	$100m^3$	1222.95	0.00362	0.00402	0.00442	0.00490

五、 明沟、散水、斜坡、台阶

工作内容：浇捣混凝土明沟，铺散水，防滑坡道，沥青砂浆伸缩缝。 **计量单位：**见表

定额编号					11-32	11-33
项　　目					砼明沟	防滑坡道
计 量 单 位					m	m^2
基　价 (元)					**60.84**	**105.06**
其中	人 工 费 (元)				25.34	31.00
	材 料 费 (元)				35.16	73.86
	机 械 费 (元)				0.34	0.20
代码		名　称	单位	单价	消 耗 量	
预算	17-182	明沟 混凝土 10m	$100m^2$	608.43	0.10000	—
	17-189	坡道	$10m^2$	1050.53	—	0.10000

工作内容：浇捣混凝土台阶，抹面层，贴面层。 **计量单位：**m^2

定额编号					11-34	11-35	11-36	11-37
项　　目					混凝土台阶			
					水泥砂浆面层	石材面层	地砖面层	剁假石面层
基　价 (元)					**266.53**	**439.05**	**306.26**	**300.40**
其中	人 工 费 (元)				117.06	128.26	124.97	154.18
	材 料 费 (元)				148.41	309.74	180.23	145.14
	机 械 费 (元)				1.06	1.05	1.06	1.08
代码		名　称	单位	单价	消 耗 量			
预算	17-187	台阶 混凝土	$10m^2$	2190.56	0.10000	0.10000	0.10000	0.10000
	11-131	干混砂浆 20厚	$100m^2$	4747.20	0.01000	—	—	—
	11-133	干混砂浆铺贴 石材	$100m^2$	21999.79	—	0.01000	—	—
	11-135	干混砂浆铺贴 陶瓷地面砖	$100m^2$	8721.19	—	—	0.01000	—
	11-139	剁假石 20厚	$100m^2$	8133.77	—	—	—	0.01000

六、 化粪池

工作内容：挖、填土方，浇捣混凝土垫层，制作、安装、拆除模板，浇捣、养护混凝土，调制砂浆，砌砖，抹灰，混凝土构件安装。 **计量单位：**座

定额编号					11-38	11-39	11-40
项　　目					砖砌化粪池		
					1# 容积 $1.71m^3$	2# 容积 $3.38m^3$	3# 容积 $4.95m^3$
基　价 (元)					**13539.25**	**17387.33**	**21354.28**
其中	人 工 费 (元)				9141.35	11715.46	13443.41
	材 料 费 (元)				3696.84	4788.15	6877.09
	机 械 费 (元)				701.06	883.72	1033.78
代码		名　称	单位	单价	消 耗 量		
预算	17-145	砖砌化粪池 1# 容 积（m^3） 1.71	座	11083.84	1.00000	—	—
	17-146	砖砌化粪池 2# 容 积（m^3） 3.38	座	14362.95	—	1.00000	—
	17-147	砖砌化粪池 3# 容 积（m^3） 4.95	座	17943.23	—	—	1.00000
	1-21	挖掘机挖槽坑土方 不装车 三类土	$100m^3$	495.70	1.29727	1.60477	1.81790
	1-30	推土机推运土方 运距（m） 20以内 三类土	$100m^3$	220.24	1.29727	1.60477	1.81790
	1-39	自卸汽车运土方 运距(m) 1000以内	$100m^3$	648.79	0.10425	0.15165	0.19795
	1-80	人工就地回填土 夯实	$100m^3$	1222.95	1.19302	1.45310	1.61995

工作内容：挖、填土方，浇捣混凝土垫层，制作、安装、拆除模板，浇捣、养护混凝土，调制砂浆，砌砖，抹灰，混凝土构件安装。

计量单位：座

定额编号					11-41	11-42	11-43
项　　目					砖砌化粪池		
					4# 容积 7.20m³	5# 容积 9.41m³	6# 容积 12.29m³
基　价 (元)					**24676.58**	**29010.00**	**31389.28**
其中	人 工 费 (元)				15665.08	18099.92	19570.37
	材 料 费 (元)				7803.55	9535.00	10331.44
	机 械 费 (元)				1207.95	1375.08	1487.47
代 码		名　称	单位	单价	消 耗 量		
预算	17-148	砖砌化粪池 4# 容 积（m³） 7.20	座	20813.50	1.00000	—	—
	17-149	砖砌化粪池 5# 容 积（m³） 9.41	座	24728.25	—	1.00000	—
	17-150	砖砌化粪池 6# 容 积（m³） 12.29	座	26768.92	—	—	1.00000
	1-21	挖掘机挖槽坑土方 不装车 三类土	100m³	495.70	2.07227	2.30878	2.49237
	1-30	推土机推运土方 运距（m） 20以内 三类土	100m³	220.24	2.07227	2.30878	2.49237
	1-39	自卸汽车运土方 运距(m) 1000以内	100m³	648.79	0.26964	0.33914	0.36936
	1-80	人工就地回填土 夯实	100m³	1222.95	1.80262	1.96964	2.12301

工作内容：挖、填土方，制作、安装、拆除模板，浇捣、养护混凝土，调制砂浆，抹灰，混凝土构件安装。

计量单位：座

定额编号					11-44	11-45	11-46
项　　目					混凝土化粪池		
					1# 容积 1.71m³	2# 容积 3.38m³	3# 容积 4.95m³
基　价 (元)					**11177.99**	**14730.72**	**19019.33**
其中	人 工 费 (元)				7345.05	9583.37	12048.43
	材 料 费 (元)				3193.15	4330.20	6006.51
	机 械 费 (元)				639.79	817.15	964.39
代 码		名　称	单位	单价	消 耗 量		
预算	17-151	混凝土化粪池 1# 容 积（m³） 1.71	座	8970.60	1.00000	—	—
	17-152	混凝土化粪池 2# 容 积（m³） 3.38	座	11989.15	—	1.00000	—
	17-153	混凝土化粪池 3# 容 积（m³） 4.95	座	15908.59	—	—	1.00000
	1-21	挖掘机挖槽坑土方 不装车 三类土	100m³	495.70	1.15948	1.44617	1.64752
	1-30	推土机推运土方 运距（m） 20以内 三类土	100m³	220.24	1.15948	1.44617	1.64752
	1-39	自卸汽车运土方 运距(m) 1000以内	100m³	648.79	0.07094	0.10868	0.14564
	1-80	人工就地回填土 夯实	100m³	1222.95	1.08855	1.33749	1.50188

工作内容：挖、填土方，制作、安装、拆除模板，浇捣、养护混凝土，调制砂浆，抹灰，混凝土构件安装。 **计量单位：**座

定额编号					11-47	11-48
项　　目					混凝土化粪池	
					4# 容积 7.20m³	5# 容积 10.08m³
基　价 (元)					**22436.66**	**26288.53**
其中	人 工 费 (元)				14047.21	16291.27
	材 料 费 (元)				7258.62	8700.94
	机 械 费 (元)				1130.83	1296.32
代码		名　称	单位	单价	消 耗 量	
预算	17-154	混凝土化粪池 4# 容 积（m³） 7.20	座	18907.72	1.00000	—
	17-155	混凝土化粪池 5# 容 积（m³） 10.08	座	22362.09	—	1.00000
	1-21	挖掘机挖槽坑土方 不装车 三类土	100m³	495.70	1.88090	2.10566
	1-30	推土机推运土方 运距（m） 20以内 三类土	100m³	220.24	1.88090	2.10566
	1-39	自卸汽车运土方 运距(m) 1000以内	100m³	648.79	0.20538	0.26558
	1-80	人工就地回填土 夯实	100m³	1222.95	1.67552	1.83704

工作内容：挖、填土方，制作、安装、拆除模板，搅拌、浇捣、养护混凝土，调制砂浆，抹灰，预制构件安装。

计量单位：座

定额编号					11-49	11-50	11-51
项　　目					混凝土化粪池		
					6# 容积 12.29m³	7# 容积 18m³	8# 容积 24.19m³
基　价 (元)					**28634.92**	**34367.38**	**39889.70**
其中	人 工 费 (元)				17713.65	21198.08	24360.36
	材 料 费 (元)				9506.53	11464.85	13577.54
	机 械 费 (元)				1414.74	1704.45	1951.80
代码		名　称	单位	单价	消 耗 量		
预算	17-156	混凝土化粪池 6# 容 积（m³） 12.29	座	24392.15	1.00000	—	—
	17-157	混凝土化粪池 7# 容 积（m³） 18	座	29367.65	—	1.00000	—
	17-158	混凝土化粪池 8# 容 积（m³） 24.19	座	34353.28	—	—	1.00000
	1-21	挖掘机挖槽坑土方 不装车 三类土	100m³	495.70	2.27851	2.69814	3.00817
	1-30	推土机推运土方 运距（m） 20以内 三类土	100m³	220.24	2.27851	2.69814	3.00817
	1-39	自卸汽车运土方 运距(m) 1000以内	100m³	648.79	0.30482	0.40350	0.51570
	1-80	人工就地回填土 夯实	100m³	1222.95	1.97369	2.29464	2.49247

工作内容：挖、填土方，制作、安装、拆除模板，搅拌、浇捣、养护混凝土，调制砂浆，抹灰，预制构件安装。

计量单位：座

定额编号					11-52	11-53
项　　目					混凝土化粪池	
					9# 容积 30.20m³	10# 容积 40.66m³
基　价 (元)					**45896.79**	**54326.63**
其中	人 工 费 (元)				28129.50	33460.73
	材 料 费 (元)				15494.27	18136.43
	机 械 费 (元)				2273.02	2729.47
代码		名　称	单位	单价	消 耗 量	
预算	17-159	混凝土化粪池 9# 容 积（m³） 30.20	座	39507.65	1.00000	—
	17-160	混凝土化粪池 10# 容 积（m³） 40.66	座	46718.66	—	1.00000
	1-21	挖掘机挖槽坑土方 不装车 三类土	100m³	495.70	3.48065	4.15554
	1-30	推土机推运土方 运距（m） 20以内 三类土	100m³	220.24	3.48065	4.15554
	1-39	自卸汽车运土方 运距(m) 1000以内	100m³	648.79	0.62606	0.78230
	1-80	人工就地回填土 夯实	100m³	1222.95	2.85459	3.37324

工作内容：挖、运、回填土，成品塑料池安装。

计量单位：座

定额编号					11-54	11-55	11-56	11-57
项　　目					成品塑料池安装（m³以内）			
					6	20	40	100
基　价 (元)					**862.35**	**1973.76**	**3298.53**	**8201.09**
其中	人 工 费 (元)				551.89	1253.81	1980.90	5131.16
	材 料 费 (元)				20.20	70.70	151.50	320.50
	机 械 费 (元)				290.26	649.25	1166.13	2749.43
代码		名　称	单位	单价	消 耗 量			
预算	1-21	挖掘机挖槽坑土方 不装车 三类土	100m³	495.70	0.34713	0.76032	1.26480	3.50192
	1-30	推土机推运土方 运距（m） 20以内 三类土	100m³	220.24	0.34713	0.76032	1.26480	3.50192
	1-39	自卸汽车运土方 运距(m) 1000以内	100m³	648.79	0.06300	0.20600	0.40800	1.01000
	1-80	人工就地回填土 夯实	100m³	1222.95	0.28413	0.55432	0.85680	2.49192
	17-175	成品塑料池安装(m³以内） 6	座	225.47	1.00000	—	—	—
	17-176	成品塑料池安装(m³以内） 20	座	617.86	—	1.00000	—	—
	17-177	成品塑料池安装(m³以内） 40	座	1080.48	—	—	1.00000	—
	17-178	成品塑料池安装(m³以内） 100	座	1991.15	—	—	—	1.00000

七、 消防水泵井

工作内容：挖、运、回填土，浇捣混凝土垫层，钢筋混凝土底板、挡板、盖板，砌砖及抹面，铸铁井盖井座。

计量单位：座

定额编号					11-58	11-59
项　　目					消防水泵井	
					（1500×1000×1500mm）	（2000×1000×1500mm）
基　价 (元)					**4500.63**	**6518.45**
其中	人 工 费 (元)				1541.92	1815.93
	材 料 费 (元)				2915.82	4653.97
	机 械 费 (元)				42.89	48.55
代 码		名　称	单位	单价	消 耗 量	
预算	1-8	挖地槽、地坑 深3m以内 三类土	$100m^3$	3770.00	0.15428	0.17340
	1-12	人力车运土方 运距（m） 50以内	$100m^3$	1518.75	0.06128	0.09540
	1-80	人工就地回填土 夯实	$100m^3$	1222.95	0.09300	0.07800
	1-96	湿土排水	$100m^3$	709.49	0.05800	0.06500
	4-6	混凝土实心砖 墙厚 1砖	$10m^3$	4464.06	0.27500	0.33800
	5-4	满堂基础、地下室底板	$10m^3$	4892.70	0.08900	0.10800
	5-28	小型构件	$10m^3$	6566.37	0.01600	0.02200
	5-109	地下室底板、满堂基础 无梁式 复合木模	$100m^2$	3854.19	0.00500	0.00600
	5-182	小型构件 复合模板	$100m^2$	5319.47	0.01600	0.02200
	5-37	≤φ18	t	4637.52	0.00400	0.00500
	5-39	螺纹钢筋 ≤φ18	t	4467.54	0.00800	0.01200
	12-2	外墙 14+6	$100m^2$	3216.87	0.11100	0.12600
	17-192	铸 铁 盖 板 地沟（厚：mm） 30以内	m^2	1387.17	1.00000	2.00000

工作内容：挖、运、回填土，浇捣混凝土垫层，钢筋混凝土底板、挡板、盖板，砌砖及抹面，铸铁井盖井座。

计量单位：座

定额编号					11-60	11-61
项　　目					消防水泵井	
					（1500×1000×1500mm）深度每增减20mm	（2000×1000×1500mm）深度每增减20mm
基　价 (元)					**322.66**	**374.03**
其中	人 工 费 (元)				179.91	206.78
	材 料 费 (元)				134.41	157.81
	机 械 费 (元)				8.34	9.44
代码		名　称	单位	单价	消 耗 量	
预算	1-8	挖地槽、地坑 深3m以内 三类土	$100m^3$	3770.00	0.01740	0.01972
	1-12	人力车运土方 运距（m） 50以内	$100m^3$	1518.75	0.00940	0.01172
	1-80	人工就地回填土 夯实	$100m^3$	1222.95	0.00800	0.00800
	1-96	湿土排水	$100m^3$	709.49	0.01500	0.01700
	4-6	混凝土实心砖 墙厚 1砖	$10m^3$	4464.06	0.03900	0.04600
	12-2	外墙 14+6	$100m^2$	3216.87	0.01500	0.01700

八、 汽车洗车台、修理坑

工作内容：1、挖、运、回填土，碎石及混凝土垫层，毛石墙，水泥砂浆抹面、混凝土明沟、散水，铸铁盖板。

2、挖、运、回填土，碎石及混凝土垫层，砖基础，混凝土圈梁，水泥砂浆面层，工具槽贴瓷砖。 **计量单位：**座

定额编号					11-62	11-63
项　　目					室外汽车洗车台	室内汽车修理坑
基　价 (元)					**17615.83**	**8067.31**
其中	人 工 费 (元)				5031.40	3241.48
	材 料 费 (元)				12479.96	4697.91
	机 械 费 (元)				104.47	127.92
代码		名　称	单位	单价	消 耗 量	
预算	1-8	挖地槽、地坑 深3m以内 三类土	$100m^3$	3770.00	0.19000	0.15000
	1-12	人力车运土方 运距（m） 50以内	$100m^3$	1518.75	0.11000	0.13000
	1-80	人工就地回填土 夯实	$100m^3$	1222.95	0.08000	0.02000
	4-6	混凝土实心砖 墙厚 1砖	$10m^3$	4464.06	—	0.53000
	4-69	块 石 基 础 浆砌	$10m^3$	3856.93	1.61000	—
	4-73	块石普通墙 浆砌	$10m^3$	4255.86	0.57000	—
	5-10	圈梁、过梁、拱形梁	$10m^3$	5331.36	—	0.22000
	5-140	直形圈过梁 复合木模	$100m^2$	4261.10	—	0.15000
	5-39	螺纹钢筋 ≤φ18	t	4467.54	—	0.09100
	5-46	圆钢 ≤φ10	t	5214.57	—	0.03900
	5-95	预 埋 铁件（kg/块） 25以内	t	8627.98	—	0.05000
	4-87	碎石垫层 干铺	$10m^3$	2352.17	0.22000	0.09000
	5-1	垫层	$10m^3$	4503.41	0.42000	0.17000
	5-97	基础垫层	$100m^2$	3801.89	0.05700	0.02346
	11-8	干混砂浆楼地面 混凝土或硬基层上 20厚	$100m^2$	2036.89	0.03500	0.06000
	17-179	墙脚护坡 混凝土面	$100m^2$	7884.77	0.01200	—
	17-182	明沟 混凝土 10m	$100m^2$	608.43	3.00000	—
	12-2	外墙 14+6	$100m^2$	3216.87	0.12000	0.18000
	12-98	瓷砖 干混砂浆	$100m^2$	9762.07	—	0.03000
	17-192	铸 铁 盖 板 地沟（厚：mm） 30以内	m^2	1387.17	2.16000	—

第十二章　脚手架、垂直运输及超高施工增加费

说　　明

一、本章定额适用于房屋建筑、构筑物的脚手架、垂直运输和檐高20m以上超高加压水泵机械台班费用及人工、机械、降效费用。

二、综合脚手架

1.综合脚手架定额适用于房屋工程及地下室脚手架。不适用于房屋加层、构筑物及附属工程脚手架，以上项目应套用单项脚手架相应定额。

2.综合脚手架定额已综合内、外墙砌筑脚手架、外墙饰面脚手架、檐高20m以内的斜道和上料平台、垂直运输费和檐高20m以上超高加压水泵机械台班。

3.装配整体式混凝土结构执行混凝土结构综合脚手架定额。当装配整体式混凝土结构预制率（以下简称预制率）＜30%时，按相应混凝土结构综合脚手架定额执行；当30%≤预制率＜40%时，按相应混凝土结构综合脚手架定额乘以0.95；当40%≤预制率＜50%时，按相应混凝土结构综合脚手架定额乘以0.9；当预制率≥50%时，按相应混凝土结构综合脚手架定额乘以0.85。装配式结构预制率计算标准根据浙江省现行规定。

4.厂（库）房钢结构综合脚手架定额：单层按檐高7m以内编制，多层按檐高20m以内编制，若檐高超过编制标准，应按相应每增加1 m定额计算，层高不同不做调整。单层厂（库）房檐高超过16 m，多层厂（库）房檐高超过30 m时，应根据施工方案计算。厂（库）房钢结构综合脚手架定额按外墙为装配式钢结构墙面板考虑，实际采用砖砌围护体系并需要搭设外墙脚手架时，综合脚手架按相应定额乘以系数1.8。厂（库）房钢结构脚手架按综合脚手架定额计算的不再另行计算单项脚手架。

5.住宅钢结构综合脚手架定额适用于结构体系为钢结构、钢-混凝土混合结构的工程，层高以6 m以内为标准。

6.地下室综合脚手架已综合了基础超深脚手架、垂直运输费。

三、本定额房屋除另有说明外层高以6m以内为准，层高超过6m，另按每增加1m以内定额计算；檐高30m以上的房屋，层高超过6m时，按檐高30m以内每增加1m定额执行。

四、层高超过3.6m的垂直运输费和高加压水泵机械台班单列。

五、本章单项脚手架定额分外墙脚手架、内墙脚手架、满堂脚手架、电梯井道脚手架和烟囱、水塔脚手架。

六、本章定额未包括的项目，可参照《浙江省建筑工程预算定额》（2018版）计算。

工程量计算规则

一、综合脚手架

1.工程量按房屋建筑面积（《建筑工程建筑面积计算规范》GB/T50353-2013）计算，有地下室时，地下室与上部建筑面积分别计算，套用相应定额。半地下室并入上部建筑物计算。另应增加有关内容的面积。

2.以下内容并入综合脚手架计算

（1）骑楼,过街楼底层的开放公共空间和建筑物通道，层高在2.2m及以上者按墙(柱)外围水平面积计算;层高不足2.2m者计算1/2面积。

（2）建筑物屋顶上或楼层外围的混凝土构架，高度在2.2m及以上者按构架外围水平投影面积的1/2计算。

以上涉及面积计算的内容，仅适用于计取综合脚手架、垂直运输费和建筑物超高加压水泵台班及其他费用。

二、单项脚手架

1.砌墙脚手架工程量按内、外墙面积计算（不扣除门窗洞口、孔洞等面积）。外墙乘以系数1.15，内墙乘以系数1.1。

2.满堂脚手架工程量按天棚水平投影面积计算，工作面高度为房屋层高；斜天棚（屋面）按房屋平均层高计算；局部层高超过3.6m以上的房屋，按超过部分面积计算。无天棚的屋面结构等建筑构造的脚手架，按施工组织设计规定的脚手架搭设的外围水平投影面积计算。

3.电梯安装井道脚手架，按单孔（一座电梯）以“座”计算。

4.烟囱、水塔脚手架分别高度，按“座”计算。

三、人工、机械降效:

1.各项降效系数中包括的内容指建筑物首层室内地坪以上的全部工程项目，不包括垂直运输、各类构件单独水平运输、各项脚手架、预制混凝土及金属构件制作项目。

2.人工降效、机械降效的计算基数为规定内容中的全部定额人工费及定额机械费之和。

3.建筑物有高低层时，应按首层室内地坪以上不同檐高建筑面积所占比例，分别计算超高人工降效费和机械降效费。

一、 综合脚手架及垂直运输费

1、 混凝土结构

工作内容：材料搬运；搭、拆脚手架、挡脚板、安全网、上下翻板子等全部过程；拆除脚手架后的材料堆放。单位工程合理工期内完成除地下室外全部工程所需要的垂直运输（机械台班费用）。

计量单位：m^2

定额编号					12-1	12-2	12-3	12-4
项目					综合脚手架及垂直运输费			
					建筑物檐高			
					7m以内		13m以内	
					层高			
					6m以内	每增加1m	6m以内	每增加1m
基 价 (元)					**19.03**	**1.65**	**21.70**	**1.92**
其中	人 工 费 (元)				11.75	1.18	12.09	1.22
	材 料 费 (元)				3.97	0.39	6.26	0.62
	机 械 费 (元)				3.31	0.08	3.35	0.08
代码		名 称	单位	单价	消 耗 量			
预算	18-1	檐高（m 以内） 7 层高（m以内） 6	100m²	1655.99	0.01000	—	—	—
	18-2	檐高（m 以内） 7 层高（m以内） 每增加1	100m²	164.96	—	0.01000	—	—
	18-3	檐高（m 以内） 13 层高（m以内） 6	100m²	1922.91	—	—	0.01000	—
	18-4	檐高（m 以内） 13 层高（m以内） 每增加1	100m²	191.52	—	—	—	0.01000
	19-28	层高超过3.6m每增加1m 建筑物檐高（m） 20以内	100m²	246.98	0.01000	—	0.01000	—

工作内容：材料搬运；搭、拆脚手架、挡脚板、安全网、上下翻板子等全部过程；拆除脚手架后的材料堆放。单位工程合理工期内完成除地下室外全部工程所需要的垂直运输（机械台班费用）和建筑物超高压水泵台班及其他费用。

计量单位：m^2

定额编号					12-5	12-6	12-7	12-8
项目					综合脚手架及垂直运输费			
					建筑物檐高			
					20m以内		30m以内	
					层高			
					6m以内	每增加1m	6m以内	每增加1m
基 价 (元)					**38.76**	**2.24**	**52.78**	**4.46**
其中	人 工 费 (元)				13.21	1.32	14.69	1.47
	材 料 费 (元)				8.43	0.84	12.60	1.95
	机 械 费 (元)				17.12	0.08	25.49	1.04
代码		名 称	单位	单价	消 耗 量			
预算	18-5	檐高（m 以内） 20 层高（m以内） 6	100m²	2255.20	0.01000	—	—	—
	18-6	檐高（m 以内） 20 层高（m以内） 每增加1	100m²	224.26	—	0.01000	—	—
	18-7	檐高（m 以内） 30 层高（m以内） 6	100m²	2841.14	—	—	0.01000	—
	18-8	檐高（m 以内） 30 层高（m以内） 每增加1	100m²	253.00	—	—	—	0.01000
	19-4	建筑物檐高（m以内） 20	100m²	1620.33	0.01000	—	—	—
	19-5	建筑物檐高（m以内） 30	100m²	2437.22	—	—	0.01000	—
	20-21	建筑物檐高（m以内） 30	100m²	192.32	—	—	—	0.01000

工作内容：材料搬运；搭、拆脚手架、挡脚板、安全网、上下翻板子等全部过程；拆除脚手架后的材料堆放。单位工程合理工期内完成除地下室外全部工程所需要的垂直运输（机械台班费用）和建筑物超高压水泵台班及其他费用。

计量单位：m^2

定额编号					12-9	12-10	12-11	12-12	12-13
项　　目					综合脚手架及垂直运输费				
					建筑物檐高				
					50m以内	70m以内	90m以内	100m以内	120m以内
基　价（元）					**75.85**	**91.29**	**104.47**	**109.21**	**119.50**
其中	人 工 费（元）				17.23	19.83	23.51	23.86	24.52
	材 料 费（元）				18.39	23.15	26.41	27.62	30.76
	机 械 费（元）				40.23	48.31	54.55	57.73	64.22
代码		名　称	单位	单价	消 耗 量				
预算	18-9	檐高（m）<50	100m²	3475.50	0.01000	—	—	—	—
	18-10	檐高（m 以内） 70	100m²	4184.03	—	0.01000	—	—	—
	18-11	檐高（m 以内） 90	100m²	4858.03	—	—	0.01000	—	—
	18-12	檐高（m 以内） 100	100m²	4997.75	—	—	—	0.01000	—
	18-13	檐高（m 以内） 120	100m²	5366.80	—	—	—	—	0.01000
	19-6	建筑物檐高（m以内） 50	100m²	3531.30	0.01000	—	—	—	—
	19-7	建筑物檐高（m以内） 70	100m²	4211.48	—	0.01000	—	—	—
	19-8	建筑物檐高（m以内） 90	100m²	4747.85	—	—	0.01000	—	—
	19-9	建筑物檐高（m以内） 100	100m²	5022.17	—	—	—	0.01000	—
	19-10	建筑物檐高（m以内） 120	100m²	5595.68	—	—	—	—	0.01000
	20-22	建筑物檐高（m以内） 50	100m²	578.53	0.01000	—	—	—	—
	20-23	建筑物檐高（m以内） 70	100m²	733.87	—	0.01000	—	—	—
	20-24	建筑物檐高（m以内） 90	100m²	840.42	—	—	0.01000	—	—
	20-25	建筑物檐高（m以内） 100	100m²	901.50	—	—	—	0.01000	—
	20-26	建筑物檐高（m以内） 120	100m²	987.35	—	—	—	—	0.01000

工作内容：材料搬运；搭、拆脚手架、挡脚板、安全网、上下翻板子等全部过程；拆除脚手架后的材料堆放。单位工程合理工期内完成除地下室外全部工程所需要的垂直运输（机械台班费用）和建筑物超高压水泵台班及其他费用。

计量单位：m^2

定额编号					12-14	12-15	12-16	12-17
项　　目					综合脚手架及垂直运输费			
					建筑物檐高			
					140m以内	160m以内	180m以内	200m以内
基　价（元）					**120.62**	**144.90**	**159.80**	**174.75**
其中	人 工 费（元）				25.94	30.02	33.24	37.42
	材 料 费（元）				30.37	37.18	40.13	42.97
	机 械 费（元）				64.31	77.70	86.43	94.36
代码		名　称	单位	单价	消 耗 量			
预算	18-14	檐高（m 以内） 140	100m²	5808.75	0.01000	—	—	—
	18-15	檐高（m 以内） 160	100m²	6555.18	—	0.01000	—	—
	18-16	檐高（m 以内） 180	100m²	7167.13	—	—	0.01000	—
	18-17	檐高（m 以内） 200	100m²	7865.03	—	—	—	0.01000
	19-11	建筑物檐高（m以内） 140	100m²	6253.13	0.01000	—	—	—
	19-12	建筑物檐高（m以内） 160	100m²	6484.83	—	0.01000	—	—
	19-13	建筑物檐高（m以内） 180	100m²	7296.89	—	—	0.01000	—
	19-14	建筑物檐高（m以内） 200	100m²	8049.46	—	—	—	0.01000
	20-27	建筑物檐高（m以内） 140	100m²	1364.31	—	—	—	—
	20-28	建筑物檐高（m以内） 160	100m²	1449.75	—	0.01000	—	—
	20-29	建筑物檐高（m以内） 180	100m²	1516.28	—	—	0.01000	—
	20-30	建筑物檐高（m以内） 200	100m²	1560.56	—	—	—	0.01000

一、 综合脚手架

2、 厂房钢结构

工作内容：材料搬运；搭、拆脚手架、挡脚板、安全网、上下翻板子等全部过程；拆除脚手架后的材料堆放。钢挑梁制作、安装及拆除。单位工程合理工期内完成除地下室外全部工程所需要的垂直运输（机械台班费用）。

计量单位：m^2

定额编号					12-18	12-19	12-20	12-21
项目					综合脚手架及垂直运输费			
					建筑物檐高7m以内		建筑物檐高20m以内	
					单层钢结构厂房	每增加1	多层钢结构厂（库）房	每增加1m
基 价 (元)					**7.14**	**0.89**	**13.96**	**1.96**
其中	人 工 费 (元)				2.19	0.22	2.84	0.28
	材 料 费 (元)				1.19	0.12	2.53	0.25
	机 械 费 (元)				3.76	0.55	8.59	1.43
代码		名 称	单位	单价	消 耗 量			
预算	18-18	单层钢结构厂（库）房 檐高(m) 7以内	$100m^2$	362.97	0.01000	—	—	—
	18-19	单层钢结构厂（库）房 檐高(m) 每增加1	$100m^2$	36.25	—	0.01000	—	—
	18-20	多层厂（库）房钢结构 檐高(m) 20以内	$100m^2$	563.67	—	—	0.01000	—
	18-21	多层厂（库）房钢结构 檐高(m) 每增加1	$100m^2$	56.11	—	—	—	0.01000
	19-15	单层厂（库）房 建筑物檐高（m） 7以内	$100m^2$	350.83	0.01000	—	—	—
	19-16	单层厂（库）房 建筑物檐高（m） 每增加1	$100m^2$	52.41	—	0.01000	—	—
	19-17	多层厂（库）房 建筑物檐高（m） 20以内	$100m^2$	832.06	—	—	0.01000	—
	19-18	多层厂（库）房 建筑物檐高（m） 每增加1	$100m^2$	140.41	—	—	—	0.01000

2、 住宅钢结构

工作内容：材料搬运；搭、拆脚手架、挡脚板、安全网、上下翻板子等全部过程；拆除脚手架后的材料堆放。钢挑梁制作、安装及拆除。单位工程合理工期内完成除地下室外全部工程所需要的垂直运输（机械台班费用）和建筑物超高压水泵台班及其他费用。

计量单位：m^2

定额编号					12-22	12-23	12-24	12-25
项　　目					综合脚手架及垂直运输费			
					建筑物檐高			
					50m以内	70M以内	90m以内	100m以内
					住宅钢结构			
基　价 (元)					**62.76**	**72.89**	**82.72**	**86.21**
其中	人 工 费 (元)				13.86	14.44	15.06	16.42
	材 料 费 (元)				11.28	14.20	16.14	16.87
	机 械 费 (元)				37.62	44.25	51.52	52.92
代码		名　称	单位	单价	消 耗 量			
预算	18-22	檐高（m）<50	100m²	2364.24	0.01000	—	—	—
	18-23	住宅钢结构 檐高（m 以内） 70	100m²	2676.55	—	0.01000	—	—
	18-24	住宅钢结构 檐高（m 以内） 90	100m²	2909.32	—	—	0.01000	—
	18-25	住宅钢结构 檐高（m 以内） 100	100m²	3104.26	—	—	—	0.01000
	19-19	建筑物檐高（m以内） 50	100m²	3333.03	0.01000	—	—	—
	19-20	建筑物檐高（m以内） 70	100m²	3878.89	—	0.01000	—	—
	19-21	建筑物檐高（m以内） 90	100m²	4522.00	—	—	0.01000	—
	19-22	建筑物檐高（m以内） 100	100m²	4614.68	—	—	—	0.01000
	20-22	建筑物檐高（m以内） 50	100m²	578.53	0.01000	—	—	—
	20-23	建筑物檐高（m以内） 70	100m²	733.87	—	0.01000	—	—
	20-24	建筑物檐高（m以内） 90	100m²	840.42	—	—	0.01000	—
	20-25	建筑物檐高（m以内） 100	100m²	901.50	—	—	—	0.01000

工作内容：材料搬运；搭、拆脚手架、挡脚板、安全网、上下翻板子等全部过程；拆除脚手架后的材料堆放。钢挑梁制作、安装及拆除。单位工程合理工期内完成除地下室外全部工程所需要的垂直运输（机械台班费用）和建筑物超高压水泵台班及其他费用。

计量单位：m^2

定额编号					12-26	12-27	12-28	12-29	12-30
项　目					综合脚手架及垂直运输费				
					建筑物檐高				
					120m以内	140m以内	160m以内	180m以内	200m以内
					住宅钢结构				
基　价 (元)					**96.05**	**106.52**	**114.12**	**127.23**	**142.21**
其中	人 工 费 (元)				18.14	20.44	23.28	26.97	31.10
	材 料 费 (元)				18.69	20.43	22.36	24.04	25.65
	机 械 费 (元)				59.22	65.65	68.48	76.22	85.46
代码		名　称	单位	单价	消 耗 量				
预算	18-26	住宅钢结构 檐高（m 以内） 120	100m²	3446.68	0.01000	—	—	—	—
	18-27	住宅钢结构 檐高（m 以内） 140	100m²	3843.93	—	0.01000	—	—	—
	18-28	住宅钢结构 檐高（m 以内） 160	100m²	4317.39	—	—	0.01000	—	—
	18-29	住宅钢结构 檐高（m 以内） 180	100m²	4849.03	—	—	—	0.01000	—
	18-30	住宅钢结构 檐高（m 以内） 200	100m²	5418.96	—	—	—	—	0.01000
	19-23	建筑物檐高（m以内） 120	100m²	5170.98	0.01000	—	—	—	—
	19-24	建筑物檐高（m以内） 140	100m²	5443.20	—	0.01000	—	—	—
	19-25	建筑物檐高（m以内） 160	100m²	5645.10	—	—	0.01000	—	—
	19-26	建筑物檐高（m以内） 180	100m²	6357.63	—	—	—	0.01000	—
	19-27	建筑物檐高（m以内） 200	100m²	7241.62	—	—	—	—	0.01000
	20-26	建筑物檐高（m以内） 120	100m²	987.35	0.01000	—	—	—	—
	20-27	建筑物檐高（m以内） 140	100m²	1364.31	—	0.01000	—	—	—
	20-28	建筑物檐高（m以内） 160	100m²	1449.75	—	—	0.01000	—	—
	20-29	建筑物檐高（m以内） 180	100m²	1516.28	—	—	—	0.01000	—
	20-30	建筑物檐高（m以内） 200	100m²	1560.56	—	—	—	—	0.01000

3、 地下室

工作内容：材料搬运；搭、拆脚手架、挡脚板、安全网、上下翻板子等材料搬运；搭、拆除脚手架、档脚板、安全网、上下翻板子等全部过程；拆除脚手架后的材料堆放。单位工程合理工期内完成地下室外全部工程所需要的垂直运输（机械台班费用）。

计量单位：m^2

定额编号					12-31	12-32	12-33
项　　目					综合脚手架		
					地下室一层	地下室二层	地下室三层及四层
基　价 (元)					**53.39**	**43.38**	**40.52**
其中	人 工 费 (元)				10.93	12.53	14.10
	材 料 费 (元)				2.64	4.54	4.85
	机 械 费 (元)				39.82	26.31	21.57
代 码		名　称	单位	单价	消 耗 量		
预算	18-31	地下室层数 一层	100m²	1365.22	0.01000	—	—
	18-32	地下室层数 二层	100m²	1813.52	—	0.01000	—
	18-33	地下室层数 三层及四层	100m²	2009.56	—	—	0.01000
	19-1	地下室层数 一层	100m²	3974.00	0.01000	—	—
	19-2	地下室层数 二层	100m²	2524.33	—	0.01000	—
	19-3	地下室层数 三层及四层	100m²	2042.97	—	—	0.01000

二、 单项脚手架

1. 外墙脚手架

工作内容：材料搬运；搭设、拆除脚手架、安全网、铺、翻脚手架板等全部过程；拆除脚手架后的材料堆放。钢挑梁制作、安装及拆除。

计量单位：m^2

定额编号					12-34	12-35	12-36	12-37	12-38	12-39
项　　目					外墙脚手架					
					高度					
					7m以内	13m以内	20m以内	30m以内	40m以内	50m以内
基　价 (元)					**13.98**	**17.39**	**21.36**	**25.66**	**31.67**	**37.28**
其中	人 工 费 (元)				9.62	10.42	11.88	12.90	14.48	16.11
	材 料 费 (元)				3.44	5.98	8.41	11.60	15.96	19.63
	机 械 费 (元)				0.92	0.99	1.07	1.16	1.23	1.54
代 码		名　称	单位	单价	消 耗 量					
预算	18-34	外墙脚手架 高度（m以内 ） 7	100m²	1398.16	0.01000	—	—	—	—	—
	18-35	外墙脚手架 高度（m以内 ） 13	100m²	1740.26	—	0.01000	—	—	—	—
	18-36	外墙脚手架 高度（m以内 ） 20	100m²	2136.31	—	—	0.01000	—	—	—
	18-37	外墙脚手架 高度（m以内 ） 30	100m²	2565.91	—	—	—	0.01000	—	—
	18-38	外墙脚手架 高度（m以内 ） 40	100m²	3166.49	—	—	—	—	0.01000	—
	18-39	外墙脚手架 高度（m以内 ） 50	100m²	3728.10	—	—	—	—	—	0.01000

2. 内墙脚手架、满堂脚手架

工作内容：材料搬运；搭设、拆除脚手架、安全网，铺翻脚手板等全过程；拆除后的材料堆放。 **计量单位：**m^2

定额编号					12-40	12-41	12-42	12-43
项　　目					内墙脚手架		满堂脚手架 基本层 3.6m~5.2m	满堂脚手架每增加1.2m
					高度			
					3.6m以内	3.6m以上		
基　价 (元)					**2.02**	**6.00**	**9.87**	**1.98**
其中	人 工 费 (元)				1.40	4.54	8.06	1.59
	材 料 费 (元)				0.43	1.27	1.47	0.31
	机 械 费 (元)				0.19	0.19	0.34	0.08
代码		名　称	单位	单价	消 耗 量			
预算	18-44	内墙脚手架 高度（m） 3.6以内	$100m^2$	202.35	0.01000	—	—	—
	18-45	内墙脚手架 高度（m） 3.6以上	$100m^2$	599.61	—	0.01000	—	—
	18-47	满堂脚手架 基本层3.6m～5.2m	$100m^2$	987.37	—	—	0.01000	—
	18-48	满堂脚手架 每增加1.2m	$100m^2$	198.00	—	—	—	0.01000

3. 电梯井脚手架

工作内容：材料搬运；搭设、拆除脚手架，铺、翻脚手板等全过程；拆除脚手架后的材料堆放。 **计量单位：**座

定额编号					12-44	12-45	12-46	12-47	12-48
项　　目					电梯井脚手架				
					高度				
					20m以内	40m以内	60m以内	80m以内	100m以内
基　价 (元)					**1108.35**	**2612.35**	**4865.74**	**6828.58**	**9668.88**
其中	人 工 费 (元)				788.00	1890.27	3665.39	5046.17	7225.07
	材 料 费 (元)				240.23	599.87	1017.22	1537.99	2161.36
	机 械 费 (元)				80.12	122.21	183.13	244.42	282.45
代码		名　称	单位	单价	消 耗 量				
预算	18-49	电梯安装井道脚手架 高度（m以内） 20	座	1108.35	1.00000	—	—	—	—
	18-50	电梯安装井道脚手架 高度（m以内） 40	座	2612.35	—	1.00000	—	—	—
	18-51	电梯安装井道脚手架 高度（m以内） 60	座	4865.74	—	—	1.00000	—	—
	18-52	电梯安装井道脚手架 高度（m以内） 80	座	6828.58	—	—	—	1.00000	—
	18-53	电梯安装井道脚手架 高度（m以内） 100	座	9668.88	—	—	—	—	1.00000

3、 电梯井脚手架

工作内容：材料搬运；搭设、拆除脚手架，铺、翻脚手板等全过程；拆除脚手架后的材料堆放。 **计量单位：**座

定额编号					12-49	12-50	12-51
项　　目					电梯井脚手架		
					高度		
					120M以内	140M以内	160M以内
基　价 (元)					**13134.45**	**16807.73**	**20428.29**
其中	人 工 费 (元)				9961.11	12799.08	15472.35
	材 料 费 (元)				2833.67	3611.75	4497.75
	机 械 费 (元)				339.67	396.90	458.19
代 码		名　称	单位	单价	消 耗 量		
预算	18-54	电梯安装井道脚手架 高度（m以内） 120	座	13134.45	1.00000	—	—
	18-55	电梯安装井道脚手架 高度（m以内） 140	座	16807.73	—	1.00000	—
	18-56	电梯安装井道脚手架 高度（m以内） 160	座	20428.29	—	—	1.00000

工作内容：材料搬运；搭设、拆除脚手架，铺、翻脚手板等全过程；拆除脚手架后的材料堆放。 **计量单位：**座

定额编号					12-52	12-53
项　　目					电梯井脚手架	
					高度	
					180M以内	200M以内
基　价 (元)					**23882.36**	**28643.98**
其中	人 工 费 (元)				17944.34	21613.37
	材 料 费 (元)				5426.29	6461.66
	机 械 费 (元)				511.73	568.95
代 码		名　称	单位	单价	消 耗 量	
预算	18-57	电梯安装井道脚手架 高度（m以内） 180	座	23882.36	1.00000	—
	18-58	电梯安装井道脚手架 高度（m以内） 200	座	28643.98	—	1.00000

4、 构筑物脚手架、垂直运输

工作内容：材料搬运；搭设、拆除脚手架、安全网，铺翻脚手板等全部过程；拆除脚手架后的材料堆放。 **计量单位：**座

定额编号					12-54	12-55	12-56	12-57
项目					砖砌烟囱		钢筋混凝土烟囱	
					脚手架高度30m以内	每增加1m	脚手架高度30m以内	每增加1m
基价(元)					**21871.41**	**858.19**	**31230.92**	**1163.60**
其中	人工费(元)				5370.08	300.11	5370.08	300.11
	材料费(元)				3613.55	124.68	3613.55	124.68
	机械费(元)				12887.78	433.40	22247.29	738.81
代码		名称	单位	单价	消耗量			
预算	18-67	烟囱、水塔脚手架 高度（m） 20以内	座	5079.46	1.00000	—	1.00000	—
	18-68	烟囱、水塔脚手架 高度（m） 每增加1	座	447.68	10.00000	1.00000	10.00000	1.00000
	19-37	砖砌烟囱 高度（m） 30以内	座	12315.15	1.00000	—	—	—
	19-38	砖砌烟囱 高度（m） 每增加1	座	410.51	—	1.00000	—	—
	19-39	钢筋混凝土烟囱 高度（m） 30以内	座	21674.66	—	—	1.00000	—
	19-40	钢筋混凝土烟囱 高度（m） 每增加1	座	715.92	—	—	—	1.00000

工作内容：材料搬运；搭设、拆除脚手架、安全网，铺翻脚手板等全部过程；拆除脚手架后的材料堆放。 **计量单位：**座

定额编号					12-58	12-59
项目					钢筋混凝土水塔	
					脚手架高度20m以内	每增加1m
基价(元)					**19638.70**	**1118.17**
其中	人工费(元)				2368.98	300.11
	材料费(元)				2366.75	124.68
	机械费(元)				14902.97	693.38
代码		名称	单位	单价	消耗量	
预算	18-67	烟囱、水塔脚手架 高度（m） 20以内	座	5079.46	1.00000	—
	18-68	烟囱、水塔脚手架 高度（m） 每增加1	座	447.68	—	1.00000
	19-41	钢筋混凝土水塔 高度（m） 20以内	座	14559.24	1.00000	—
	19-42	钢筋混凝土水塔 高度（m） 每增加1	座	670.49	—	1.00000

三、 建筑物层高超过3.6m每增加1m垂直运输及加压水泵台班及其他费

1、 混凝土结构

工作内容：层高超过3.6m每增1m垂直运输及加压水泵台班费用。 **计量单位：**m^2

定额编号					12-60	12-61	12-62
项目					建筑物层高超过3.6m		
					檐高		
					20m以内	50m以内	90m以内
					每增加1m垂直运输费用		
基价（元）					**2.47**	**3.93**	**5.89**
其中	人工费（元）				-	-	-
	材料费（元）				-	-	-
	机械费（元）				2.47	3.93	5.89
代码		名称	单位	单价	消耗量		
预算	19-28	层高超过3.6m每增加1m 建筑物檐高（m） 20以内	$100m^2$	246.98	0.01000	—	—
	19-29	层高超过3.6m每增加1m 建筑物檐高（m） 50以内	$100m^2$	382.86	—	0.01000	—
	19-30	层高超过3.6m每增加1m 建筑物檐高（m） 90以内	$100m^2$	534.67	—	—	0.01000
	20-31	层高超过3.6m每增加1m 建筑物檐高（m） 50以内	$100m^2$	10.58	—	0.01000	—
	20-32	层高超过3.6m每增加1m 建筑物檐高（m） 90以内	$100m^2$	53.93	—	—	0.01000

工作内容：层高超过3.6m每增1m垂直运输及加压水泵台班费用。 **计量单位：**m^2

定额编号					12-63	12-64
项目					建筑物层高超过3.6m	
					檐高	
					120m以内	120m以上
					每增加1m垂直运输费用	
基价（元）					**7.50**	**9.12**
其中	人工费（元）				-	-
	材料费（元）				-	-
	机械费（元）				7.50	9.12
代码		名称	单位	单价	消耗量	
预算	19-31	层高超过3.6m每增加1m 建筑物檐高（m） 120以内	$100m^2$	679.97	0.01000	—
	19-32	层高超过3.6m每增加1m 建筑物檐高（m） 120以上	$100m^2$	781.78	—	0.01000
	20-33	层高超过3.6m每增加1m 建筑物檐高（m） 120以内	$100m^2$	70.34	0.01000	—
	20-34	层高超过3.6m每增加1m 建筑物檐高（m） 120以上	$100m^2$	130.11	—	0.01000

三、 建筑物层高超过3.6m每增加1m垂直运输及加压水泵台班及其他费

2、 住宅钢结构

工作内容：层高超过3.6m每增1m垂直运输及加压水泵台班费用。 **计量单位：**m^2

定额编号					12-65	12-66	12-67	12-68
项目					建筑物层高超过3.6m			
					檐高			
					50m以内	90m以内	120m以内	120m以上
					每增加1m垂直运输费用			
基价(元)					**3.93**	**5.20**	**7.23**	**8.12**
其中	人工费(元)				-	-	-	-
	材料费(元)				-	-	-	-
	机械费(元)				3.93	5.20	7.23	8.12
代码		名称	单位	单价	消耗量			
预算	19-33	层高超过3.6m每增加1m 建筑物檐高（m） 50以内	100m²	382.86	0.01000	—	—	—
	19-34	层高超过3.6m每增加1m 建筑物檐高（m） 90以内	100m²	465.95	—	0.01000	—	—
	19-35	层高超过3.6m每增加1m 建筑物檐高（m） 120以内	100m²	592.59	—	—	0.01000	—
	19-36	层高超过3.6m每增加1m 建筑物檐高（m） 120以上	100m²	681.74	—	—	—	0.01000
	20-31	层高超过3.6m每增加1m 建筑物檐高（m） 50以内	100m²	10.58	0.01000	—	—	—
	20-32	层高超过3.6m每增加1m 建筑物檐高（m） 90以内	100m²	53.93	—	0.01000	—	—
	20-33	层高超过3.6m每增加1m 建筑物檐高（m） 120以内	100m²	70.34	—	—	—	—
	20-34	层高超过3.6m每增加1m 建筑物檐高（m） 120以上	100m²	130.11	—	—	0.01000	0.01000

四、 建筑物超高人工、机械降效增加费

工作内容：1．工人上下班降低工效、上下楼及自然休息增加时间。
2．垂直运输影响的时间。3．建筑物超高引起的有关机械使用效率降低。 **计量单位：**万元

定额编号					12-69	12-70	12-71	12-72	12-73
项目					建筑物超高降效增加费				
					檐高				
					30m以内	50m以内	70m以内	90m以内	100m以内
基价(元)					**200.00**	**570.00**	**1013.00**	**1434.00**	**1744.80**
其中	人工费(元)				100.00	285.00	506.50	717.00	872.40
	材料费(元)				-	-	-	-	-
	机械费(元)				100.00	285.00	506.50	717.00	872.40
代码		名称	单位	单价	消耗量				
预算	20-1	建筑物檐高（m以内） 30	万元	200.00	0.50000	—	—	—	—
	20-2	建筑物檐高（m以内） 50	万元	570.00	—	0.50000	—	—	—
	20-3	建筑物檐高（m以内） 70	万元	1013.00	—	—	0.50000	—	—
	20-4	建筑物檐高（m以内） 90	万元	1434.00	—	—	—	0.50000	—
	20-5	建筑物檐高（m以内） 100	万元	1744.80	—	—	—	—	0.50000
	20-11	建筑物檐高（m以内） 30	万元	200.00	0.50000	—	—	—	—
	20-12	建筑物檐高（m以内） 50	万元	570.00	—	0.50000	—	—	—
	20-13	建筑物檐高（m以内） 70	万元	1013.00	—	—	0.50000	—	—
	20-14	建筑物檐高（m以内） 90	万元	1434.00	—	—	—	0.50000	—
	20-15	建筑物檐高（m以内） 100	万元	1744.80	—	—	—	—	0.50000

工作内容：1．工人上下班降低工效、上下楼及自然休息增加时间。
2．垂直运输影响的时间。3．建筑物超高引起的有关机械使用效率降低。

计量单位：万元

定额编号					12-74	12-75	12-76	12-77	12-78
项　　目					建筑物超高降效增加费				
					檐高				
					120M以内	140M以内	160M以内	180M以内	200M以内
基　价 (元)					**2052.20**	**2459.40**	**2865.00**	**3269.00**	**3672.00**
其中	人 工 费 (元)				1026.10	1229.70	1432.50	1634.50	1836.00
	材 料 费 (元)				-	-	-	-	-
	机 械 费 (元)				1026.10	1229.70	1432.50	1634.50	1836.00
代码		名　称	单位	单价	消 耗 量				
预算	20-6	建筑物檐高（m以内） 120	万元	2052.20	0.50000	—	—	—	—
	20-7	建筑物檐高（m以内） 140	万元	2459.40	—	0.50000	—	—	—
	20-8	建筑物檐高（m以内） 160	万元	2865.00	—	—	0.50000	—	—
	20-9	建筑物檐高（m以内） 180	万元	3269.00	—	—	—	0.50000	—
	20-10	建筑物檐高（m以内） 200	万元	3672.00	—	—	—	—	0.50000
	20-16	建筑物檐高（m以内） 120	万元	2052.20	0.50000	—	—	—	—
	20-17	建筑物檐高（m以内） 140	万元	2459.40	—	0.50000	—	—	—
	20-18	建筑物檐高（m以内） 160	万元	2865.00	—	—	0.50000	—	—
	20-19	建筑物檐高（m以内） 180	万元	3269.00	—	—	—	0.50000	—
	20-20	建筑物檐高（m以内） 200	万元	3672.00	—	—	—	—	0.50000

第十三章　　大型施工机械进（退）场安拆费

说　　明

一、自升式塔式起重机、施工电梯基础费用：

1.固定式基础未考虑打桩，发生时，可另行计算

2.不带配重的自升塔式起重机固定式基础、混凝土搅拌站的基础按实际计算。

二、特、大型机械安装拆卸费用

1.安装、拆卸费中已包括机械安装后的试运转费用;

2.自升式塔式起重机安装、拆卸费定额是按塔高60m确定;如塔高超过60m，每增加15m，安装、拆卸费用(扣除试车台班后)增加10%;

3.柴油打桩机安装、拆卸费中的试车台班是按1.8t轨道式柴油打桩机考虑的;

4.步履式柴油打桩机按相应规格柴油打桩机计算;多功能压桩机按相应规格静力压柱机计算。

三、特、大型机械场外运输费用

1.场外运输费用中已包括机械的回程费用;

2.场外运输费用为运距25km以内的机械进出场费用;

3.机械进（退）场费每进入一工地只能算一次，不能重复计算。

四、凡本定额未考虑到的大型施工机械进（退）场费用，可参照《浙江省房屋建筑与装饰工程预算定额》(2018版）附录中有关规定计算。

一、 土方工程机械

计量单位：台次

定额编号					13-1	13-2	13-3	13-4	13-5	13-6
项　　目					履带式					
					挖掘机		推土机		起重机	
					1m³以内	1m³以外	90kW以内	90kW以外	30t以内	30t以外
基　价 (元)					**3249.84**	**3921.70**	**2805.96**	**3603.15**	**4442.55**	**5550.85**
其中	人 工 费 (元)				540.00	540.00	540.00	540.00	540.00	540.00
	材 料 费 (元)				1181.33	1360.80	836.01	1303.25	1456.07	1661.53
	机 械 费 (元)				1528.51	2020.90	1429.95	1759.90	2446.48	3349.32
代码		名　称	单位	单价	消 耗 量					
预算	3001	履带式挖掘机 1m³以内	台次	3249.84	1.00000	—	—	—	—	—
	3002	履带式挖掘机 1m³以外	台次	3921.70	—	1.00000	—	—	—	—
	3003	履带式推土机 90kW以内	台次	2805.96	—	—	1.00000	—	—	—
	3004	履带式推土机 90kW以外	台次	3603.15	—	—	—	1.00000	—	—
	3005	履带式起重机 30t以内	台次	4442.55	—	—	—	—	1.00000	—
	3006	履带式起重机 30t以外	台次	5550.85	—	—	—	—	—	1.00000

二、 打桩工程机械

计量单位：台次

定额编号					13-7	13-8	13-9
项　　目					强夯机械	柴油打桩机	
						5t以内	5t以外
基　价 (元)					**8349.54**	**16363.67**	**17683.66**
其中	人 工 费 (元)				540.00	4860.00	4860.00
	材 料 费 (元)				2953.14	2819.52	3196.66
	机 械 费 (元)				4856.40	8684.15	9627.00
代码		名　称	单位	单价	消 耗 量		
预算	3007	强夯机械	台次	8349.54	1.00000	—	—
	2002	柴油打桩机	台次	7968.86	—	1.00000	1.00000
	3008	柴油打桩机 5t以内	台次	8394.81	—	1.00000	—
	3009	柴油打桩机 5t以外	台次	9714.80	—	—	1.00000

计量单位：台次

定额编号					13-10	13-11	13-12	13-13	13-14
项　　目					静力压桩机		静力压桩机（kN)		
					900kN	1200kN	1600	4000	10000
基　价 (元)					**21176.87**	**24882.61**	**32859.17**	**39707.36**	**48277.25**
其中	人 工 费 (元)				6480.00	7290.00	10260.00	11610.00	11610.00
	材 料 费 (元)				4377.41	4904.84	6452.41	7623.20	9618.94
	机 械 费 (元)				10319.46	12687.77	16146.76	20474.16	27048.31
代码		名　称	单位	单价	消 耗 量				
预算	2003	静力压桩机(kN) 900以内	台次	6291.34	1.00000	—	—	—	—
	2004	静力压桩机(kN) 1200以内	台次	8168.57	—	1.00000	—	—	—
	2005	静力压桩机(kN) 1600以内	台次	10728.63	—	—	1.00000	—	—
	2006	静力压桩机(kN) 4000以内	台次	13514.06	—	—	—	1.00000	—
	2007	静力压桩机(kN) 10000以内	台次	15098.86	—	—	—	—	1.00000
	3013	静力压桩机 900kN	台次	14885.53	1.00000	—	—	—	—
	3014	静力压桩机 1200kN以内	台次	16714.04	—	1.00000	—	—	—
	3015	静力压桩机 1600kN以内	台次	22130.54	—	—	1.00000	—	—
	3016	静力压桩机 4000kN以内	台次	26193.30	—	—	—	1.00000	—
	3017	静力压桩机 10000kN以内	台次	33178.39	—	—	—	—	1.00000

三、 垂直运输机械及其他机械

1. 塔式起重机

计量单位：台次

定额编号					13-15
项　　目					固定式基础（带配重）
					自升式塔式起重机
基　价 (元)					**67355.96**
其中	人 工 费 (元)				18700.20
	材 料 费 (元)				26192.90
	机 械 费 (元)				22462.86
代码		名　称	单位	单价	消 耗 量
预算	1001	固定式基础（带配重）	座	24823.47	1.00000
	2001	自升式塔式起重机	台次	25938.52	1.00000
	3018	自升式塔式起重机	台次	16593.97	1.00000

2. 施工电梯

计量单位：台次

定额编号					13-16	13-17	13-18	13-19
项　　目					高度（m）			
					50	100	130	200
基　价 (元)					**24569.11**	**28772.87**	**35598.00**	**40596.85**
其中	人 工 费 (元)				8100.00	10260.00	12825.00	13095.00
	材 料 费 (元)				6745.11	7263.27	8268.69	8952.29
	机 械 费 (元)				9724.00	11249.60	14504.31	18549.56
代码		名　称	单位	单价	消 耗 量			
预算	1002	施工电梯固定式基础	座	6231.39	1.00000	1.00000	1.00000	1.00000
	2009	施工电梯 50m	台次	9272.35	1.00000	—	—	—
	2010	施工电梯 100m	台次	11355.99	—	1.00000	—	—
	2011	施工电梯 130m	台次	14007.50	—	—	1.00000	—
	2012	施工电梯 200m	台次	16380.71	—	—	—	1.00000
	3020	施工电梯 50m	台次	9065.37	1.00000	—	—	—
	3021	施工电梯 100m	台次	11185.49	—	1.00000	—	—
	3022	施工电梯 130m	台次	15359.11	—	—	1.00000	—
	3023	施工电梯 200m以内	台次	17984.75	—	—	—	1.00000

3. 其他机械

计量单位：台次

定额编号					13-20	13-21	13-22	13-23	13-24	13-25
项　　目					潜水钻孔机	混凝土搅拌站	转盘钻孔机	三轴搅拌机	履带式旋挖钻机	压滤机
基　价 (元)					**9056.02**	**22356.10**	**3817.04**	**22643.71**	**14402.26**	**3594.79**
其中	人 工 费 (元)				3915.00	11205.00	675.00	5130.00	3915.00	405.00
	材 料 费 (元)				879.23	2774.15	792.31	2751.48	1840.72	392.99
	机 械 费 (元)				4261.79	8376.95	2349.73	14762.23	8646.54	2796.80
代码		名　称	单位	单价	消 耗 量					
预算	2013	潜水钻孔机	台次	4850.36	1.00000	—	—	—	—	—
	2014	混凝土搅拌站	台次	12867.77	—	1.00000	—	—	—	—
	2015	三轴搅拌机	台次	10038.33	—	—	—	1.00000	—	—
	2016	履带式旋挖钻机	台次	6928.45	—	—	—	—	1.00000	—
	2017	压滤机	台次	1236.87	—	—	—	—	—	1.00000
	3025	潜水钻孔机	台次	4205.66	1.00000	—	—	—	—	—
	3024	混凝土搅拌站	台次	9488.33	—	1.00000	—	—	—	—
	3026	转盘钻孔机	台次	3817.04	—	—	1.00000	—	—	—
	3027	三轴搅拌机	台次	12605.38	—	—	—	1.00000	—	—
	3028	履带式旋挖钻机	台次	7473.81	—	—	—	—	1.00000	—
	3031	压滤机	台次	2357.92	—	—	—	—	—	1.00000

计量单位：台次

定额编号					13-26	13-27	13-28
项　　目					履带式 抓斗成槽机	冲击 成孔机	TRD 搅拌桩机 III型
基　价 (元)					**20273.54**	**3477.64**	**89766.02**
其中	人 工 费 (元)				2430.00	540.00	9450.00
	材 料 费 (元)				1663.53	991.49	15186.06
	机 械 费 (元)				16180.01	1946.15	65129.96
代 码		名　称	单位	单价	消 耗 量		
预算	2018	抓斗成槽机	台次	14090.69	1.00000	–	–
	2019	TRD搅拌桩机 III型	台次	37421.20	–	–	1.00000
	3029	履带式抓斗成槽机	台次	6182.85	1.00000	–	–
	3030	冲击成孔机	台次	3477.64	–	1.00000	–
	3032	TRD搅拌桩机 III型	台次	52344.82	–	–	1.00000

计量单位：台次

定额编号					13-29	13-30	13-31
项　　目					压路机	锚杆 钻孔机	沥青混凝土 摊铺机
基　价 (元)					**2773.74**	**6278.85**	**4266.14**
其中	人 工 费 (元)				405.00	1080.00	810.00
	材 料 费 (元)				1069.91	1893.36	1149.19
	机 械 费 (元)				1298.83	3305.49	2306.95
代 码		名　称	单位	单价	消 耗 量		
预算	3010	压路机	台次	2773.74	1.00000	–	–
	3011	锚杆钻孔机	台次	6278.85	–	1.00000	–
	3012	沥青混凝土摊铺机	台次	4266.14	–	–	1.00000